ステンレス鋼製カバー HG−PA2C 取付方法

LAMP

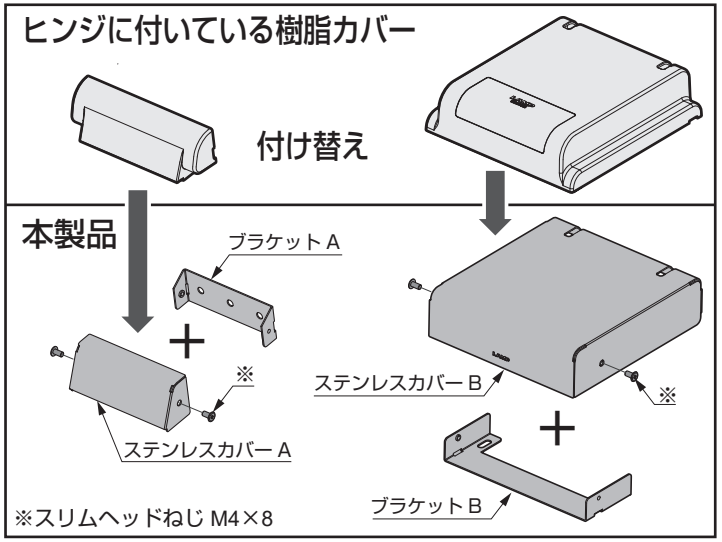

⚠ 蓋の取り外し、吊り込みは、必ず二人以上で作業すること

1 開いた状態で作業

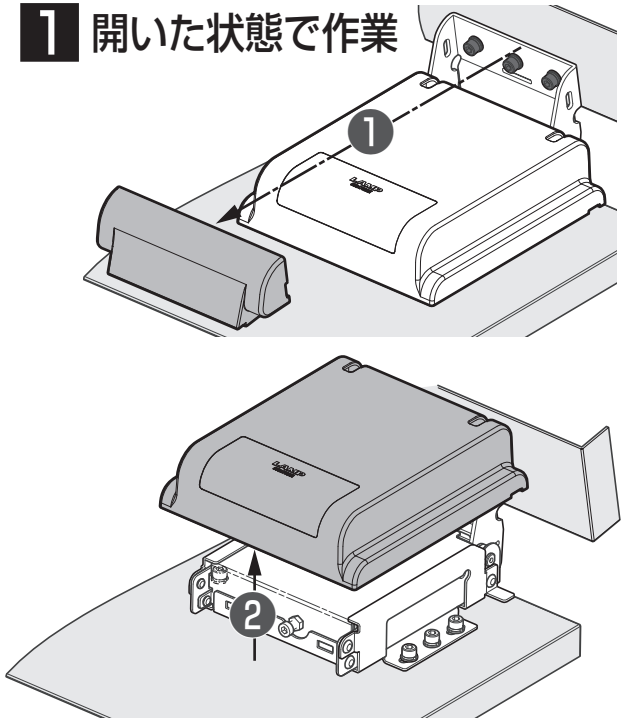

2

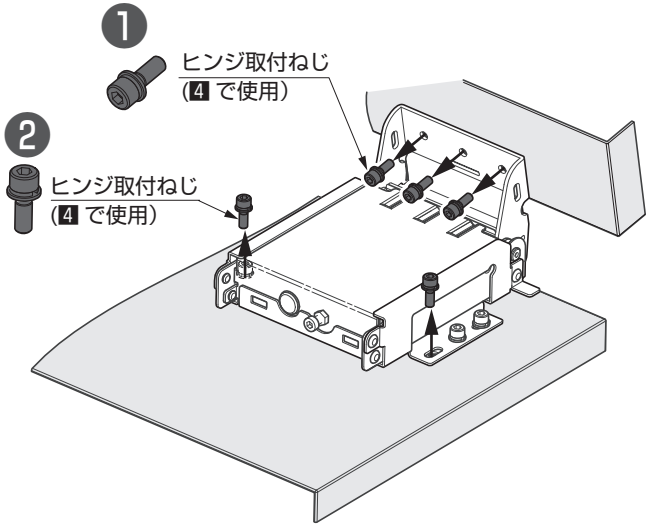

3

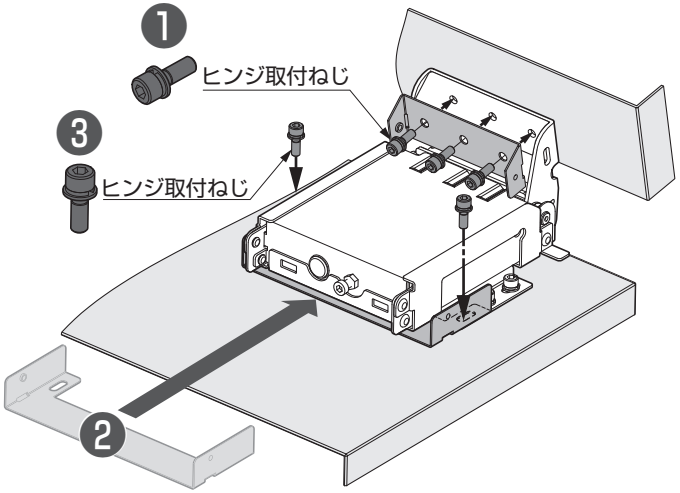

4

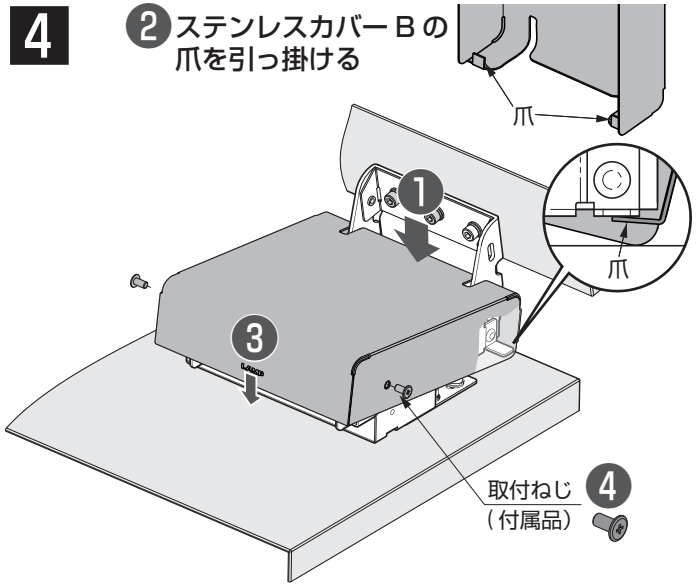

5

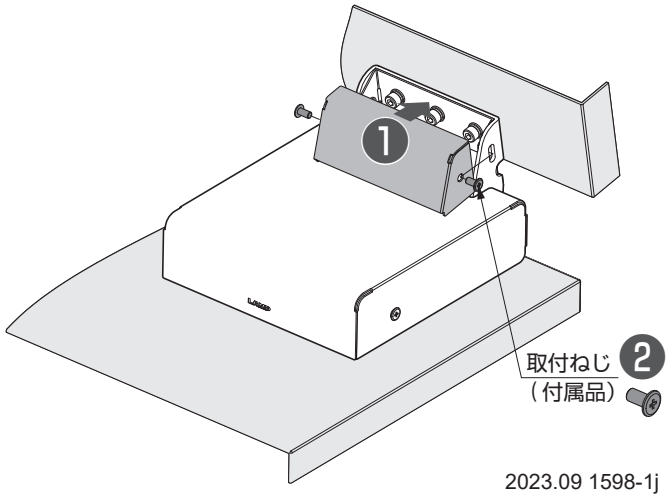

2023.09 1598-1j