HEWI
棚受　477−03−510型　取付説明書

このたびは、弊社製品をご採用いただきありがとうございます。
取付作業前に本説明書をよくお読みのうえ、正しく取り付けを行ってください。
本書の説明、注意事項をお守りください。取り付け後はお使いになられる方に本書を渡し、いつでも取り出せるようにしてください。

本製品について

・ガラス板と組み合わせて、希望する棚を簡単に創ることができる棚受です。
・取付ねじが外側から見えないデザインです。

外観・寸法・仕様

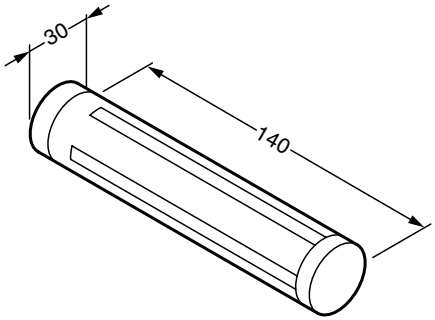

本体にスロット４ケ所、未使用のスロットカバー３ケ付きです。

・適応ガラス厚　：8mm
・適応ガラス奥行：115mm
・耐　荷　重　：50N（5.1kgf）／セット
（ガラス板の重量を含む）

安全上の注意

注意 この表示を無視して誤った取り付け、取り扱いを行った場合、人が障害を負う可能性が想定される内容、および物的障害の発生する可能性が想定される内容を示しています。

絵表示の意味	
⚠	気を付ける必要がある「注意」内容です。
❗	必ず実行していただく「強制」内容です。

⚠ 軸芯を壁に固定して、本体を面付けする仕様です。十分な強度のある壁に取り付けてください。

❗ ガラス板は、強化ガラスをご使用ください。また、飛散防止フィルムを貼ることをお勧めします。

SUGATSUNE

取付方法

1【1つ目の棚受を取り付けます】

取付穴の位置を確認し、壁に印をつけます。

コーナー部に棚を設置する場合は、コーナー寄りの棚受けから取り付けてください。

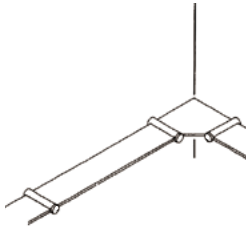

2

〈1〉 1ケ所、下穴をあけます。

〈2〉 付属のプラグを挿入します。

〈3〉 角芯のねじ部に接着剤を塗布します。

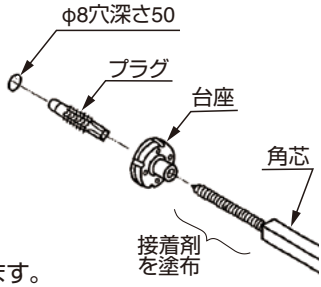

⚠ 水性接着剤は使用しないでください。

〈4〉台座を挟んで、棚受の角芯部分をスパナ(呼び9)でねじ込みます。

⚠ ねじ込んだ際、角芯の向きが □（◇ではない）になるようにしてください。

3

〈1〉 外筒をかぶせます。

〈2〉 台座にはまるまで、軽く叩き込んで固定します。

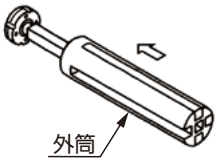

4【2つ目の棚受を取り付けます】

〈1〉 壁に取り付けた棚受に、ガラス板と2つ目の棚受をあてがい、水平な取付穴の位置を確認します。

〈2〉 **2** **3** と同じ手順で、2つ目の棚受を取り付けます。

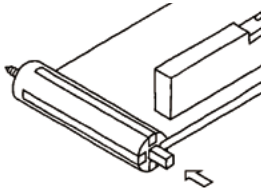

5【取付ねじを隠します】

〈1〉 改めてガラス板を挿し込み、キャップをはめます。

〈2〉 キャップを右へひねって固定します。

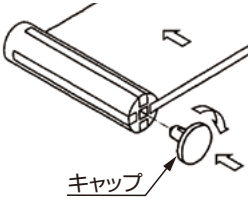

本製品に関するご質問・ご相談は、お買い求めいただいた販売店、または下記の窓口にお願いいたします。

アーキテクトサポート室　電話番号 **03(3864)1122**
受付時間　**月～金 9:00～17:30**（年末・年始・夏季休暇等は除く）
FAX 03(3863)6875
E-mail : support@sugatsune.co.jp
東京都千代田区岩本町2-5-10　〒101-0032

SUGATSUNE スガツネ工業
LAMP 印の機能&デザイン金物メーカー

ISO 9001(JSAQ384)・ISO14001(JSAE597) 審査登録
※ISO9001:国内各拠点　※ISO14001:千葉事業部 千葉工場 および 物流事業部 物流センター
http://www.sugatsune.co.jp/
2014.07　PRINTED IN JAPAN　0806-1