Bohle UV接着用ポンプ式治具 638-9 取扱説明書

UV 接着用ポンプ式治具は、ガラスの接着を容易に行うためのサポート治具です。本製品は真空ポンプを備え、外部動力を使ったり穴を開けたりせずに、ガラスパネルを直角に、かつ動かないように保持します。 本製品は粘着テープ、木製ブロックまたは万力などを使った予備作業の時間を節約します。
それぞれのユニットは 2 つのポンプがあり、それぞれ真空状態を作ります。このためやり直しが簡単です。ガラスは簡単に UV 接着剤で接着できます。
真空状態が良くないときは、ポンプを再び押すと、真空状態を作ります。
本製品で固定する面の大きさは、73 x 100 mm と 100 x 100 mm です。それぞれ、この寸法以上の板に使用できます。

1 お使いになる前に

この説明書は、UV 接着用ポンプ式治具の使い方を説明したものです。接着剤を塗布するといった、接着作業の説明書ではありません。接着作業については、「UV 接着剤 52-093-00（B665-0）／ 52-093-94（B682-T）取扱説明書」をご覧ください。
(1) 箱の中をご覧ください。2 個入っていることを確認してください。
(2) 接着面に組み込んである O リングが、切れていたり傷がないかご確認してください。

2 使い方

表面が硬く、平らな面に固定してお使いください。いったん固定すると、被着材の位置調節はできません。位置調整する場合は、解除ボタンを押すと簡単にゆるむため、いったん外してから再固定してください。

(1) 各部の名称と機能

[1] ポンプハウジング
アルミニウム製の立方体です。

[2] 吸着面
被着材に固定させるための面です。アルミニウムの板とゴムシールでできています。ゴムシールに傷や損傷があると吸着できません。またゴムシールが硬いため、被着材の表面のうねりをひろえないことがあります。

[3] 真空ポンプ
被着材を吸着面に吸い付けるときに使います。これを数回押し込むと被着材を吸着面に吸着できます。真空ポンプの軸線と吸着するガラス面は平行になります。
真空ポンプは、押すたびにポンプハウジングの中に入っていき、真空度を比較できます。赤い帯がポンプハウジングに隠れるとそれ以上強く吸着はできません。
ポンプを何度も押しても吸着しないときは、下記の可能性があります。ご確認ください。
(ア) ゴムシールの出っ張りより大きなごみが表面についている…表面をきれいに拭いてください。
(イ) ゴムシールに傷があるか、切れている…弊社にご連絡ください。

図 1　各部の名称

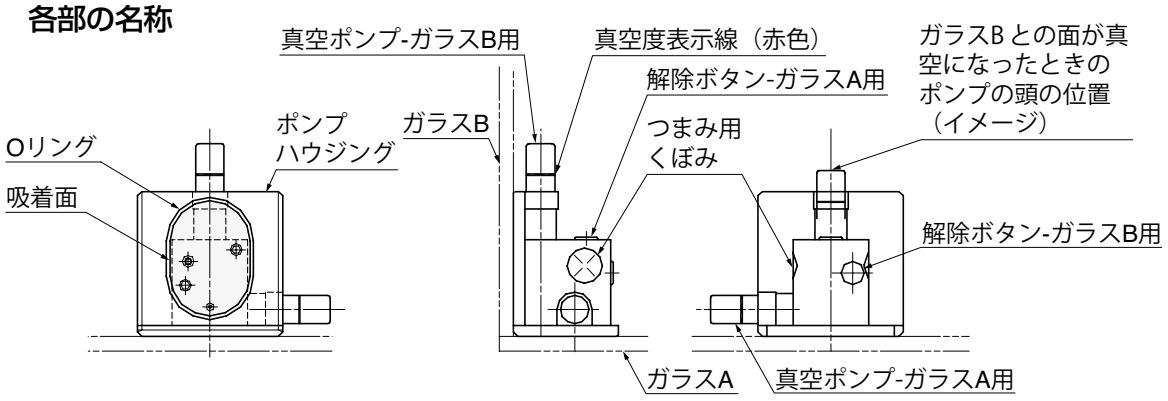

[4] 解除ボタン

吸着を解除するときに使います。

同じ面にある解除ボタンと真空ポンプとは、別々の面を制御します。同じ面を制御するのではありません（図 1 をご覧ください。）。

⚠注意

・このボタンを押すと吸着力は一気に減り、被着材が外れてしまうことがあります。接着が行われていないときこのボタンを押す場合は、被着材を保持しながらゆるめてください。

[5] つまみ用くぼみ

本製品を持ち上げるときに使います。必ずここを持って、移動させてください。

⚠注意

・ポンプを持って移動させたり、ポンプを持って被着材を吸盤から引き離したりしないでください。吸着面についているねじをゆるめないでください。吸着しなくなることがあります。
もし、ゆるめてこのような状態になったときは、修理は有料で承ります。

(2) 使用方法

※ ここでは、図 1 の設定の場合を例に説明を行います。

[1] ガラス A を水平な場所に置いてください。

[2] ガラス A の上に、本製品を置いてください。

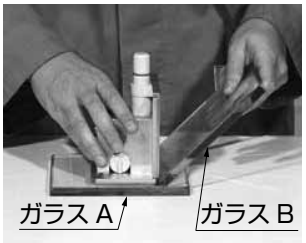

[3] ガラス A 用真空ポンプを押して、ガラスを吸着させてください。

・ この時は、接着位置を意識しないでください。
・ 軽くで結構です。
・ ガラス B をガラス A に垂直に立てるための準備です。

[4] ガラス B を本製品のもうひとつの面に接触させてください。

[5] ガラス B 用真空ポンプでガラスを吸着させてください。

・ 接着位置を意識し場所を決めてください。

[6] ガラス A 用解除ボタンを押して、ガラス A と本品との結合を解いてください。

[7] ガラス B と結合した本製品をガラス A とガラス B との接着部に移動してください。

[8] 位置を決め、ガラス A 用真空ポンプで再度ガラスを吸着させてください。

[9] 接着剤の塗布については、「UV 接着剤 52-093-00（B665-0）／ 52-093-94（B682-T）取扱説明書」をご覧ください。

本製品に関するご質問・ご相談は、お買い求めいただいた販売店、または下記の窓口にお願いいたします。

アーキテクトサポート室　電話番号 **03（3864）1122**

受付時間　**月～金 9:00～17:30**（年末・年始・夏季休暇等は除く）

FAX 03（3863）6875

E-mail：support@sugatsune.co.jp

東京都千代田区岩本町2-5-10　〒101-0032

SUGATSUNE スガツネ工業

LAMP印の機能&デザイン金物メーカー

ISO 9001（JSAQ384）・ISO14001（JSAE597）審査登録

※ISO9001：国内各拠点　※ISO14001：千葉事業部 千葉工場 および 物流事業部 物流センター

http://www.sugatsune.co.jp/

2013.04　PRINTED IN JAPAN　0470-2