LAMP® 壁埋込型アンブレラスタンド AU-SF093(HL)・AU-SF133(HL)　取付・取扱説明書

■施工する方へのお願い

この度は弊社製品をお買上げいただき誠にありがとうございます。　本品を正しく安全にご使用いただくため、はじめにこの説明書をよくお読みのうえ、本文の説明にしたがってお間違いのないよう取付作業を行なってください。また、取付後はご使用になる方が本書を保管してください。

この取扱説明書では、誤った取り扱いによる事故を未然に防ぐための注意事項を、マークをつけて表示しています。マークの意味は次の通りです。

⚠注意　この表示を無視して誤った取り扱いをすると、使用者が傷害を負う可能性、または物的損害のみの発生が想定される内容を示しています。

絵表示の意味			
	注意・警告	⚠	警告・注意を促す内容があることを告げるものです。
	禁止	⃠	禁止の行為であることを告げるものです。
	指示・強制	❗	行為を強制・指示する内容があることを告げるものです。

■付属部品

1. 水受けトレイ …… 1 個

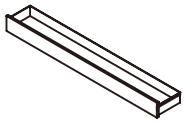

2. ナックルロックのキー …… 2 本

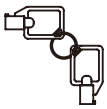

3. 取付・取扱説明書 …… 1 枚
   （今お読みになっているこの説明書）
4. 傘錠のスペアキー …… 一式

⚠注意

以下の取付ボルト等はお客様にてご用意ください。
1．M6 アンカーボルト …… 6 本
2．径 6 の座金等 …… 6 個
3．M6 ナット …… 6 個

■取付寸法（単位は全て mm）

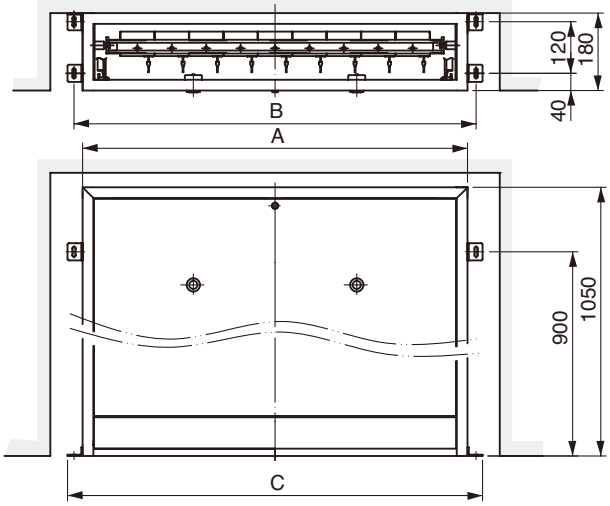

品　番	A	B	C	傘錠個数	重量(kg)
AU-SF093(HL)	895	935	965	27	40.5
AU-SF133(HL)	1195	1235	1265	39	50

■取付手順

作業をする時は、周りに危険なものが無い事を確認し、怪我のないよう気をつけて作業してください。

1. 本体の取付寸法に従ってアンカーボルトをあらかじめ据え付けておいてください。
2. 水受けトレイを外しておいてください。
3. 壁面に対する本体の傾きをシム等で調整しながら、座金・ナットで締付け固定してください。
4. 水受けトレイを取り付けます。
5. 終了。

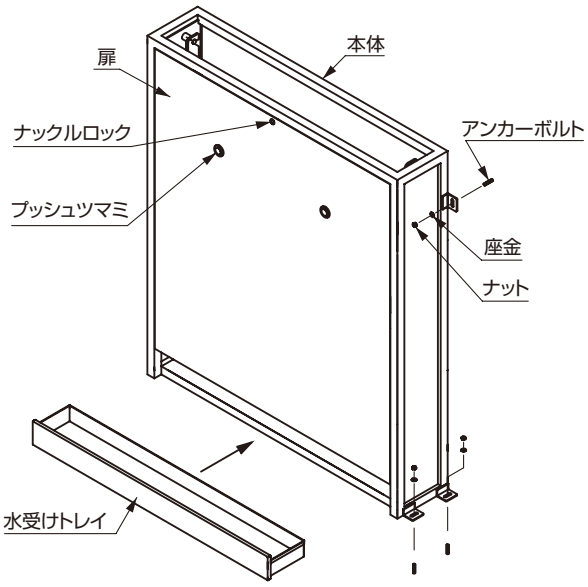

⚠注意

本品を使用している時には、時々チェックして水受けトレイに溜まった雨水を捨ててください。また、本品を収納する場合には、雨水を捨ててから収納してください。

SUGATSUNE

■取扱い方法

[使用状態へ]

1. 扉のナックルロック本体に、キーを［閉］の位置に差し込んで反時計方向に廻し、［開］の位置にすると解錠します。《図１》この位置でキーを抜いて保管してください。(キーが廻らない場合は、すでにロックが外れている状態になっている事があります。)
2. プッシュツマミを押して離すとツマミが出ますので、これを摘まんで扉を開けてください。
3. 《図２》の様に扉の上側（B 部）を片手で手前に開けながらもう一方の手で A 部を持ち上げます。左右両側（図３のＣ部及びＤ部）のロックが完全に掛かるまで持ち上げてください。この状態で傘立てとして使用します。

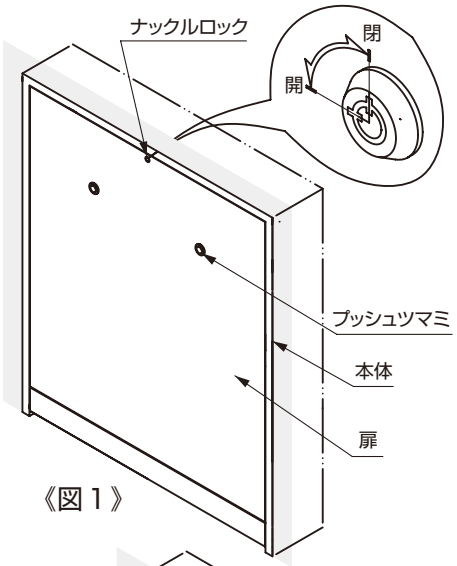

《図１》

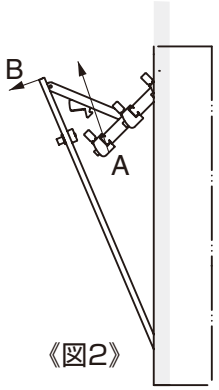

《図2》

⚠注意

❗ 左右のロックが完全に掛かっている事を確認してご使用ください。ロックされていない状態で使用すると、傘が破損したり、けがをする恐れがあります。

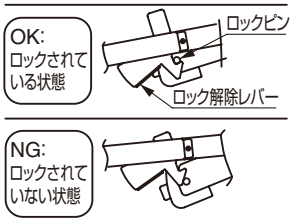

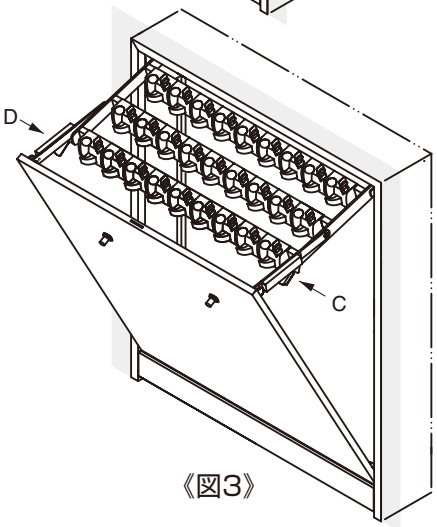

《図3》

[収納状態へ]

1. 傘がすべて抜き取られ、また異物等がないことを 確認してください。
2. 両手で左右のカバー部を握りながら、それぞれのロック解除レバーを必ず同時に操作してください。(図３の C,D 部 及び 図４)

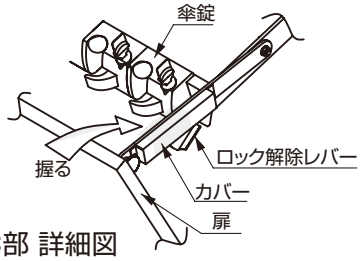

《図４》C部 詳細図

3. 蓋が閉まりますが、閉じる速さが段々遅くなりますので、最後は蓋を押して閉めてください。
4. 安全のため、収納時には必ず扉のナックルロック本体にキーを［開］の位置に差し込んで時計方向に廻し、[閉]の位置にして施錠してください。

⚠注意

⃠ 傘がささったままや異物等がある状態で操作をしないでください。製品の破損等によりけがのおそれがあります。

⚠注意

❗ ロックの解除は、必ず両手を使い左右同時に行なってください。製品の破損や急激な動作などでけがをする恐れがあります。

⚠使用上の注意

⃠ 使用中はむやみにロック解除レバーに触れないでください。誤ってロックが解除されますと手をはさまれる等の思わぬけがをする恐れがあります。

❗ 製品の破損や異常があった場合には、直ちに使用を中止してください。製品に破損や異常があるまま使用されますと、事故やけがを招くおそれがあります。製品の破損、異音やキシミ等の異常が見受けられた場合には直ちに使用を中止し、弊社又はお買い求めの販売店までご相談ください。

本製品に関するご質問・ご相談は、お買い求めいただいた販売店、または下記の窓口にお願いいたします。

アーキテクトサポート室　電話番号 **03（3864）1122**
受付時間　**月～金　9:00～17:30**（年末・年始・夏季休暇等は除く）

FAX 03（3863）6875
E-mail：support@sugatsune.co.jp
東京都千代田区岩本町2-5-10　〒101-0032

SUGATSUNE スガツネ工業
LAMP印の機能&デザイン金物メーカー

ISO 9001（JSAQ384）・ISO14001（JSAE597）審査登録
※ISO9001:国内各拠点　※ISO14001:千葉事業部 千葉工場 および 物流事業部 物流センター
http://www.sugatsune.co.jp/

2013.05　PRINTED IN JAPAN　0700-1