取付説明書

LAMP

AZ-GD310　ダンパー付き屑入投入口

ステンレス鋼製　蓋付

このたびは、弊社製品をご採用いただきありがとうございます。取付作業前に本説明書をよくお読みのうえ、正しく取り付けてください。取付後は本書をいつでも取り出せるよう保管してください。

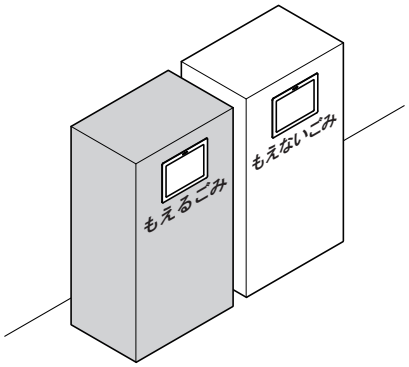

本製品について

●内蔵ダンパーにより、手を離すと蓋がゆっくりと閉まるソフトクローズ機能付屑入投入口です。

●手を挟みにくいように内部の左右にプレートを設けてあります。

安全にお使いいただくために

⚠警告・注意　禁止　厳守

注意　軽傷を負うことや、物的損害が発生するおそれがある内容を示します。

・本製品は垂直面に取り付けてご使用ください。これ以外の面に取り付けると、本来の性能が発揮できないばかりでなく、破損などにより思わぬけがをするおそれがあります。

・本製品を取り付ける場所は、十分に強度があることを確認してください。取付箇所が強度不足の場合、本製品が脱落してけがをするおそれがあります。

・使用温度範囲は 0℃ ～ 40℃ です。

・使用温度により、蓋の閉まる速度が異なります。氷点下で保管していた場合は、製品を 0℃以上の室内に数時間放置してから使用してください。

・シンナー、ベンジン、アルコール等の揮発性のもので拭くと表面が変色したり、劣化する原因になります。
汚れを落とす場合は、うすめた中性洗剤をやわらかい布にしみこませ、固く絞ってから、汚れを拭き取ってください。

・本来の目的とは異なる使用方法や、分解・改造などを行わないでください。本来の性能が発揮できないばかりではなく、破損などにより思わぬけがをするおそれがあります。

・蓋の開閉時に過度な衝撃、摩擦を与えないでください。傷や塗装の剥がれが生じるおそれがあります。

梱包内容

品名	個数
屑入投入口	1
注意シール	1
穴埋めキャップ	4

用意していただくもの

●取付ねじ
ねじの長さは取付部材に合わせて、しっかりと取り付けられる長さをお選びください。
推奨ねじ：なべタッピンねじ（呼び3）4ヶ

製品寸法図

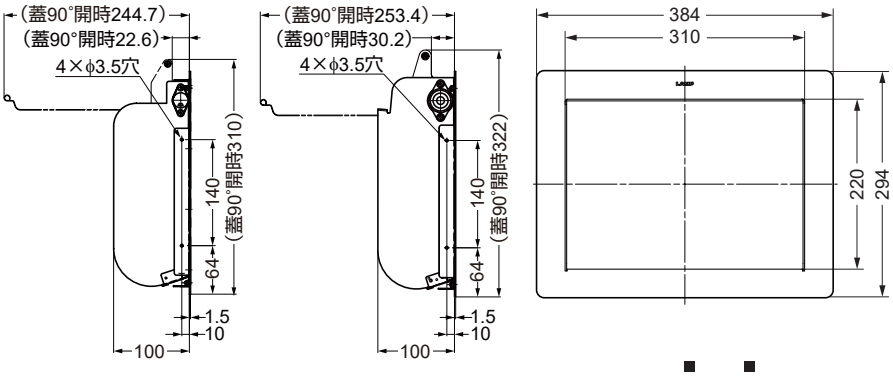

取付穴加工図

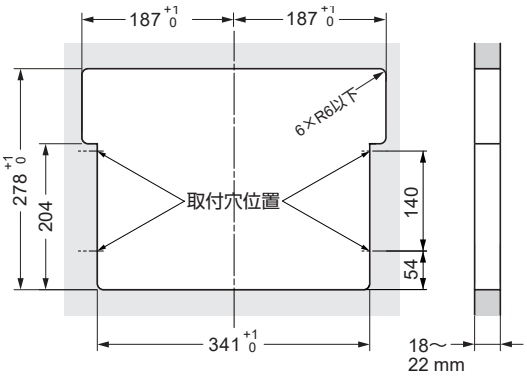

取付手順

1 上下の確認

製品の上下方向を確認してください。

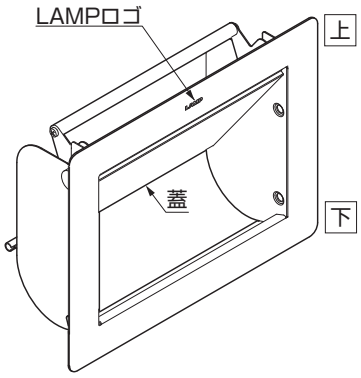

2 屑入投入口の取付け

取付面と屑入投入口の間にすき間ができないように、最後まで押し込んでください。

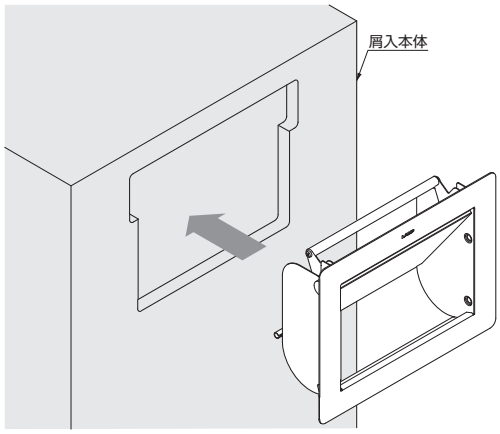

3 屑入投入口の固定

【1】蓋を大きく開いた状態にして、アクセスホールから取付ねじを通し、屑入投入口の側面（左右 計4ヶ所）を固定してください。

【2】確実に固定されていることを確認してください。

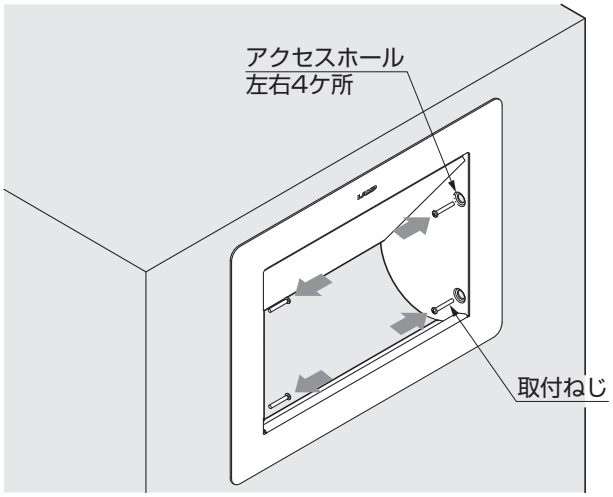

4 蓋の開閉確認

蓋を手で奥まで開いて離し、蓋が最後までスムーズに閉じることを確認してください。

蓋が閉まる際に手を挟まれないように注意してください。蓋はゆっくりと閉まります。

5 穴埋めキャップの取付け

サイドプレートのアクセスホールに、付属の穴埋めキャップをしっかりはめてください（左右 計4ヶ所）。

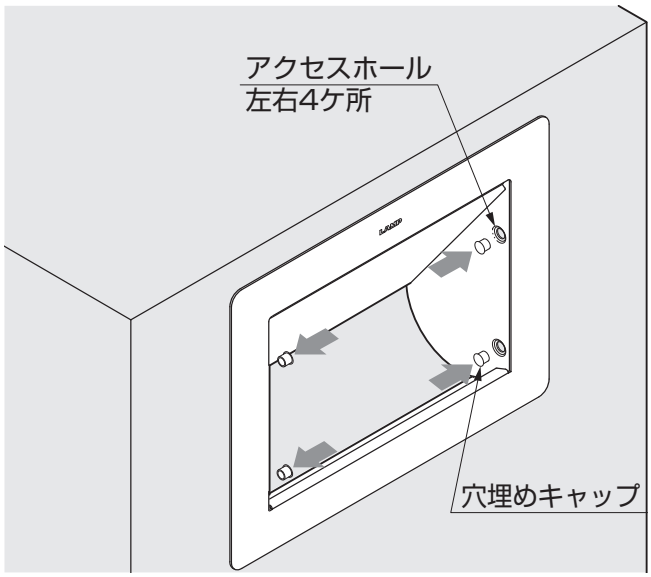

6 注意シールの貼付け

本製品の蓋前面または、屑入本体の目に付く場所に貼ってください。

本製品に関するご質問・ご相談は、
ご購入先の販売店 へのお問い合わせを推奨しております。

※弊社は代理店販売をメインとしておりますので、販売代理店へ先ずお問い合わせいただく事が、スムーズな対応にもなります。

SUGATSUNE スガツネ工業
LAMP 印の機能&デザイン金物メーカー

TEL:03-3864-1122(代)　平日9:00～17:30
E-mail : support@sugatsune.co.jp

2023.10. 0531-5j