AZ-ND310 ステンレス鋼製 屑入投入口（蓋無し）取付説明書 LAMP

SQUARE COVER FOR REFUSE BOX Installation instruction

このたびは、弊社製品をご採用いただきありがとうございます。取付作業前に本説明書をよくお読みのうえ、正しく取り付けてください。取り付け後は本書をいつでも取り出せるよう保管してください。

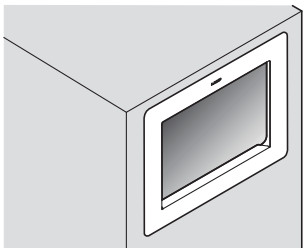

本製品について ABOUT THE PRODUCT

●ステンレス鋼製で蓋が無いタイプの屑入投入口です。
Stainless steel, lidless waste bin inlet.

安全にお使いいただくために FOR YOUR SAFETY AND CORRECT INSTALLATION

図記号の意味

警告 注意	禁止	厳守

注意 軽傷を負うことや、物的損害が発生するおそれがある内容を示します。

本製品を取り付ける場所は、十分に強度があることを確認してください。取付箇所が強度不足の場合、本製品が脱落してけがをするおそれがあります。

Meaning of symbols

Warning Caution	Prohibited	Required

Caution If these cautions are not followed, it may result in injury or damage.

To avoid any risk of accidental fall and injury, ensure that the product is securely fastened to a support with adequate strength.

梱包内容 PACKING CONTENTS

品名　Item name	数量　Q'ty
屑入れ投入口　Multi - purpose lid	1

用意するもの ITEMS TO BE PREPAIRED

●取付ねじ　Screws
取付部材に合わせて、しっかりと取り付けられる長さのねじを選択してください。
Choose the suitable length according to the thickness of the support.

推奨ねじ：なべタッピンねじ (呼び 3) …6 ヶ
Recommended screw: Pan head tapping screw Nominal 3 …6 pcs.

寸法図 DIMENSIONS

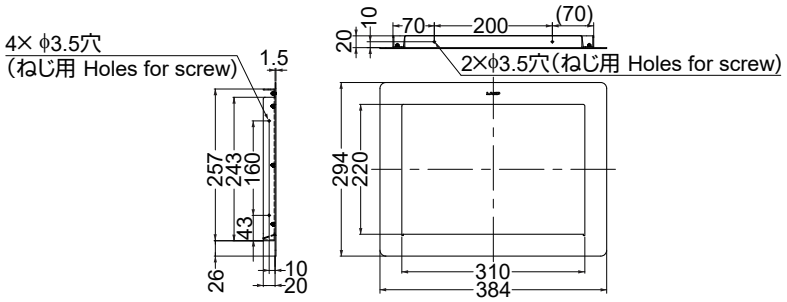

取付穴加工図 CUTOUT DIMENSIONS

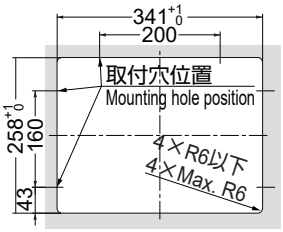

取付手順 INSTALLATION

1 上下の確認 Check the top and bottom

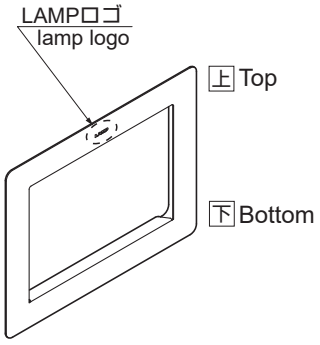

2 上下の確認 Mounting Step 1

取付面と屑入投入口との間にすき間ができないように、最後まで押し込んでください。
Do not leave any gap between the body and the mounting surface.

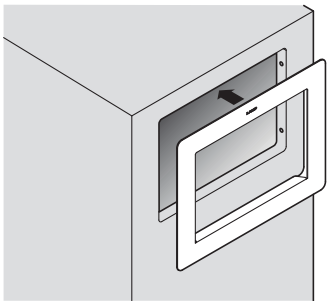

3 屑入投入口の固定 Mounting Step 2

〈1〉屑入投入口の側面から本製品をねじで固定してください(計4ケ所)。
Fix the body with screws (Four on each side)

〈2〉確実に固定されていることを確認してください。
Make sure that the final assembly in securely fastened.

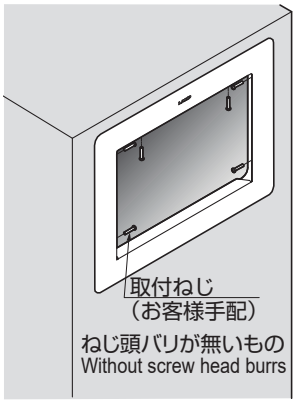

本製品に関するご質問・ご相談は、
ご購入先の販売店 へのお問い合わせを推奨しております。

※弊社は代理店販売をメインとしておりますので、販売代理店へ先ずお問い合わせいただく事が、スムーズな対応にもなります。

SUGATSUNE スガツネ工業
LAMP 印の機能&デザイン金物メーカー
TEL:03-3864-1122(代)　平日9:00～17:30
E-mail：support@sugatsune.co.jp

2022.07 0828-2