コンビーノ 45GR-FS　取付説明書

このたびは、弊社製品をご採用いただきありがとうございます。取付作業前に本書をよくお読みのうえ、正しく取り付けてください。取り付け後は、本書をいつでも取り出せるよう保管してください。

本製品について

- 背の高いカップボードなどに最適な、かぶせ仕様のガラス引戸金物です。
  （ガラスの四方をアルミフレームで囲んだデザイン）
  レールをキャビネットの外側に取り付けるため、内部のスペースを有効に活用できます。
- オプションのソフトクロージングダンパーを使用すると、扉が静かにゆっくりと閉まります。

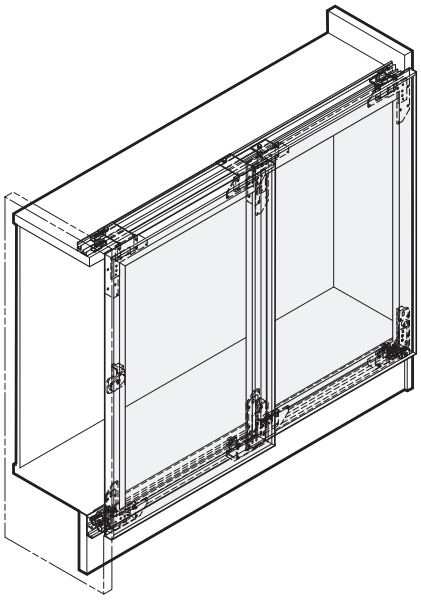

取り付けできる扉

扉幅	1400mm 以下
扉高さ	2400mm 以下
扉厚	4mm
扉質量	45kg 以下（扉 1 枚当り）

安全にお使いいただくために

⃠	**本記号はしてはいけない禁止内容です。**
❗	**本記号は、必ず実行していただく強制内容です。**

⚠ 警告　死亡または重傷を負う恐れがある内容を示します。

- ❗ 本製品の取付工事は、知識、経験のある方が本書に従い正しく行なってください。
  取り付けに不備があると、扉の脱落などにより思わぬけがをする恐れがあります。
- ❗ 扉の質量、扉の開閉時の衝撃に耐えうるキャビネットを製作してください。
  また、ねじは必ず指定したものを使用し確実に締めつけてください。取付強度が不足していると、上レールや扉が脱落してけがをする恐れがあります。
- ⃠ 本来の目的とは異なる使用方法や本書に示す仕様以外の扉には使用しないでください。
- ⃠ 本書で説明する部分以外の分解、および改造は行わないでください。

⚠ 注意　軽傷を負うことや、物的損害が発生する恐れがある内容を示しています。

- ❗ 本製品は家具を構成するための部品です。取付終了後に、最終製品としての機能および安全性をご確認ください。
- ❗ 指定寸法、仕様、各部の水平、垂直を必ず守ってください。板の反り、傾きやねじれは、故障や性能低下のおそれがあります。
- ❗ 部材を切断した場合、切断面のバリやかえりはきれいに取り除いてください。
- ❗ ねじの緩み等異常がないか、定期的に点検し、増し締めしてください。（お使い始めから1ヶ月後と6ヶ月後、その後は1年ごとが目安となります。）

使う工具と準備していただくもの

- 十字ねじ回し 2番
- 六角レンチ 3、4
- ヘクサロビュラねじ回し T20
- アルミニウム合金材を切断できる機械または工具
- 十字穴付なべタッピンねじ3.5×16、3.5×30、4×20
- 両面粘着テープ（3枚扉仕様の場合）

部品一覧 （下記内訳表は、扉の枚数でそれぞれ1セット分です）

それぞれ、以下の品番が記載された袋に入っています。

ⓐ **部品セット（2枚扉用）**	55-3121-071
ⓑ **部品セット（3枚扉用）**	55-3121-072

部品一覧

①ローラー

ⓐ1ヶ ⓑ2ヶ

②ローラー

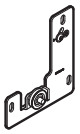

ⓐ1ヶ ⓑ2ヶ

③ローラー

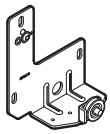

ⓐ1ヶ ⓑ1ヶ

④ローラー

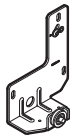

ⓐ1ヶ ⓑ1ヶ

⑤ガイドローラー

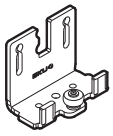

ⓐ2ヶ ⓑ4ヶ

⑥ガイドローラー

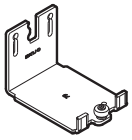

ⓐ2ヶ ⓑ2ヶ

⑦ガイドローラー用ブラケット

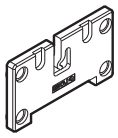

ⓐ4ヶ ⓑ6ヶ

⑧ガイドローラー固定パーツ

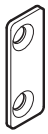

ⓐ4ヶ ⓑ4ヶ

⑨コーナー金具

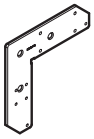

ⓐ4ヶ ⓑ6ヶ

⑩コーナー金具

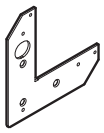

ⓐ4ヶ ⓑ6ヶ

⑪コーナー金具

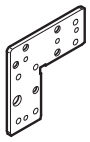

ⓐ8ヶ ⓑ12ヶ

⑫ストッパー

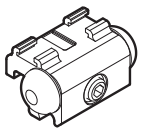

ⓐ4ヶ ⓑ4ヶ

⑬ストッパー

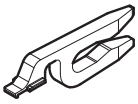

ⓐ2ヶ ⓑ3ヶ

⑭ブッシュ

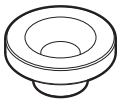

ⓐ12ヶ ⓑ18ヶ

⑮ストッパー

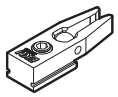

ⓐ4ヶ ⓑ4ヶ

⑯戸当り

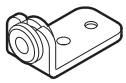

ⓐ－ ⓑ2ヶ

⑰戸当り

ⓐ1ヶ ⓑ－

⑱戸当り固定パーツ

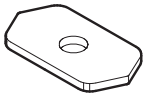

ⓐ1ヶ ⓑ－

⑲戸当り

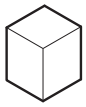

ⓐ－ ⓑ3ヶ

⑳取付ねじ

		ⓐ部品セット	ⓑ部品セット
十字穴付皿小ねじ	M5×8	33ヶ	52ヶ
十字穴付皿小ねじ	M5×10	20ヶ	26ヶ
十字穴付バインド小ねじ	M4×6	16ヶ	24ヶ
ヘクサロビュラ穴付バインド小ねじ	M4×8	－	2ヶ

部品一覧

㉑ガードレール **上用 長さ2500mm** 【品番】56-3072-250 ピッチエンド：約50mm 穴ピッチ：約200mm	㉒ガイドレール **上用 長さ3500mm** 【品番】56-3072-350 ピッチエンド：約50mm 穴ピッチ：約200mm	㉓レール **下用 長さ2500mm** 【品番】55-3100-250 ピッチエンド：約50mm 穴ピッチ：約200mm	㉔レール **下用 長さ3500mm** 【品番】55-3100-350 ピッチエンド：約50mm 穴ピッチ：約200mm
㉕カバープロファイル **長さ2500mm** 【品番】55-3130-250	㉖アルミフレーム **長さ2500mm** 【品番】55-3078-250	㉗防振プロファイル 【品番】40-3061-250 2500mm単位で販売	

オプション

㉘中桟サポートプロファイル **2500mm** 【品番】55-3079-250	㉙中桟プロファイル **2500mm** 【品番】55-3080-250	㉚中桟固定金具 【品番】55-3096-071	㉛スロットナット 【品番】55-3096-072
㉜3枚扉用ストッパー 【品番】55-3128-071	㉝ソフトクロージングダンパー **扉質量18～35kgタイプ** 【品番】55-3091-073 ㊲も必要です。 1セット／扉2枚当り	㉞ソフトクロージングダンパー **扉質量35～60kgタイプ** 【品番】55-3042-071 ㊲も必要です。 1セット／扉2枚当り	㉟ソフトクロージングダンパー **扉質量18～35kgタイプ** 【品番】55-3091-074 ㊳も必要です。 1セット／扉2枚当り
㊱ソフトクロージングダンパー **扉質量35～60kgタイプ** 【品番】55-3042-072 ㊳も必要です。 1セット／扉2枚当り	㊲取付座10 【品番】55-3095-072	㊳取付座12 【品番】55-3129-071	㊴カバー 【品番】55-3043-079
㊵ハンドル **2500mm** 【品番】55-3061-250			

納まり寸法図

KAM= キャビネット外幅

2枚扉の場合

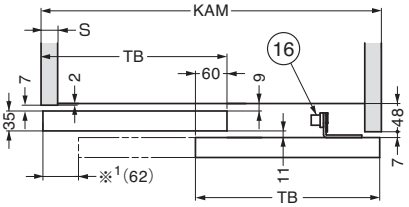

TB（扉幅） = $\frac{W+60}{2}$

ガラス幅 = TB − 7

3枚扉の場合

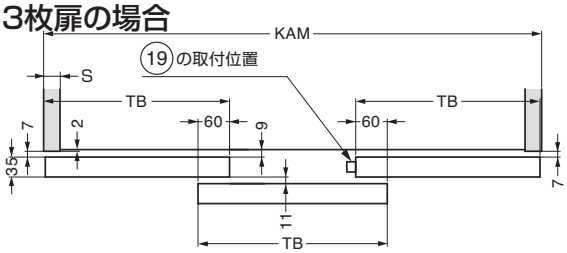

TB（扉幅） = $\frac{W+120}{3}$

ガラス幅 = TB − 7

■ハンドル㊵取付位置

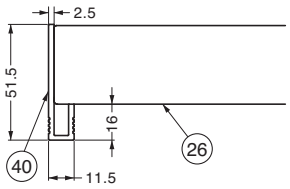

※1 戸当り⑰を取り付けた場合に引き残る最低寸法を示します。

手前側扉の右側
裏面から見た場合

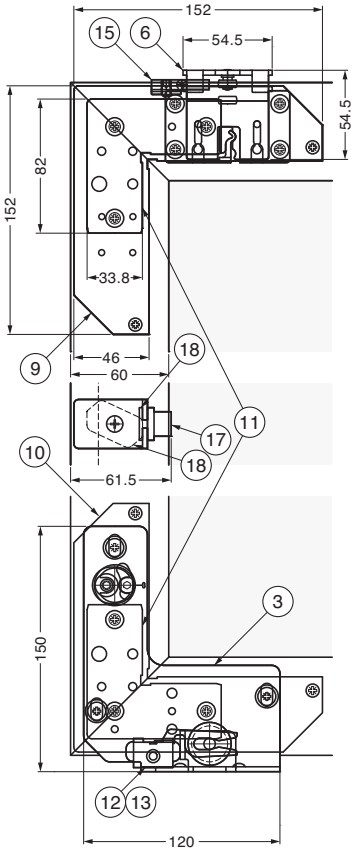

奥側扉の左側
裏面から見た場合
（⑨⑩⑪の表示は省略されています。）

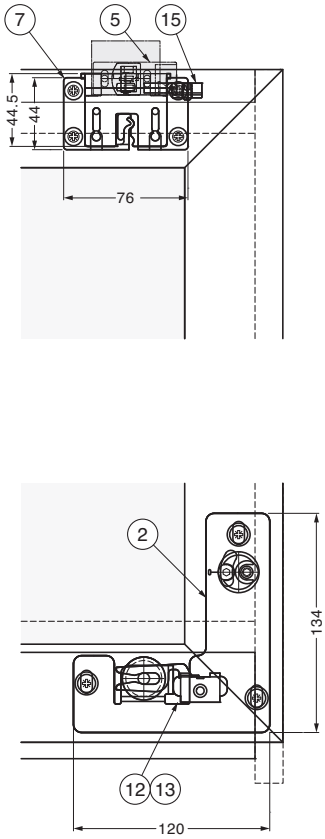

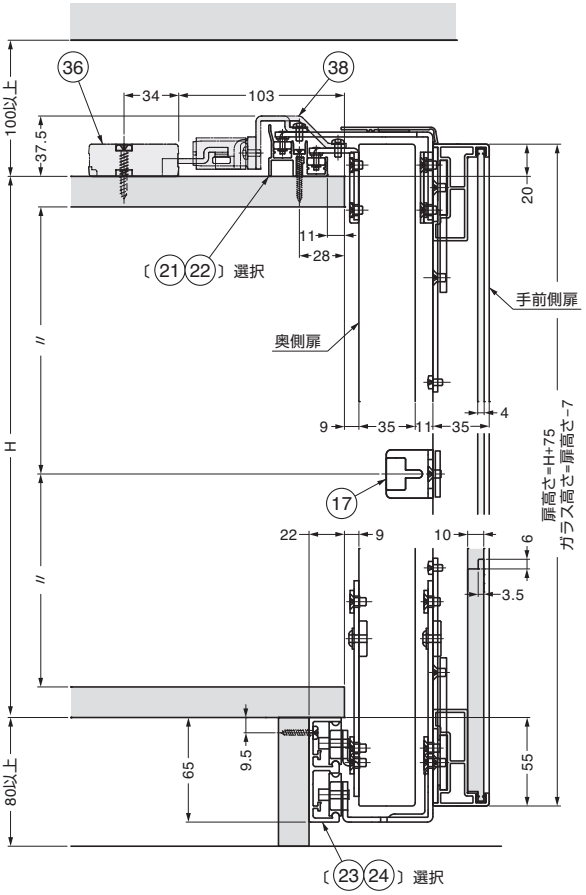

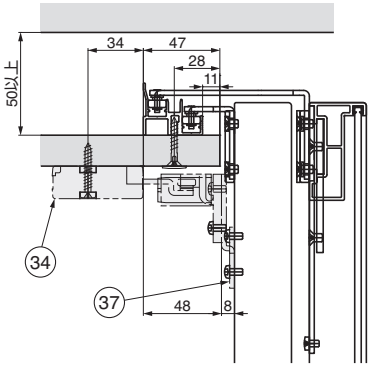

ソフトクロージングダンパー㉞を天板下に取り付ける場合

取り付け手順

A 間口寸法の確認をしてください

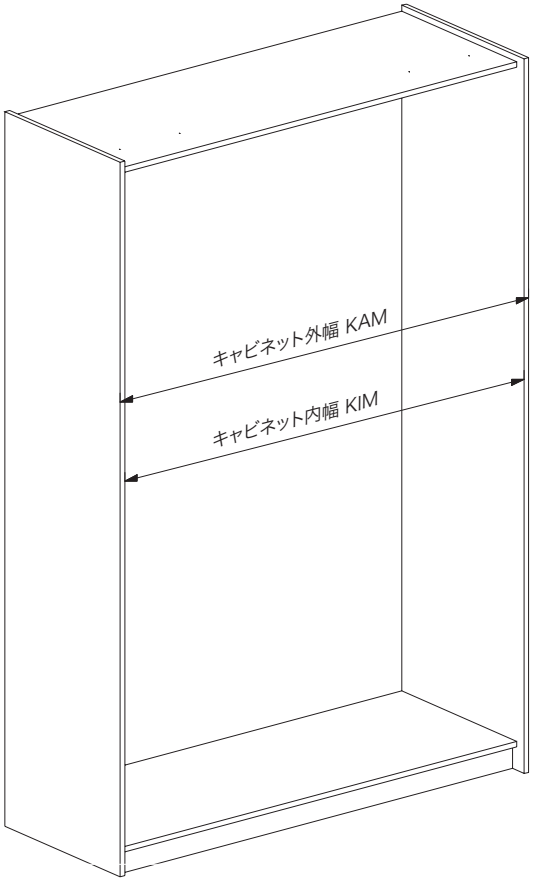

B レールを所定の寸法に切ってください

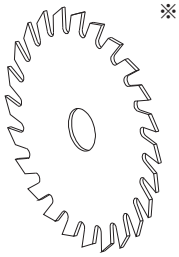

※2 切った位置の都合で取付穴が端より遠く離れてしまう場合は、端から50mm以内のところに新たに穴（φ4）を開けてください。

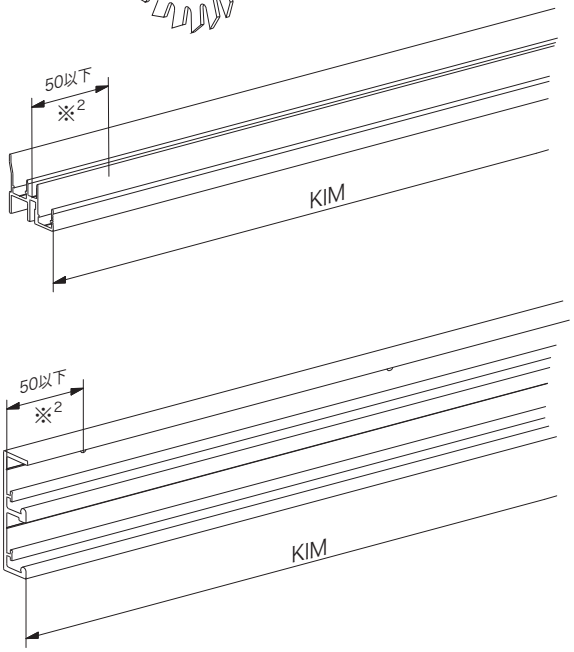

C ストッパー⑫と⑬を組み立ててください

2枚扉の場合　左側用を1ヶ、右側用を1ヶ
3枚扉の場合　左側用を1ヶ、右側用を2ヶ

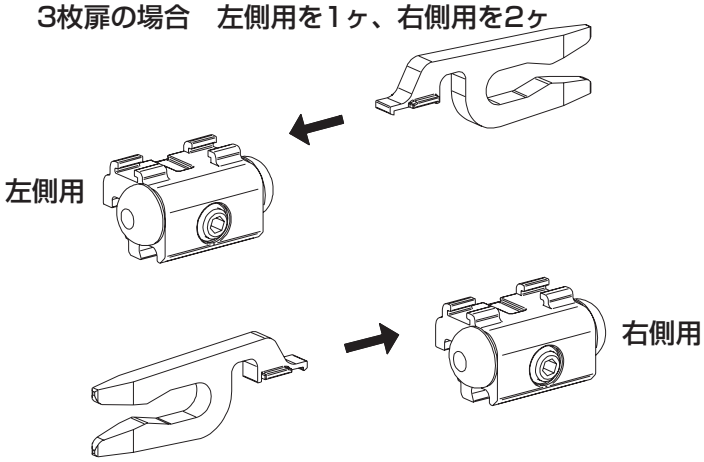

オプションのソフトクロージングダンパーを併用する場合、キャッチ部分は使いません。

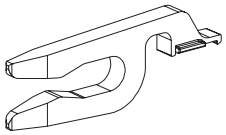

オプション部品のソフトクロージングダンパーを併用する場合、以後本文中のこのマークで示した説明と、ソフトクロージングダンパーの取付説明書（別冊）をご確認ください。

D ガイドレールにストッパー⑮を取り付けてください

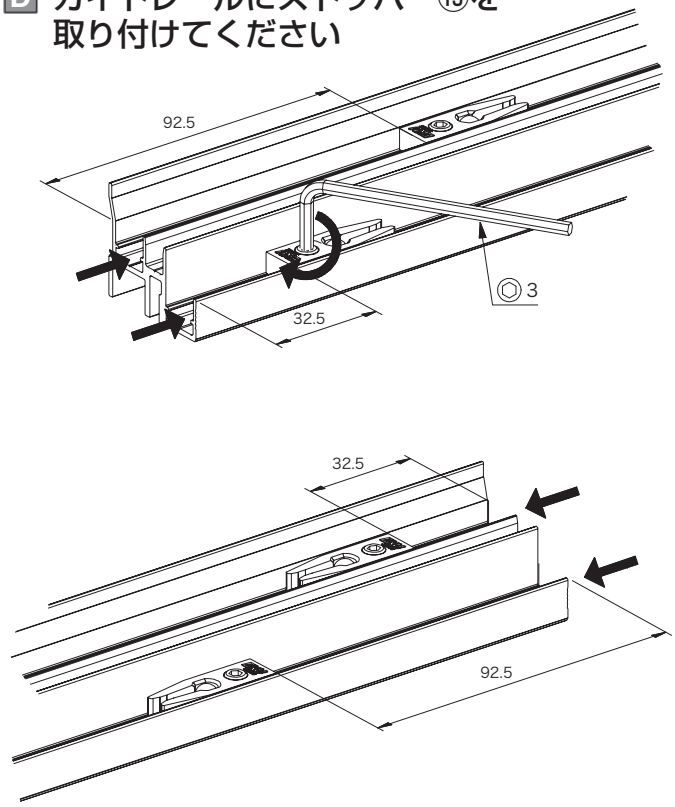

E レールにストッパー⑫と⑬を取り付けてください。キャッチ付、キャッチ無しの使い分けは図の通りです

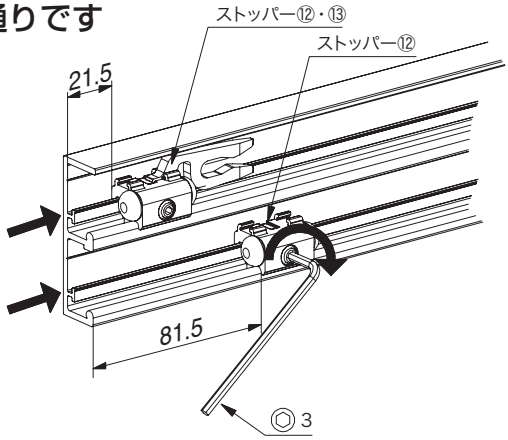

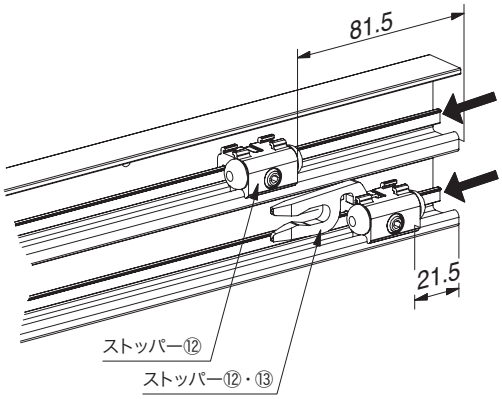

F レール、ガイドレール他、の部品を取り付けてください

十字穴付バインド
タッピンねじ 5 x 30

天板の上に取り付ける場合
ソフトクロージングダンパー㊱
取付座12㊳

244
87
137

天板の下に取り付ける場合
ソフトクロージングダンパー㊹
取付座10㊲

35

ガイドレール㉑㉒

81
244
42

十字穴付バインド
タッピンねじ 5 x 30

なべタッピンねじ 3.5 x 30
(別途)
ガイドレール㉑㉒
天板
28

このような方法でも可能
天板
190の場合
28
皿タッピンねじ 4.5 x 30
(別途)

なべタッピンねじ 4 x 20
(別途)
地板
9.5
レール㉓㉔

レール㉓㉔

G 扉フレームを加工し、組み立ててください

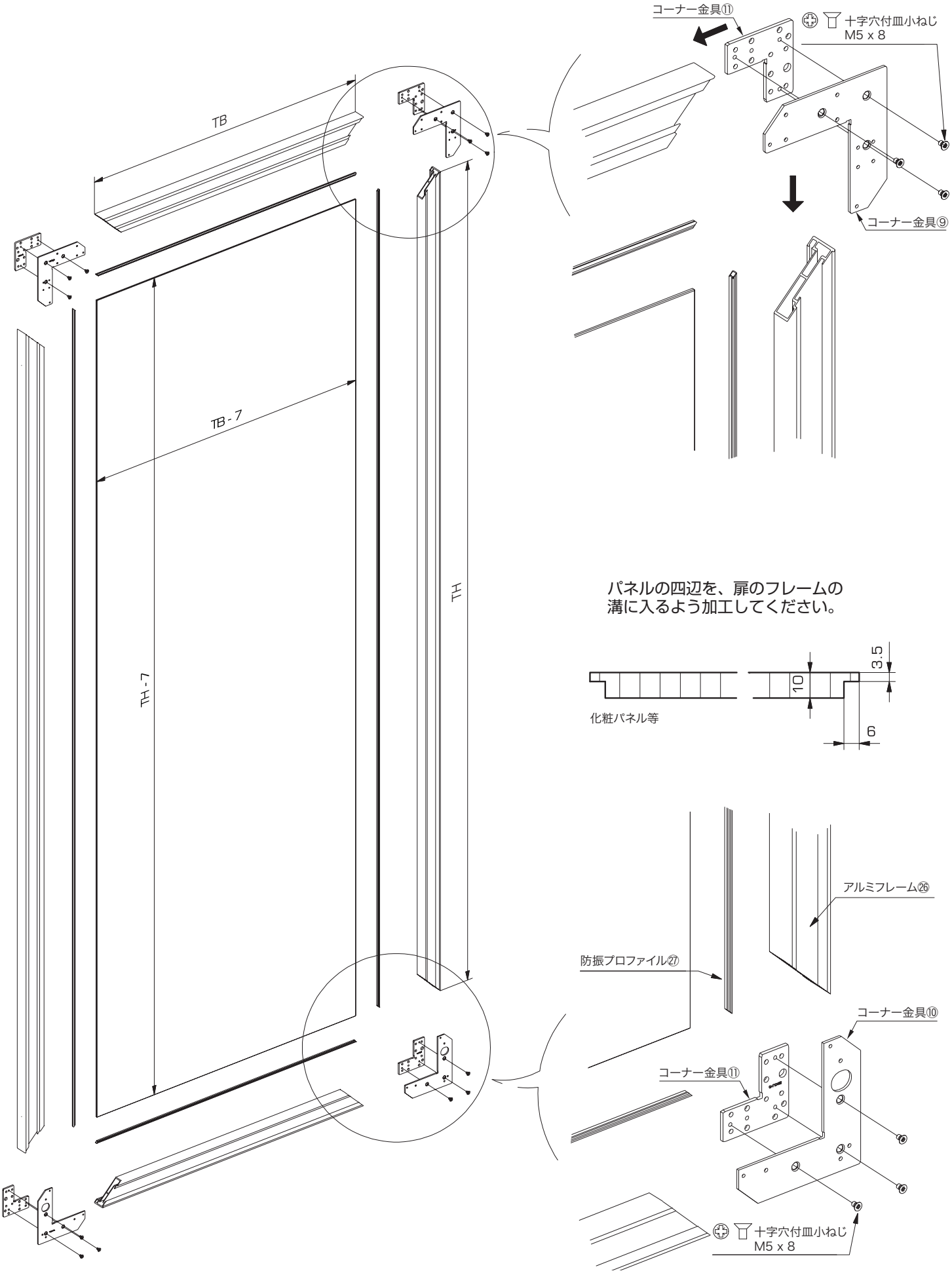

H オプションの中桟を付ける場合

TB

TB - 7

ガラス高さ = AM - 6

TB - 7

ガラス高さ = AM - 6

←寸法は、中桟1列の場合。2列以上の場合は右図参照。

H

スロットナット㉛

中桟プロファイル㉙

TB - 16

250

TB - 120

中桟サポートプロファイル㉘

十字穴付皿小ねじ
M5 x 8

中桟固定金具㉚

十字穴付バインド小ねじ
M4 x 6

3

ガラス高さ = AM - 6

AM

4

ガラス高さ = AM - 5

AM

4

ガラス高さ = AM - 6

AM

3

I コーナー金具⑨〜⑪を固定してください

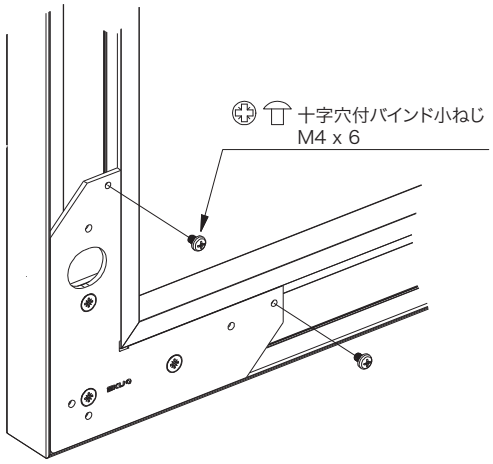

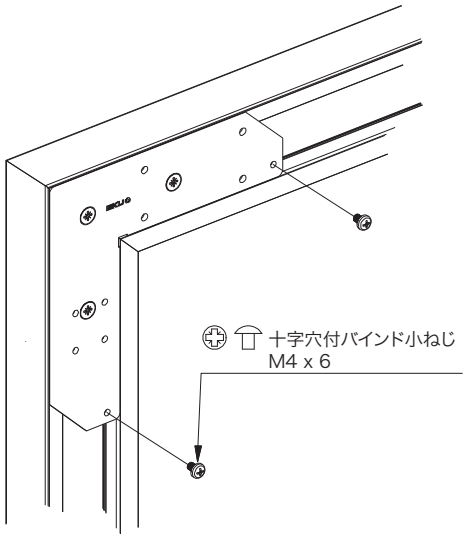

J ローラー部品を取り付けてください

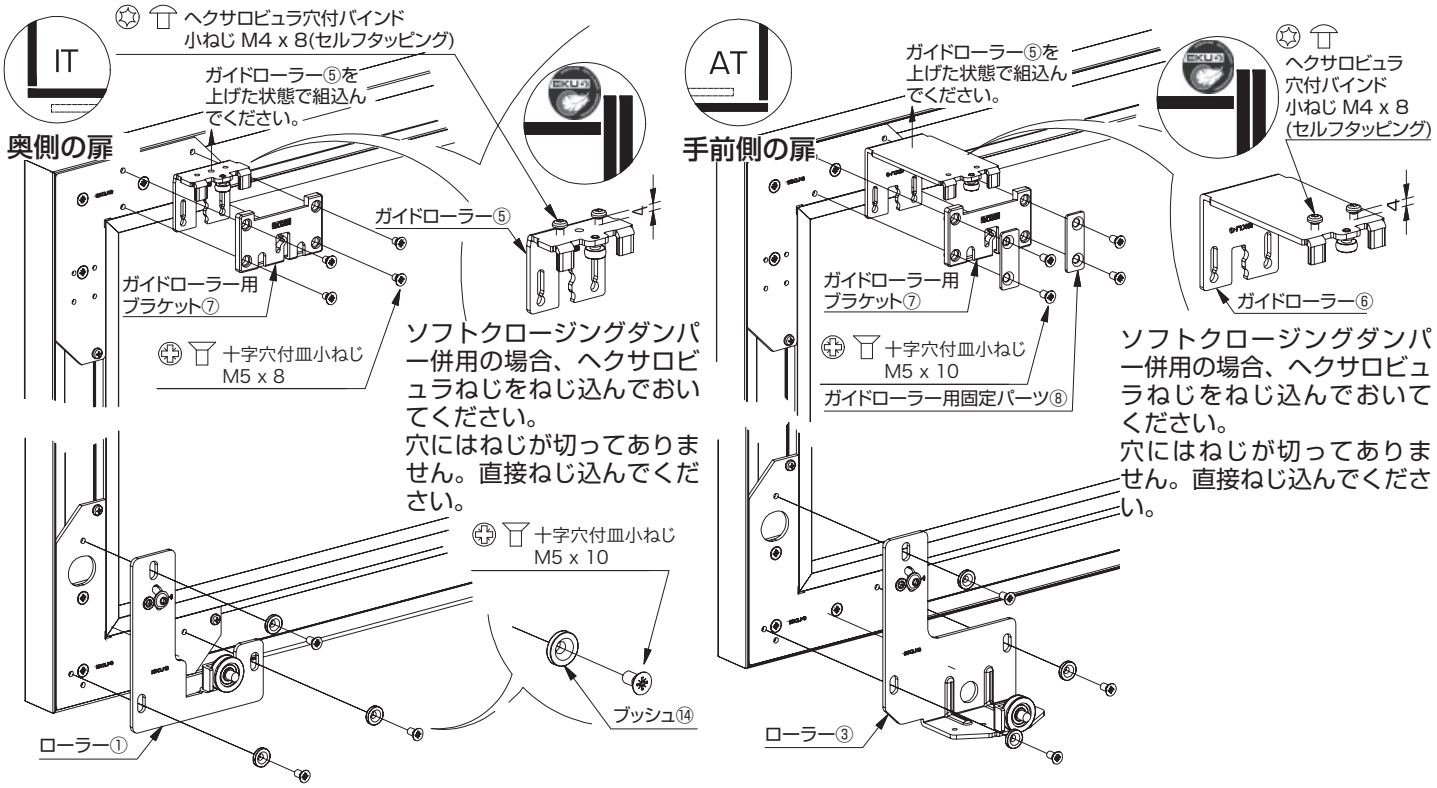

K 扉を取り付けてください

奥側の扉を先に取り付けてください

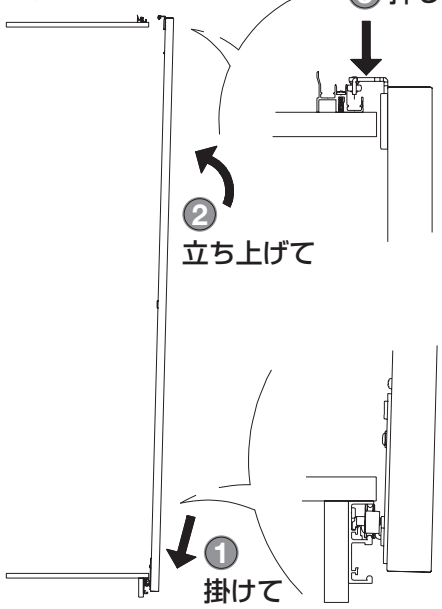

手前側の扉を次に取り付けてください

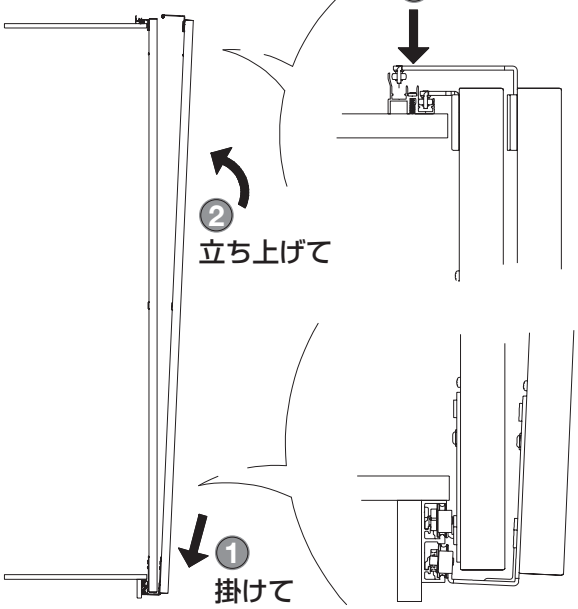

L 扉の高さを調整してください

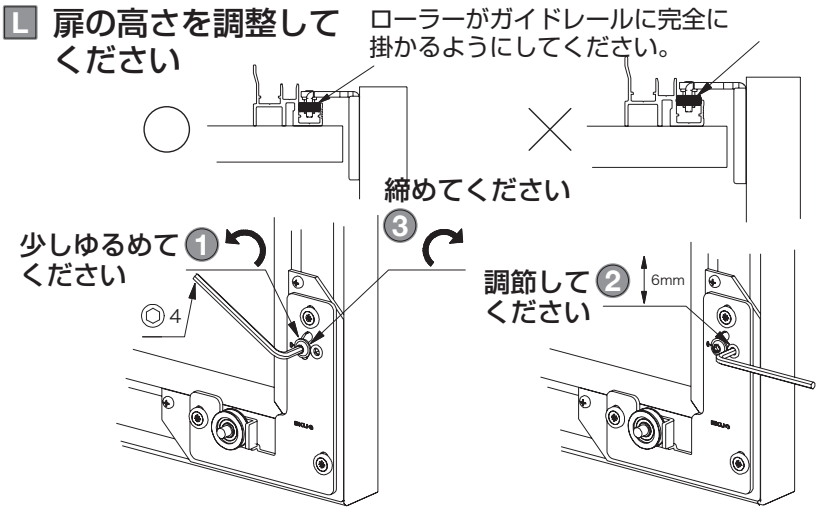

M 戸当り⑯を取り付けてください（3枚扉用）

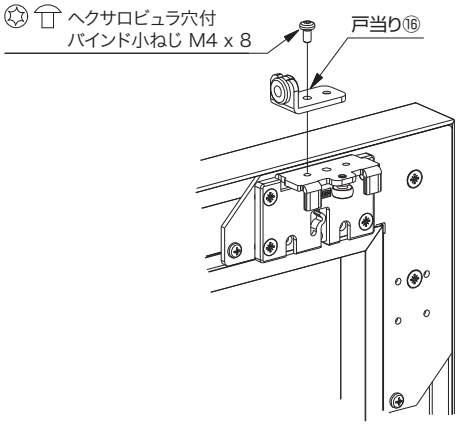

N 戸当り⑰を取り付けてください（2枚扉用）

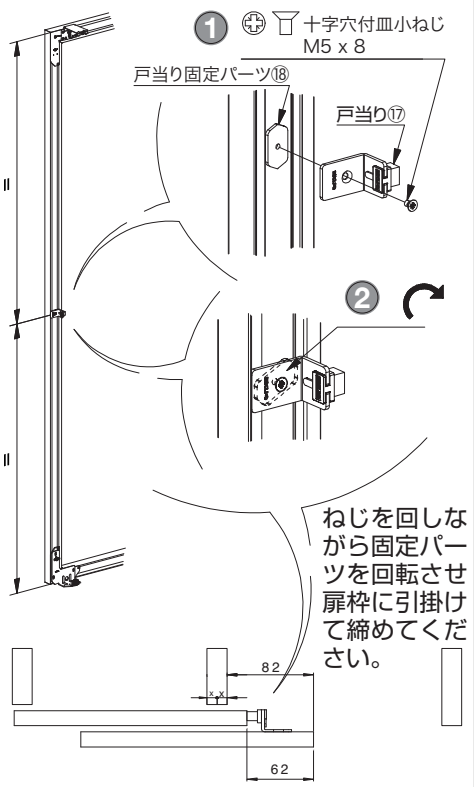

O 〈オプション部品〉ソフトクロージングダンパー受部品を取り付ける場合

受けは、アームがしっかり掛かる高さにしてください。

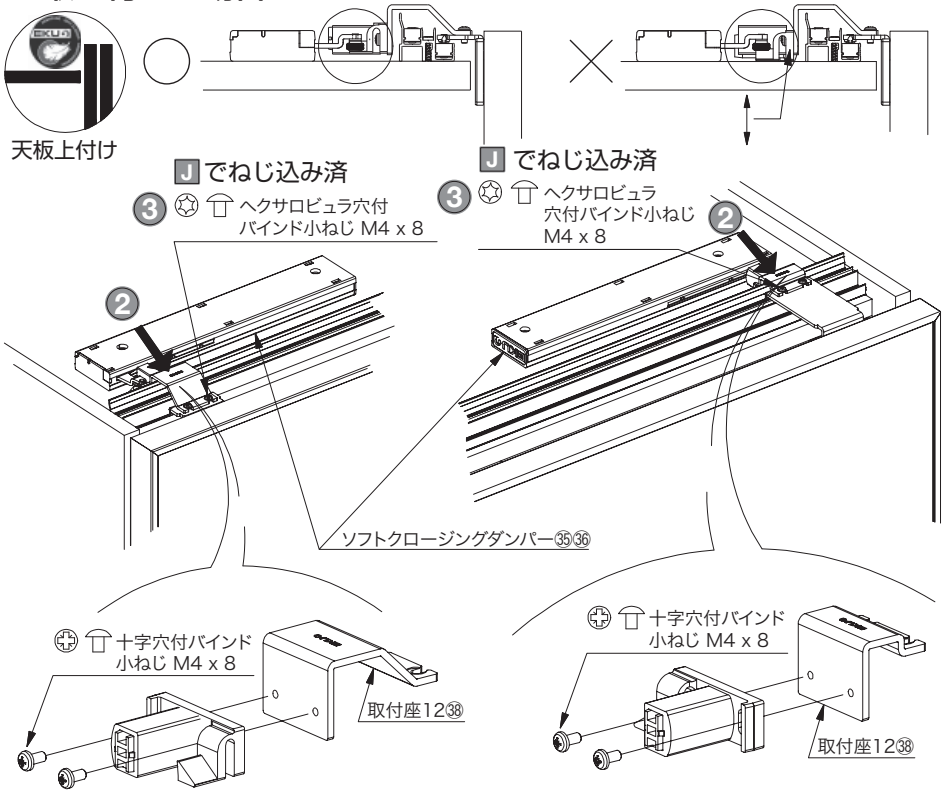

P オプション部品を取り付ける場合

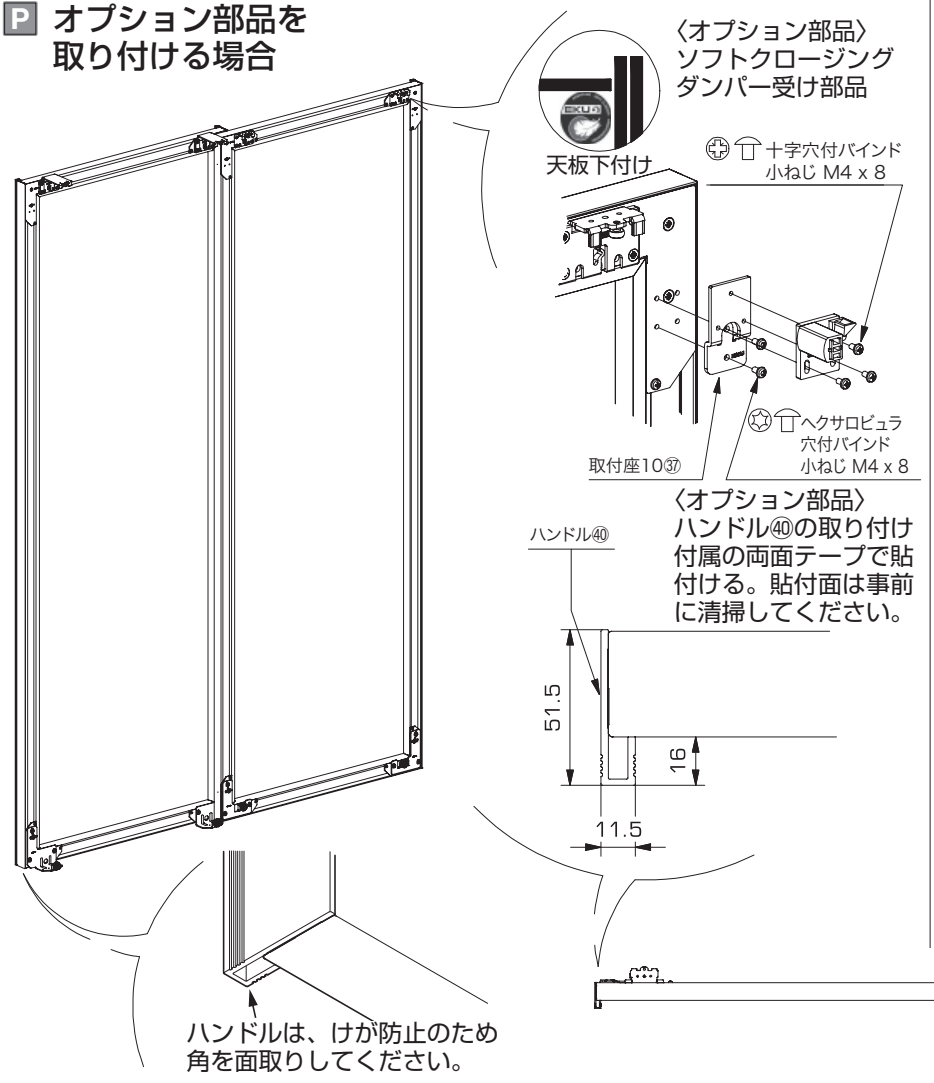

Q 〈オプション部品〉カバープロファイル㉕を取り付けてください

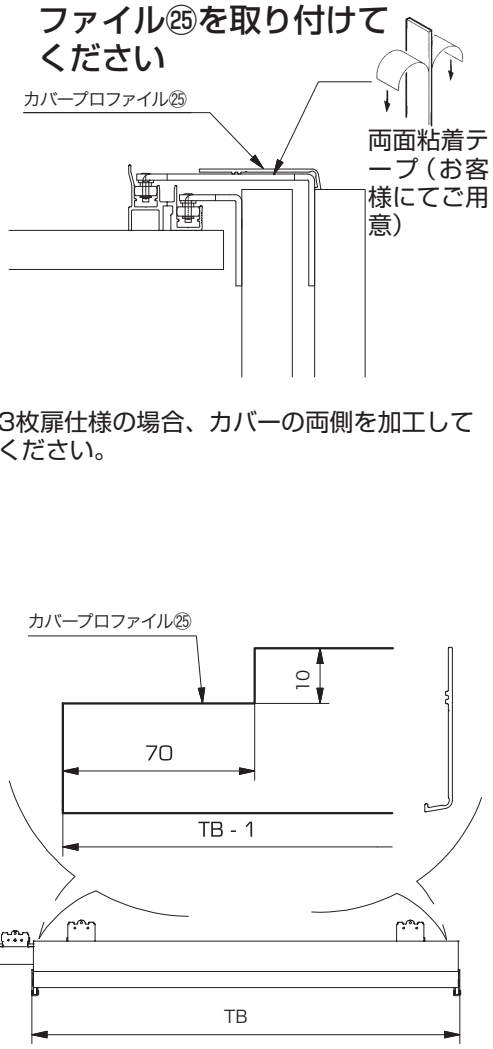

3枚扉仕様の場合、カバーの両側を加工してください。

R 戸当り⑲を取り付けてください（3枚扉用）

開閉仕様によって、取付位置を決めてください。

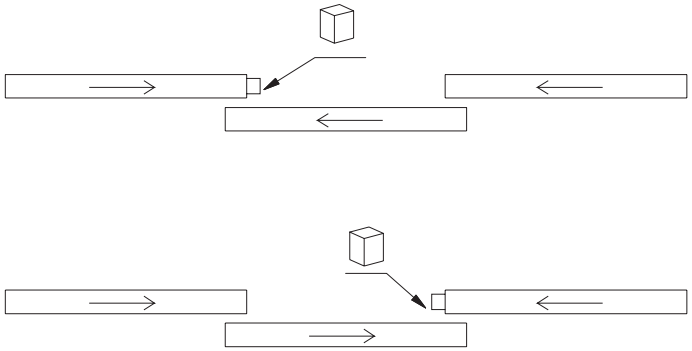

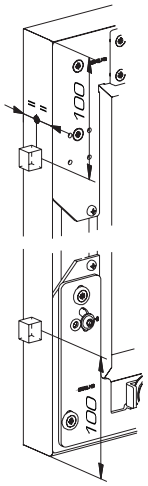

S 〈オプション部品〉3枚扉用ストッパー㉜を取り付ける場合

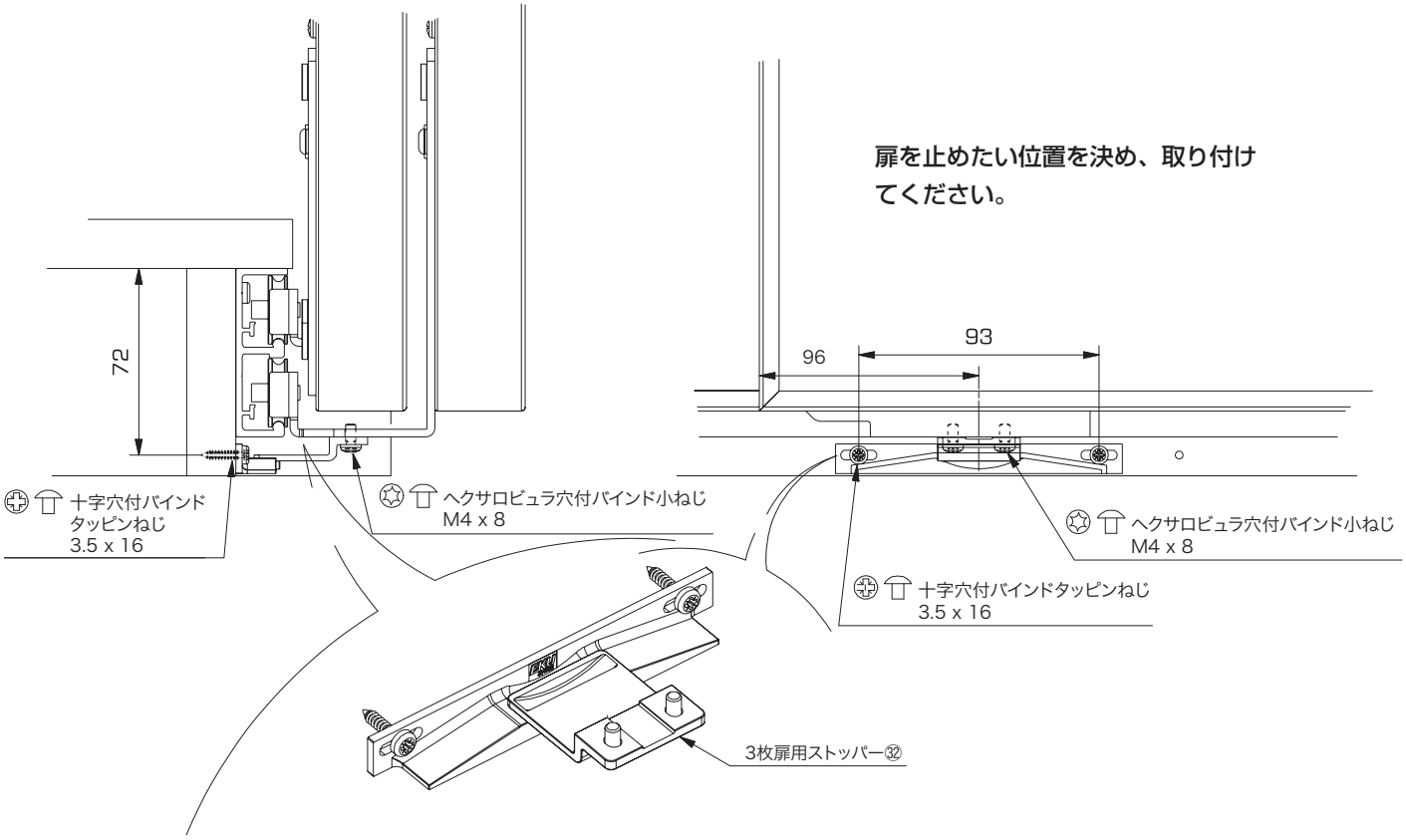

本製品に関するご質問・ご相談は、お買い求めいただいた販売店、または下記の窓口にお願いいたします。

電話番号 **03（3864）1122**

受付時間　**月～金　9:00～17:30**（年末・年始・夏季休暇等は除く）

FAX 03（3863）6875
E-mail：support@sugatsune.co.jp
東京都千代田区岩本町2-5-10　〒101-0032

SUGATSUNE スガツネ工業
LAMP 印の機能&デザイン金物メーカー

ISO 9001（JSAQ384）・ISO14001（JSAE597）審査登録
※ISO9001：国内各拠点　※ISO14001：千葉事業部 千葉工場 および 物流事業部 物流センター
http://www.sugatsune.co.jp/

2016.03　0616-2