LAMP® デザインシャッターDIS-M(面付タイプ) 取付・取扱説明書

このたびは、弊社製品をご採用いただきありがとうございます。取付作業前に本書をよくお読みのうえ、正しく取り付けてください。取付後は、本書をいつでも取り出せるよう保管してください。

本製品について

●キャビネット用のシャッターです。
●スラットはわずかR20で収まり、すっきりとした外観を実現します。

正しく安全に取り付け・お使いいただくために

図記号の意味

警告 注意	禁止	厳守

注意 軽傷を負うことや、物的損害が発生するおそれがある内容を示します。

- 部材を切断した場合、切断面のバリやかえりはきれいに取り除いてください。切りくずがガイドの中に残らないよう、きれいに取り除いてください。
- ごみや汚れがたまる環境では使わないでください。
- シャッターに寄りかかったり、体重をかけたりしないでください。製品の破損や、けがの原因になります。

取り付けできるキャビネット

(キャビネットはメンテナンスのため、分解可能な構造にしてください。

	縦型仕様	横型仕様(片開き)	横型仕様(両開き)
	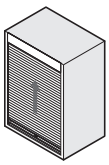	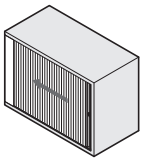	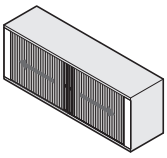
キャビネット寸法	開口幅：300～ 1200 mm 開口高さ：300～ 900 mm 開口奥行き：330 mm以上	開口幅：300～ 900 mm 開口高さ：100～ 1200 mm 開口奥行き：330 mm以上	開口幅：600～ 1800 mm 開口高さ：100～ 1200 mm 開口奥行き：330 mm以上

使う工具と準備していただくもの

・多用途弾性接着剤
・十字穴付きなべ小ねじM4×10…1台に付き8ヶ(横仕様、縦仕様：板金キャビネット用)、1台につき16ヶ
(横仕様両開き用)
・十字穴付バインドタッピンねじ呼び径4×20…1台に付き8ヶ(横仕様、縦仕様：木製キャビネット用)、
1台につき16ヶ(横仕様両開き用)
・十字穴付きなべ小ねじM4×10…1台につき2ヶ(縦仕様：バランス受け⑥取付用)
・十字穴付き皿木ねじ2.7×13…1台につき2ケ（ストライク⑩取付用）
・連結テープ（弊社取扱い指定品　品番：DIS-020）
・グリス　　（弊社取扱い指定品　品番：DIS-025）

部品一覧

①スラット
品番：DIS-001-1200
長さ：1200 mm

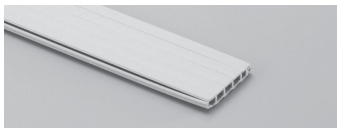

②面付パーキング
品番：DIS-004R(右用)
品番：DIS-004L(左用)

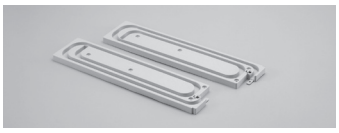

③面付ガイド
品番：DIS-05-860
長さ：860 mm

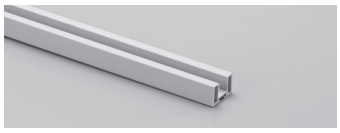

④エンドスラット大
品番：DIS-007-1200
長さ：1200 mm

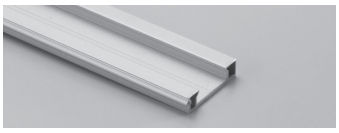

⑤エンドスライダー
品番：DIS-009

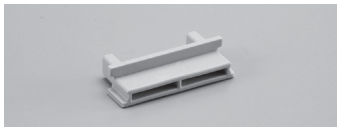

⑥バランス受け(縦型仕様のみ使用)
品番：DIS-012

⑦バランススプリング
(縦型仕様のみ使用)**受注対応品**

オプション

⑧化粧カバー(1200 mm)
品番：DIS-006-1200
長さ：1200 mm

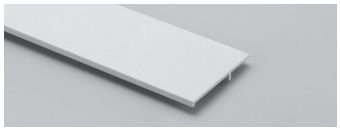

⑨コインズロックF500
品番：DIS-022
キーフック：品番：DIS-010

⑩ストライク
品番：DIS-011

⑪面付センターストッパー
(横型両開き仕様のみ使用)
品番：DIS-017

⑫ストライク両開用
(横型両開き仕様のみ使用)
品番：DIS-021

⑬中間スラット(1198 mm)
品番：DIS-019
長さ：1198 mm

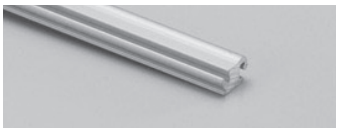

⑭手掛スラット(1198 mm)
品番：DIS-023
長さ：1198 mm

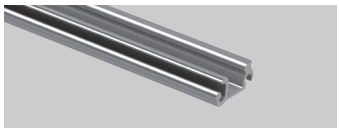

⑮面付パーキングカバー
品番：DIS-024

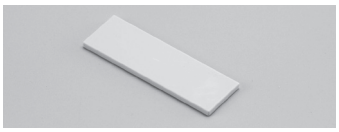

⑯マグネットキャッチ
(縦型仕様木製キャビネットのみW600以下で使用)
品番：IND10-WT

⑰マグネットキャッチ
(縦型仕様板金キャビネットのみW600以下で使用)
品番：MC-FP5W

⑱中間ブラケット
(縦型仕様のみ、W600以下で使用)
品番：DIS-024

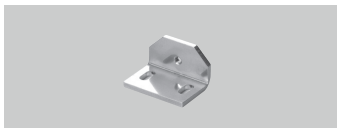

寸法図（縦型仕様、化粧カバー⑧を使用する場合）

横型仕様の場合、下図の縦型仕様の側面図が平面図になります。

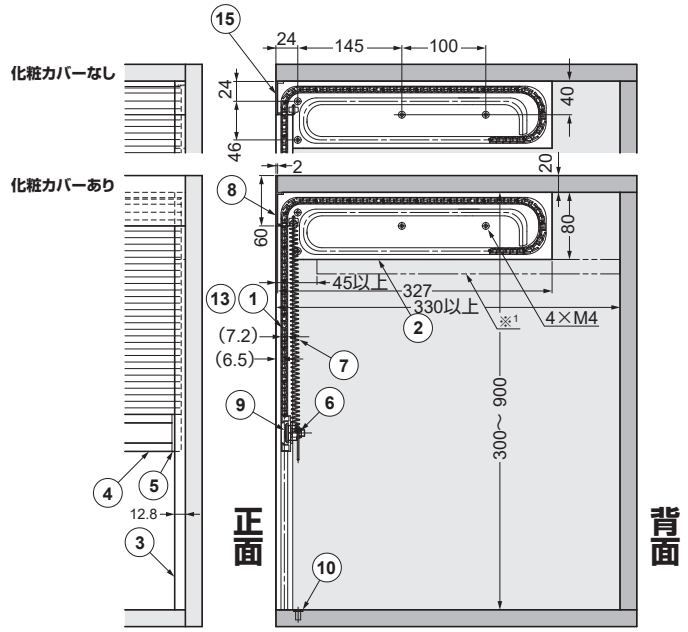

■マグネットキャッチ⑯⑰、中間ブラケット⑱（オプション）の取付図　縦仕様のみ

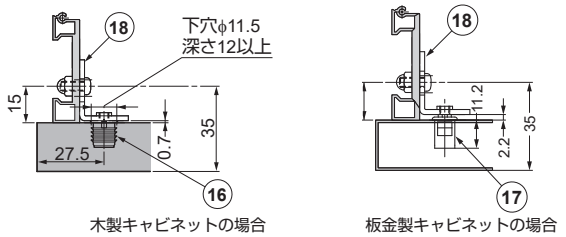

■コインズロックF500⑨(オプション)の取付図

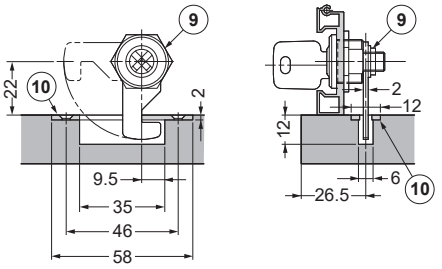

※1 横型仕様で倒れやすい物を収納する場合、巻き込んだシャッターと収納物が接触することがあります。
必要に応じて面付パーキングの横に中帆立を設けてください。
中帆立は取り付けおよびメンテナンスのため、取り外し可能な構造としてください。

加工が必要な部品

仕様	縦型仕様 W = 300 ～ 1200 H = 300 ～ 900 D = 330 以上		横型仕様（片開き） W = 300 ～ 900 H =1 00 ～ 1200 D = 330 以上		横型仕様（両開き） W = 600 ～ 1800 H = 100 ～ 1200 D = 330 以上	
部品名	必要数量	カット寸法	必要数量	カット寸法	必要数量	カット寸法
スラット①	W600未満 H/40枚 W600以上 H/48 枚 （小数点切上）	W - 10	H600未満 W/40枚 H600以上 W/48 枚 （小数点切上）	H - 10	H600未満 {(W/2)/40（小数点切上）}×2 枚 H600以上 {(W/2)/48（小数点切上）}×2 枚	H - 10
面付ガイド③	2本	H - 40	2本	W - 40	2本 2本	(W/2) - 40 (W/2) - 41.5※2
エンドスラット大④	1本	W - 30	1本	H - 30	2本	H - 30
化粧カバー⑧（オプション）	1枚 W600以下の場合に使用	W	1枚 H600以下の場合に使用	H	2枚 H600以下の場合に使用	H
中間スラット⑬（オプション）	H/48 枚 （小数点切上） W600以上の場合に使用	W - 12	W/48 枚 （小数点切上） H600以上の場合に使用	H - 12	{(W/2)/48（小数点切上）}×2 枚 H600以上の場合に使用	H - 12
手掛けスラット⑭（オプション）	1本	W - 12	1本	H - 12	2本	H - 12

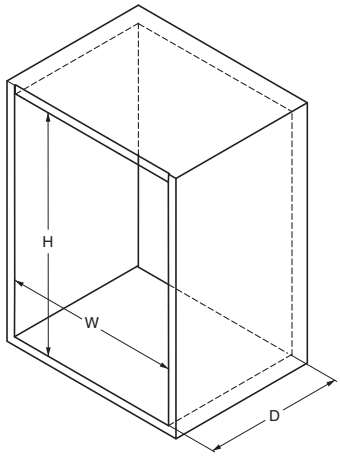

※2 横型(両開き)の場合、面付センターストッパー⑪を挟むため、面付ガイド③ 2/4本の片側を1.5 mm短くカットします。

取付手順

1 面付パーキングの固定(縦・横型仕様共通)

面付パーキング②（左右あり）を天板の裏にぴったりと押し付け、ねじで固定する。（推奨ねじ：十字穴付バインドタッピンねじ 4 × 20、面付パーキング 1 ヶ所に付 4 本）。

※3 の面が側板より 2 mm 引っ込んだ位置に固定してください。
※4 化粧カバーを付けた後、天板と面一になります。

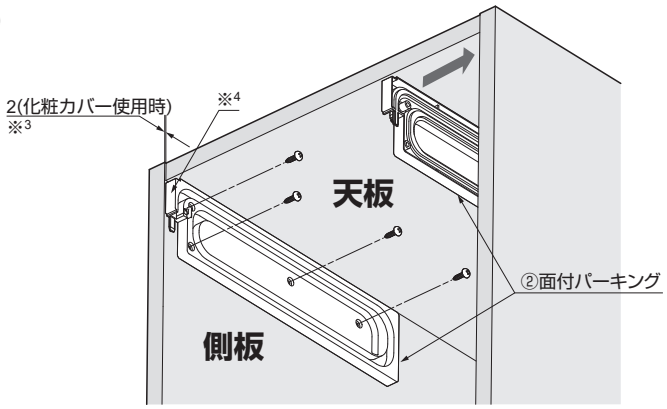

2 マグネットキャッチ(オプション)の取付け（縦型仕様のみ）

縦型仕様で幅 600 mm 以下の場合、マグネットキャッチ⑯または⑰と中間ブラケット⑱を使用する。
木製キャビネットの場合は上図のように開口 W の 1/4 の位置に穴加工する。
(右図は、マグネットキャッチ⑯を使う場合)

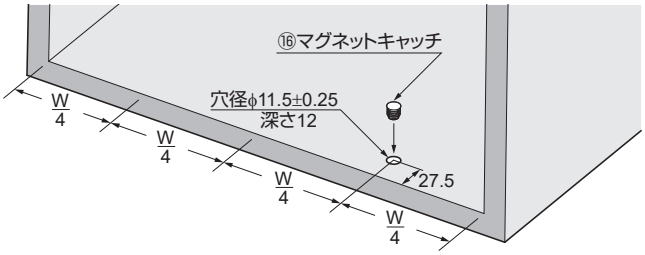

板金製キャビネットの場合は、右図のように開口 W の 1/4 の位置に穴加工する。
(右図は、マグネットキャッチ⑰を使う場合)

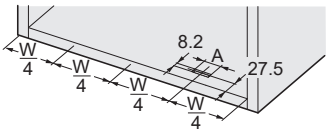

板厚	$A^{+0.1}_{0}$
0.8	34.1
1.0	34.1
1.2	34.5
1.4	34.5
1.6	35.0
1.8	35.5
2.0	36.5

3 エンドスラットの加工と組立て(縦・横型仕様共通)

(縦型仕様の場合)

幅 600 mm 以下の場合

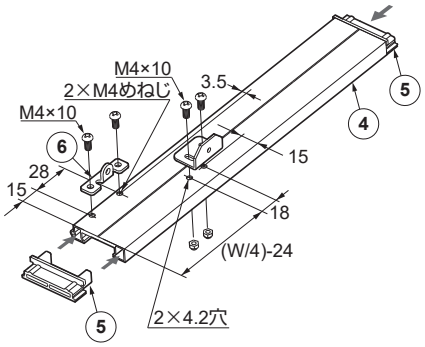

エンドスラット大④にバランス受け⑥を固定するねじ穴を加工する。

幅 600 mm 以上の場合

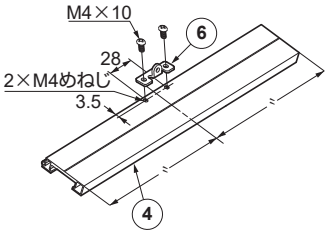

幅 600 mm 以上の場合は、中央にバランス受け⑥を固定するねじ穴を加工する。

(横型仕様の場合)

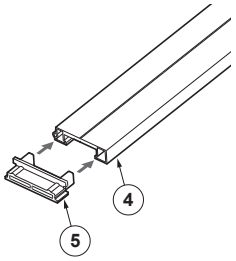

エンドスラット大④に エンドスライダー⑤を両端部に隙間なく押し込む。図を参考に向きに注意する。

●コインズロック F500 ⑨ (オプション) を使用する場合
（縦、横型仕様共通）

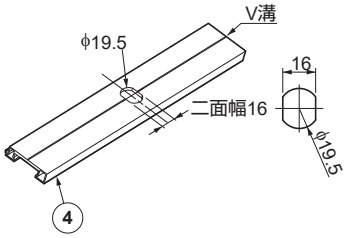

コインズロック⑨を使用する場合は、長手中央部に上図のような穴加工を追加する。V 溝上が短手の中央位置となります。

(横型両開きの場合の受座側)
エンドスラット④は鍵側、受け側で仕様、加工が異なります。

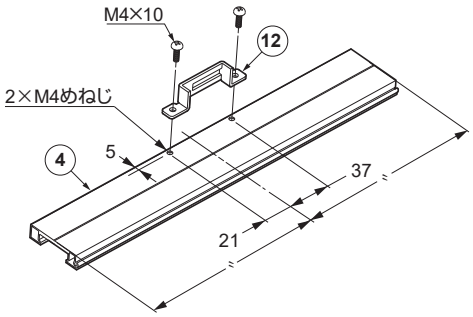

長手中央部を基準に図の様にねじ穴加工する。ストライク両開き用⑫を取り付ける。 エンドスラット大④の向き、位置関係に注意する。

4 スラットの組立て(縦・横型仕様共通)

・多用途弾性接着剤および連結テープを使用して、必要本数のスラットを連結する。

・接着剤はズレ防止程度ですので、100 ～ 150 mm ピッチで極少量で構いません。
接着剤がきちんと固まってから次項に進んでください。

・必要に応じて手掛けスラット⑭ (オプション) を組み込む。
必ずスラット①の間に使用し、中間スラット⑬ (オプション) と接合しないようにする。
中間スラット同様 スラットの幅より 2 mm 短い寸法設定です。
両端が 1 mm 引っ込む様に固定する。
※2

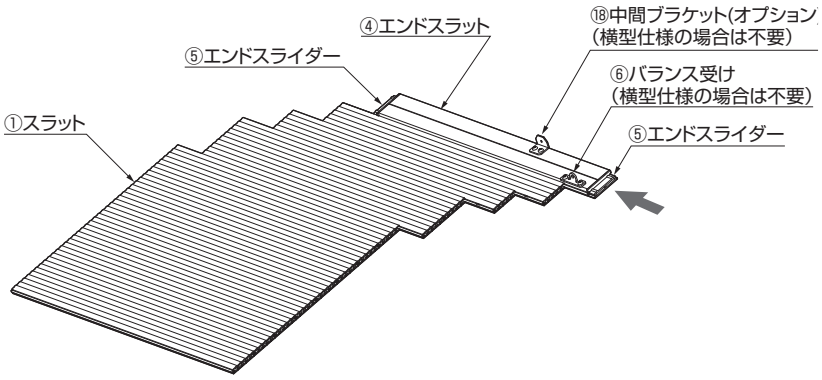

連結テープ貼付けでの注意事項

水分、ほこり、油分を取り除く。

テープの浮きが出ないよう、凹凸に密着するよう少しずつ押し付ける。

目安として1㎠当り 50 N㎠ (約5 kg重) ウエスなどで圧着。

・縦型仕様で幅 600 mm 以上（横型仕様で高さ 600 mm 以上）の場合はスラット①と中間スラット⑬（オプション）を 1 本ずつ交互に組み合わせる。

連結テープをスラット裏側（キャビネット内観側）に貼り、ずれないように固定する (72 時間以内での使用は、十分な接着が得られない可能性があります)。

・中間スラット (オプション) は スラットの幅より 2 mm 短い寸法設定です。
両端が 1 mm 引っ込むように、固定する。※5

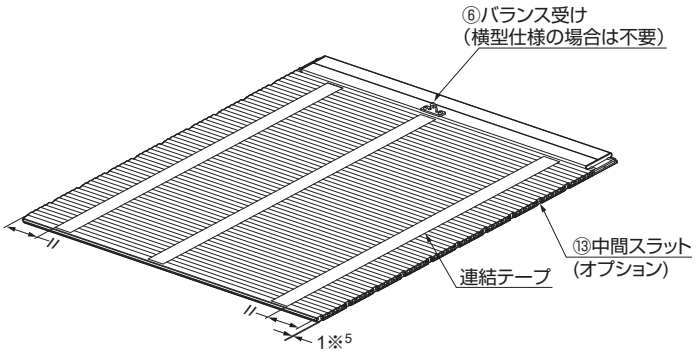

5 キャビネットへの組込み(縦・横型仕様共通)

面付パーキング②に指定のグリスを塗布し、
組み立てたスラットを静かに組み込む。
その後、一番上まで巻き入れる。

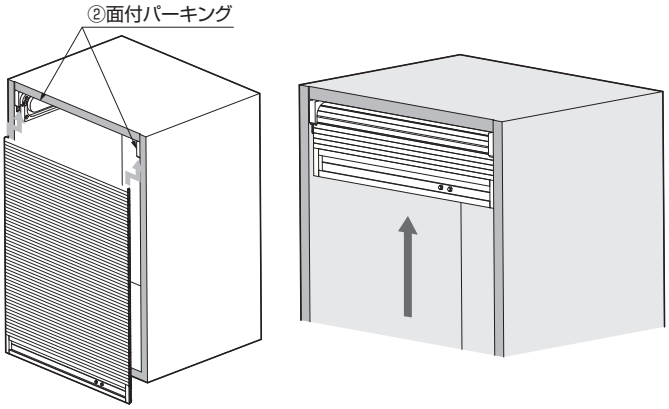

6 バランススプリングの組立て(縦型仕様のみ)

バランス受け⑥と面付パーキング②の間に バランススプリング⑦を引っ掛ける。
幅 600 mm 以下の場合はバランス受けにスプリングを 1 本引っ掛け、幅 600 mm 以上時は左右各 1 本づつ V 字状に 2 本引っ掛ける。

※6 バランススプリングは、シャッターサイズにより最適な強さを用意いたしますので、受注対応となります。

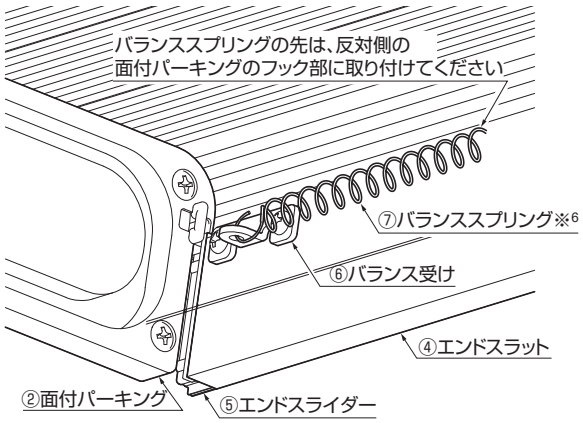

7 面付ガイドの組立て(縦・横型仕様共通)

面付ガイド③に張付けてある両面テープの剥離紙をはがし面付パーキング②に差し込みながらキャビネット側パネルに貼りつける。
横型の両開き仕様時は 面付ガイド間に面付センターストッパー⑪を差し込むので厚み分、片方の面付ガイドを 2/4 本、1.5 mm 短くカットしてください。

スラット①が通る面付ガイド③の内側溝部に指定のグリスを塗布する。定期的に塗布することで滑らかな動きを維持できます。

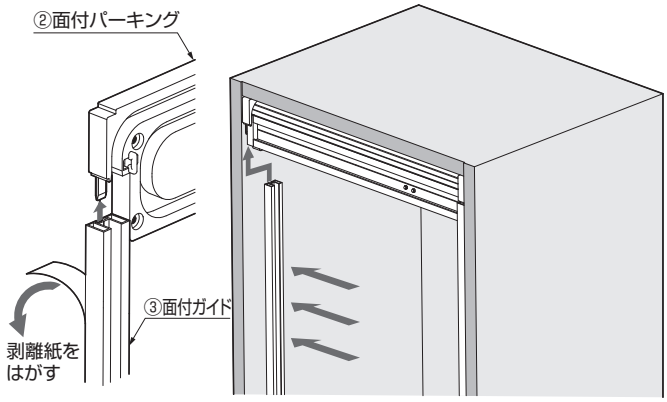

8 化粧カバー、面付パーキングカバーの組付け(オプション)

縦型仕様幅600 mm以下の場合
(横型仕様高さ600 mm以下の場合)

化粧カバー⑧に貼り付けてある両面テープの剥離紙をはがし、面付パーキング②と嵌合する爪に気をつけながらキャビネット天板小口に貼り付ける。

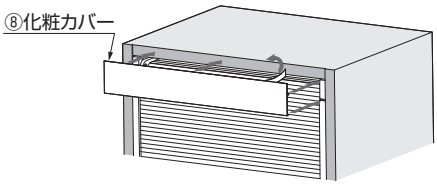

縦型仕様幅600 mm以上の場合
(横型仕様高さ600 mm以上の場合)

面付パーキングカバー⑮に貼り付けてある両面テープの剥離紙はがして右図のように 2 個貼り付ける。

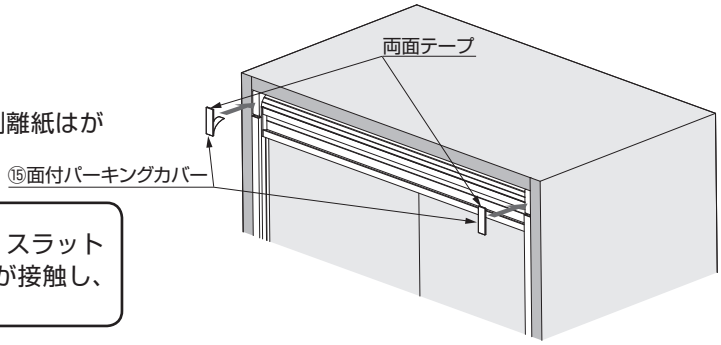

⚠注意

幅または高さ 600 mm 以上で化粧カバーを使用すると、スラットまたは化粧カバーの反りにより、スラットと化粧カバーが接触し、破損するおそれがあります。

取扱い上の注意

シャッターを閉める際は、エンドスラット大④または手掛スラット⑭の両端を持ち操作してください。
エンドスラットまたは手掛スラットの片側だけを持ち操作すると、エンドスラット大が傾き滑らかな動きが得られません。両端を持って操作してください。

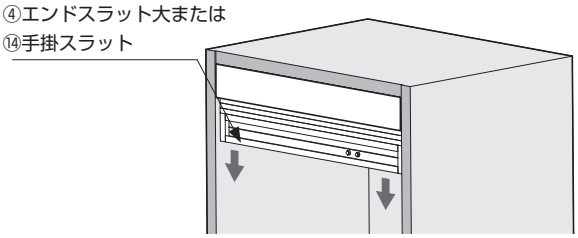

本製品に関するご質問・ご相談は、お買い求めいただいた販売店、または下記の窓口にお願いいたします。

電話番号 03(3864)1122
受付時間 月～金 9:00～17:30 (年末・年始・夏季休暇等は除く)
FAX 03(3863)6875
E-mail : support@sugatsune.co.jp
東京都千代田区岩本町2-5-10 〒101-0032
SUGATSUNE スガツネ工業
LAMP 印の機能&デザイン金物メーカー
ISO 9001(JSAQ384)・ISO 14001(JSAE597) 審査登録
※ISO9001: 物流 WEST を除く、国内拠点 ※ISO14001: 千葉工場および物流センター (SBC)
https://www.sugatsune.co.jp/

2020.12 0628-5