Digilock® ダイヤル錠 DSD 型 パブリック仕様　取付・操作説明書

このたびは、弊社製品をご採用いただきありがとうございます。　取付作業前に本説明書をよくお読みのうえ、正しく取り付けてください。 取付後は、本書をいつでも取り出せるよう保管してください。

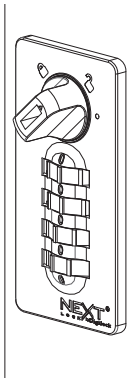

本製品について

- ●木扉・板金扉の両方に取付け可能なダイヤル錠です。
- ●暗証番号を忘れても、別売の非常解錠キーを用いて解錠できます。

取り付けできる扉

扉厚	1 ～ 20 mm 以下

正しく安全に取り付けていただくために

図記号の意味

⚠ 警告 注意	🛇 禁止	❗ 厳守

⚠ 注意　軽傷を負うことや、物的損害が発生するおそれがある内容を示します。

❗ 非常解錠キーや検索ピンは、悪用されることがないよう管理してください。

寸法図

本体寸法

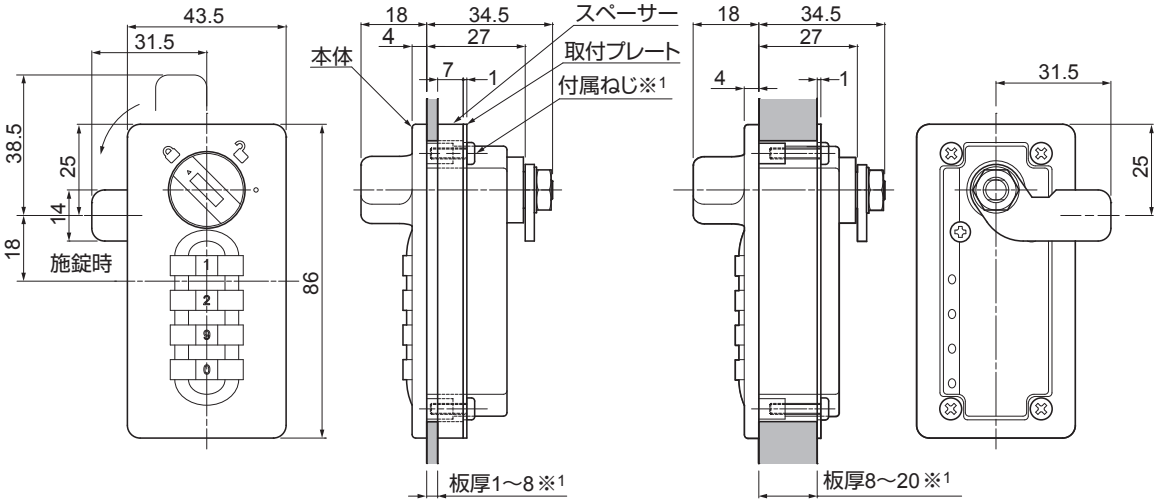

取付穴加工図

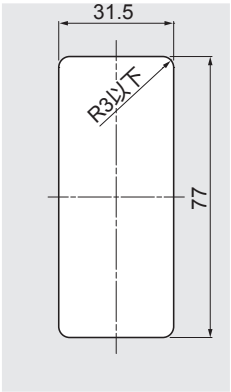

カム位置

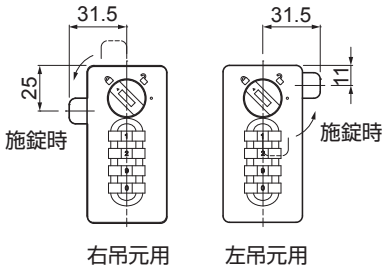

※1 扉厚と取付ねじのサイズ

扉厚	スペーサー	ねじのサイズ
5 以下	要	M3 × 10
5 ～ 8	要	M3 × 14
8 ～ 12	不要	M3 × 10
12 ～ 16	不要	M3 × 14
16 ～ 20	不要	M3 × 18

取付手順

図は右吊元の場合を示します※2

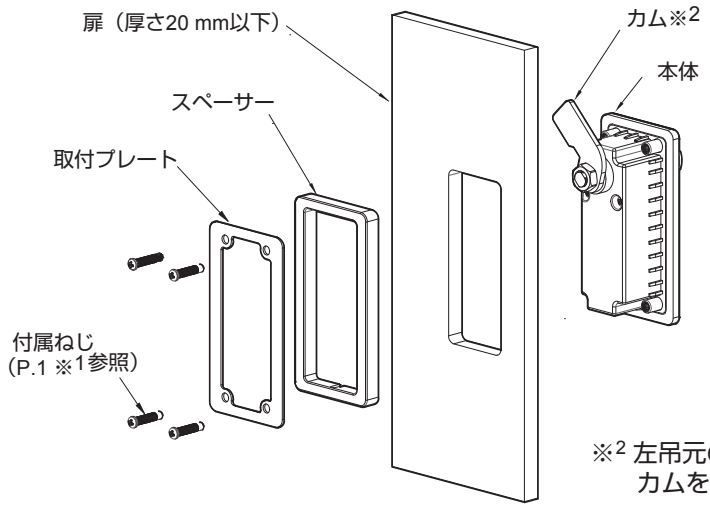

※2 左吊元の場合
カムを裏返してください。

暗証番号での操作

1 施錠方法

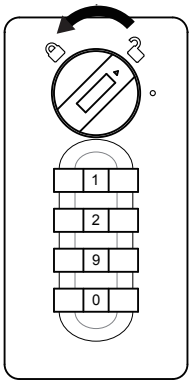

1. つまみを 🔓 の側に合わせる。
2. 扉を閉じる。
3. 設定する番号にダイヤルを回す。
4. つまみを 🔒 側に回す。
5. ダイヤルをランダムに回しておく。

2 解錠方法

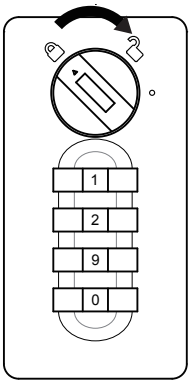

1. 設定した番号にダイヤルを回す。
2. つまみを 🔓 側に回す。
3. 扉を開ける。
4. ダイヤルをランダムに回しておく。

非常解錠キーでの操作

【1】解錠操作

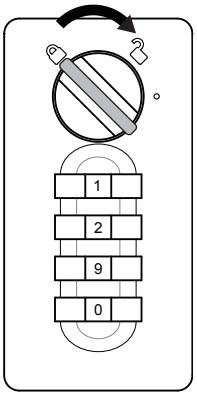

1. 非常開錠キーを挿入する。
2. つまみを 🔓 側に回す。
3. 扉を開ける。
   暗証番号が判らなくなった錠を復旧させるには、【2】ダイヤルのリセットを実行してください。

もし、間違った扉を開錠してしまった場合は、扉を閉じ、非常開錠キーでつまみを 🔒 側に戻してください。その扉は施錠時に設定した番号で開錠できるようになります。

【2】ダイヤルのリセット

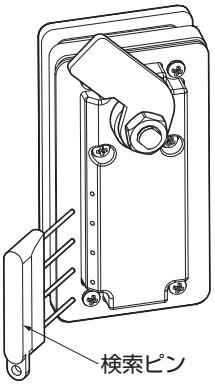

1. 非常開錠キーを挿入する。
2. つまみを 🔓 側に回す。
3. 扉を開ける。
4. つまみを 🔒 側に回す。
5. 非常開錠キーを抜く。
6. 捜索ピンを挿入する。
7. 捜索ピンを押し込んだ状態で、各ダイヤルを止まるまで回す。
8. つまみを 🔓 側に回す。
   （これで、本製品は施錠前の状態に戻ります。）

本製品に関するご質問・ご相談は、
ご購入先の販売店 へのお問い合わせを推奨しております。
※弊社は代理店販売をメインとしておりますので、販売代理店へ先ずお問い合わせいただく事が、スムーズな対応にもなります。

SUGATSUNE スガツネ工業
LAMP 印の機能&デザイン金物メーカー
TEL:03-3864-1122(代)　平日9:00～17:30
E-mail : support@sugatsune.co.jp

2022.01 1180-2