Digilock® 電子錠　DSKN 型　取付説明書

このたびは､弊社製品をご採用いただきありがとうございます。取付作業前に本説明書をよくお読みのうえ､正しく取り付けてください。
取付後は、本書をいつでも取り出せるよう保管してください。

本製品について

- テンキーまたは電子キーで施解錠する家具用の電子錠です。
- ラッチやデッドボルトの取付方向を変えることで、左右どちらの開き方にも対応できます。
- ロックユニットが電池切れしても、別売のマスターキーやプログラムキーが外部電源になるので，扉を壊さずに解錠できます。

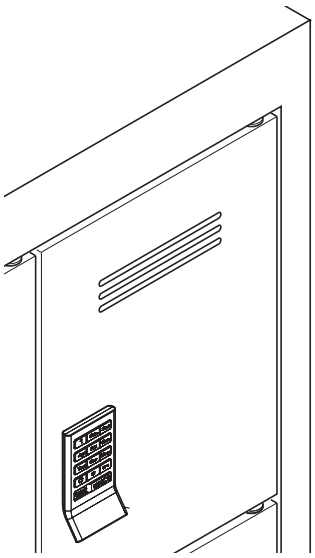

取り付けできる扉

	面付け
扉厚	～ 31.2 mm

正しく、安全に取り付けていただくために

図記号の意味

⚠ 警告 注意	禁止	厳守

⚠ 注意　軽傷を負うことや、物的損害が発生するおそれがある内容を示します。

- プログラムキーおよびマスターキーは、1 年に 1 回は電池を交換してください。
- 各種登録作業については、別冊の「操作説明書」に従ってください。

部品一覧

本書では、スクエアタイプ（パブリック仕様）のイラストにて説明します。これ以外の製品も取付方法は同様です。

①フロントユニット	②リアユニット	③ねじセット (別売) ※1	④ L 型受座 (オプション)
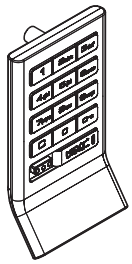	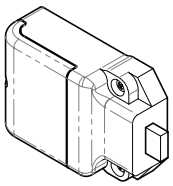 単３アルカリ電池４本使用（お客様手配）	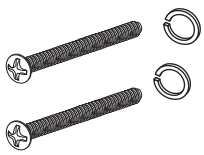	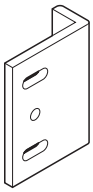 取付ねじは、お客様手配

※1 機種の違い、取り付ける場所の厚さにより、取付ねじの長さが異なります。
カタログから選んでください。

キー（別売）

各種登録作業については、別冊の「操作説明書」に従ってください。

プログラムキー(※2)
（黄色）

マスターキー(※2)
（黒）

ユーザーキー
（青）

※2 ロックユニット電池切れ時の外部電源にもなります。

取付前の作業

1 扉の納まりと加工寸法

（取付寸法については、下図を参照してください。）

L 型受座（オプション）

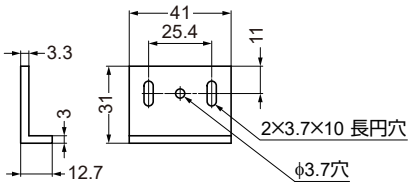

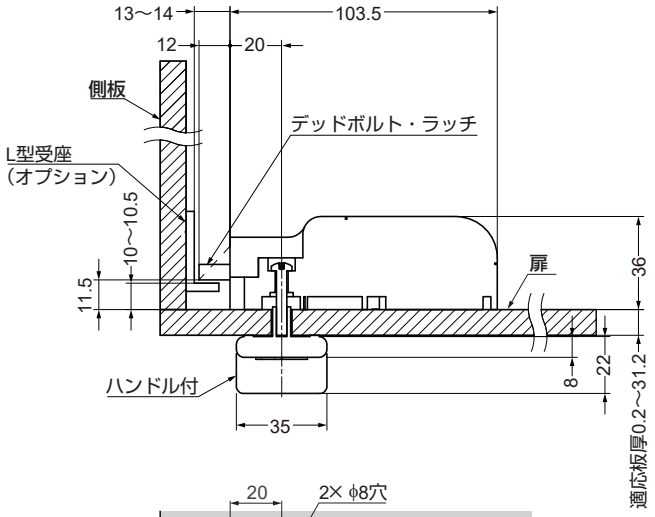

⚠ 注意

- L 型受座を使う場合、長穴 2 ヶ所で位置を調整した後、丸穴をねじ止めして固定してください。
- デッドボルト・ラッチが受座や枠に接触しないよう、本体を取り付けてください。（推奨隙間 1 ～ 2 mm）。接触は故障の原因になります。

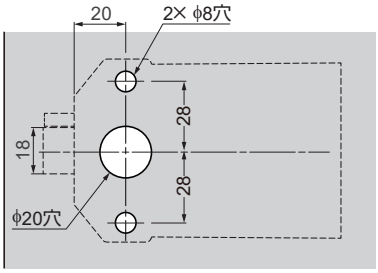

2 電池の挿入

取り付けの前に、リアユニット②に電池を挿入してください。
（単3アルカリ電池4本：お客様手配）

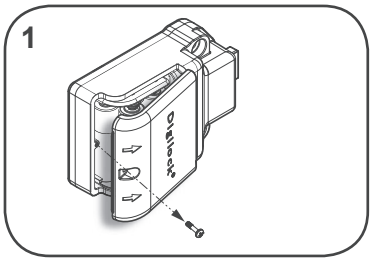

ねじを緩め、カバーを外す。

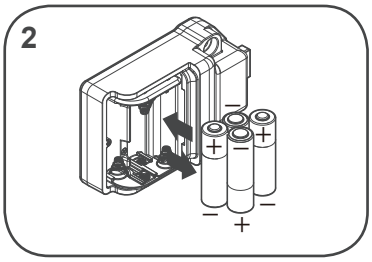

電池 4 本を挿入する。
適切に接続されると、3 トーンのビープ音が、鳴ります。
ビープ音が鳴らない時は、やり直してください。

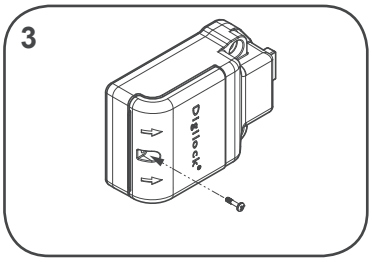

カバーをかぶせ、ねじで止める。

取付手順

本書では、スクエアタイプ（パブリック仕様）のイラストにて説明します。これ以外の製品も取付方法は同様です。

1

扉の取付穴からリアユニットのケーブルを通す。

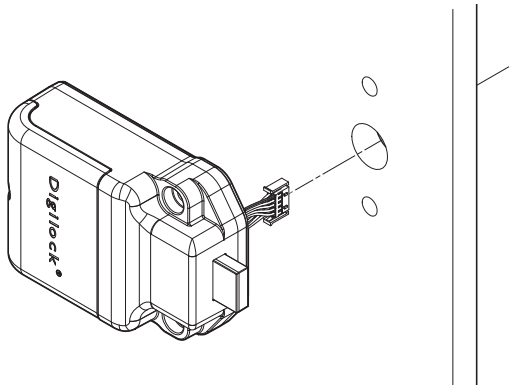

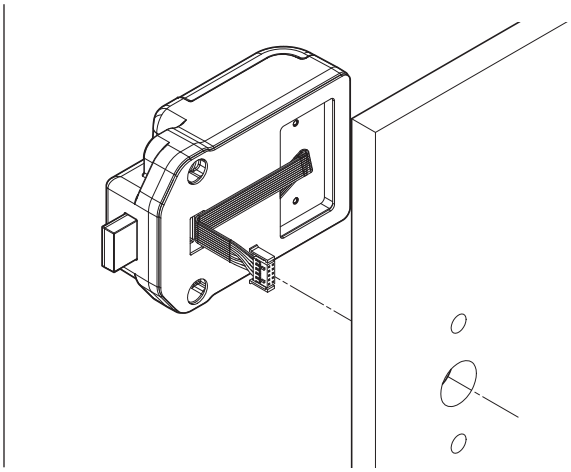

2

ケーブルをフロントユニットに接続する。**適切に接続されると、ビープ音が3回鳴ります。**

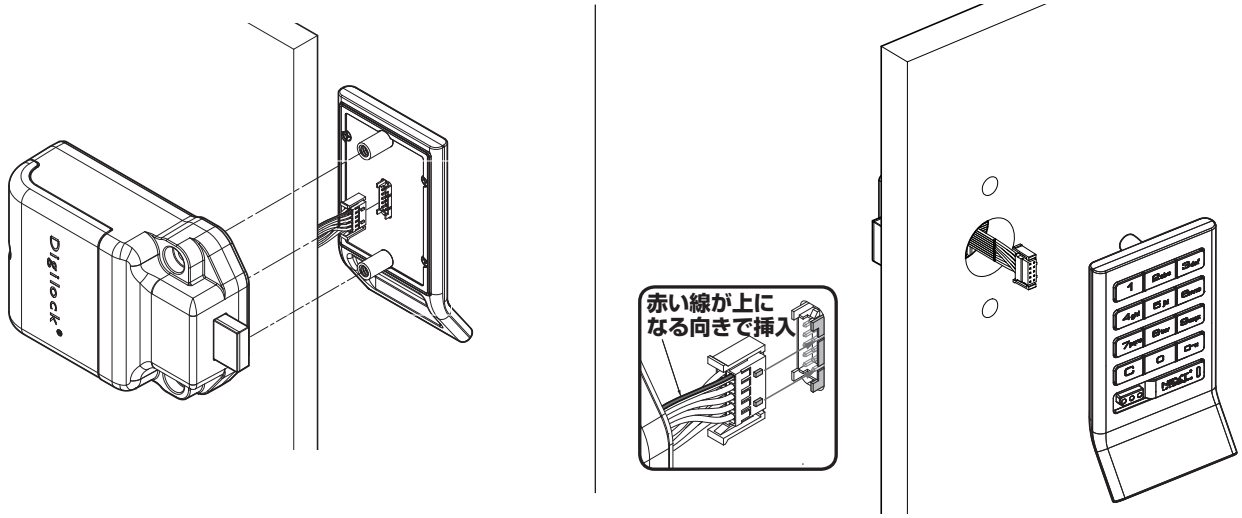

3

フロントユニットとリアユニットを扉に押しつけた状態で、ねじ③を締めて固定する。

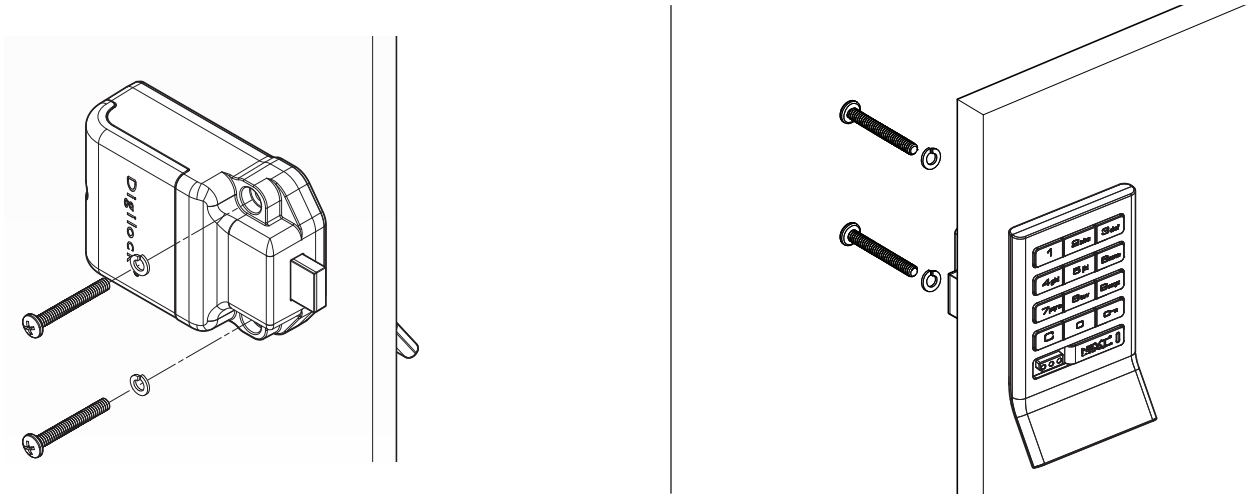

4

L型受座(オプション）の丸穴を必ず固定してください。

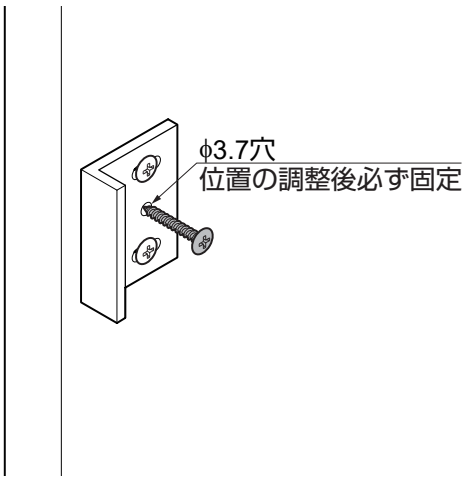

5

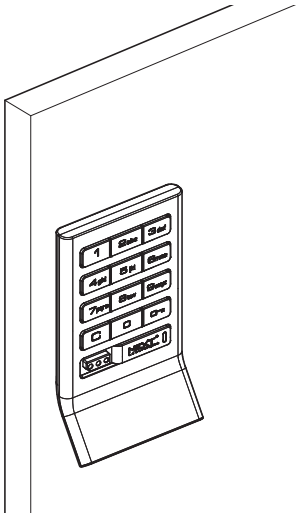

【1】扉を開いた状態で施解錠のテスト。
（ C 0-π を押す。）
→ デッドボルト（またはラッチ）が動かない場合、取り付け直して再テスト。

【2】扉を閉じた状態で施解錠のテスト。
→ 問題なければ、取付終了。
→ 高速ビープ音が10回聞こえ、LEDが10回点滅した場合、受座や扉の位置調整を行い、再テスト。

マスターキー、プログラムキー（別売）への電池の挿入

マスターキー、プログラムキーは、出荷時に電池が入っておりません。
お客様にて、別途アルカリ単４電池４本をご用意ください。

1

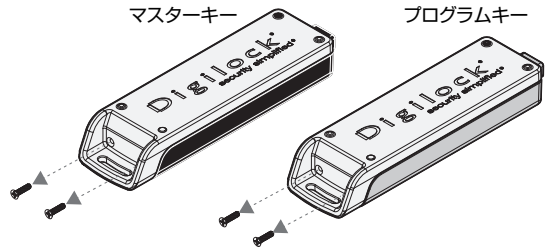

プラス ドライバー No.1を使用し、カバー プレートから 2 本のねじを取り外します。

2

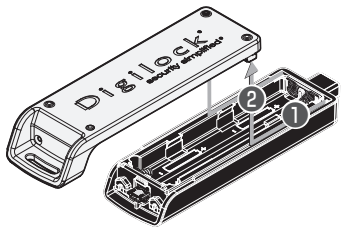

❶バッテリーカバープレートを後方にスライドさせ、❷バッテリーカバープレートを外します。

3

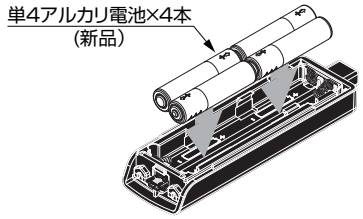

4

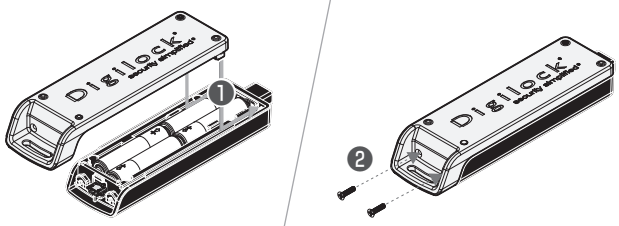

❶カバープレートを差し込み、❷ねじで固定します。

⚠ 注意

- 電池を不適切なタイプに交換したり、異なる形状の電池と混在させたり、挿入すると爆発または漏電のおそれがあります。
- 電池は、４本同時に交換し、 ＋－を間違わないように正しく挿入してください。
- 消耗した電池を取り外し、使用済み電池は製造元の指示に従って、速やかに廃棄してください。

本製品に関するご質問・ご相談は、
ご購入先の販売店 へのお問い合わせを推奨しております。

※弊社は代理店販売をメインとしておりますので、販売代理店へ先ずお問い合わせいただく事が、スムーズな対応にもなります。

SUGATSUNE スガツネ工業
LAMP 印の機能&デザイン金物メーカー
TEL:03-3864-1122(代)　平日9:00～17:30
E-mail : support@sugatsune.co.jp

2022.07 0940-12j