LAMP® アウトセット引戸部品セット　FD-70C-OS 型　取付説明書

このたびは、弊社製品をお買い上げいただき、まことにありがとうございます。取付作業前に本書をよくお読みの上、正しく取り付けを行ってください。誤った取り付けは、思わぬけがをする恐れがありますので、本書の説明、注意事項をお守りください。
本製品は改良等により予告なく、寸法、仕様がかわることがあります。詳細は現品にてご確認ください。

■安全にお使いいただくために

⚠記号は警告・注意を促す内容があることを告げるものです。⃠記号はしてはいけない(禁止行為)であることを告げるものです。❗記号は、必ず従っていただく内容(強制、指示)があることを告げるものです。

⚠警告　この注意事項を守らないと、思わぬけが、周辺の家財に損害を与えることがあります。

⚠ 本製品の取付工事は、本書に従って知識・経験のある方が正しく行ってください。取付方法を誤ると、本来の性能が発揮できないばかりではなく、破損等による思わぬけがをする恐れがあります。

⃠ 本来の目的とは異なる使用方法や分解、改造及び本書に示す仕様以外の扉へのご使用はおやめください。仕様外の扉に使用したことによる事故、けが等につきましては、その責任の一切を負いかねますのでご了承ください。

❗ 扉質量、扉の開閉時の衝撃に耐えうる強度の枠を製作してください。強度の無い枠は扉の動きを著しく低下させるばかりでなく、扉の脱落を引き起こすことも考えられ大変危険です。

本書は、一つの建具を想定したうえで、もっとも安全かつ効率的に取り付けできると思われる方法を記載しました。
したがって、必ずしも取り付けの順序や方法を規制するものではありません。
施工業者様におかれましては、専門家としての確たる工程をお持ちと考えますので、この説明書に記載された方法にとらわれず、施工される方の専門技術とご経験に基づいて製作してください。
その場合でも、必ず事前にこの取付説明書に一度目を通してくださるようお願いします。
この取付説明書で使っている寸法は、加工や組立による誤差や材料そのものの変形等を考慮しておりません。作業においては、このことをご考慮のうえ、切断等の加工を行ってください。

■仕　様

扉厚	扉質量（1枚当り）
30～42 mm	70 kg 以下

■部品名称および扉1枚当りの部品点数

		部品名称					
セット品番	対応レール（※別売品）	①アウトセット用幕板	②取付ブラケット	③エンドキャップ	④十字穴付なべ小ねじ M5×16	⑤セレート付フランジナット M5	⑥板ナット M5
FD-70C-OS-2000SIL	2 m	1ヶ	9ヶ	2ヶ	11ヶ	9ヶ	2ヶ
FD-70C-OS-3600SIL	3.6 m	1ヶ	16ヶ	2ヶ	18ヶ	16ヶ	2ヶ
	FD-70C-2000SIL/3600SIL 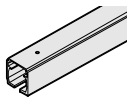	FD-70C-OS-CP-2000SIL/3600SIL 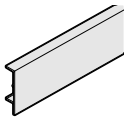	FD-70C-OS-BR	FD-70C-OS-EC 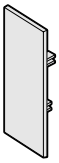			

※対応レールは別途お買い求めください。
※取付ブラケットの壁面取付ねじはお客様にてご用意ください。

■仕 様 図

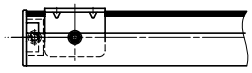

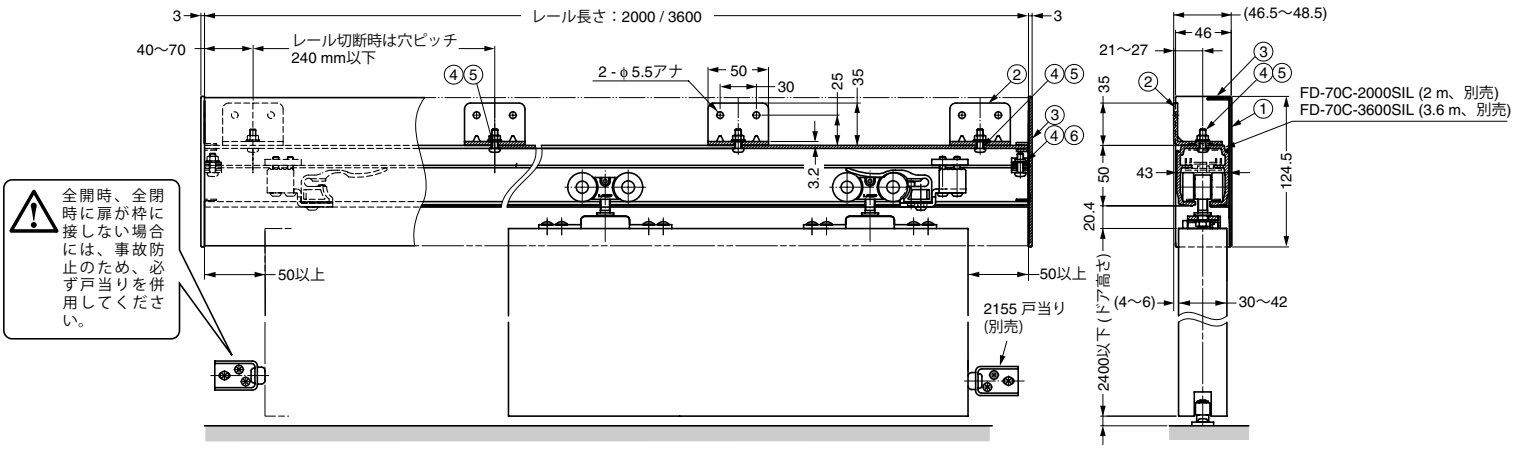

SUGATSUNE

手順 1　レールの切断、穴加工

レールの切断、穴加工については、下記製品に添付の取付説明書をご参照ください。
・中量間仕切ドア用金具　FD-70M型　取付説明書
・アルミフレームドア　　AF-25H型(引戸)　取付説明書

手順 2　幕板の切断、穴加工

・切断したレールの端から40 mm～70 mm以内に穴をあけてください。ただし、レール自体の穴がこの範囲にある場合は不要です。
・レールカット寸法と同じ長さでアウトセット用幕板①を切断してください。

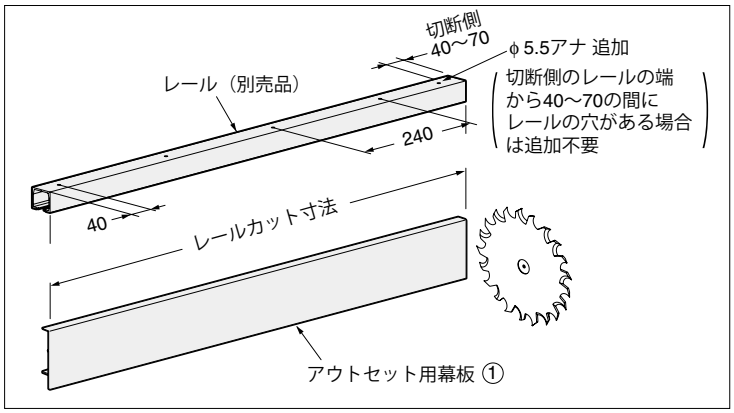

レール内に切り粉などの異物を残したり、ローラー等に異物が付着していると、動作時にゴロゴロ音がする原因となります。切り粉などの異物は必ず取り除いてください。

幕板の切断の際は、幕板が変形しないようにご注意ください。幕板が変形すると、レールに組み付けられなくなる場合があります。

手順 3　レールの取り付け

・扉を取り付ける壁面に取付ブラケット②を取り付けてください。
・レールと取付ブラケットの位置を調節し、レールが壁面と平行になり、また扉を吊り込んだ際、扉が壁とぶつからない位置で、十字穴付なべ小ねじM5×16④と、セレート付フランジナット M5⑤を締結し固定します。

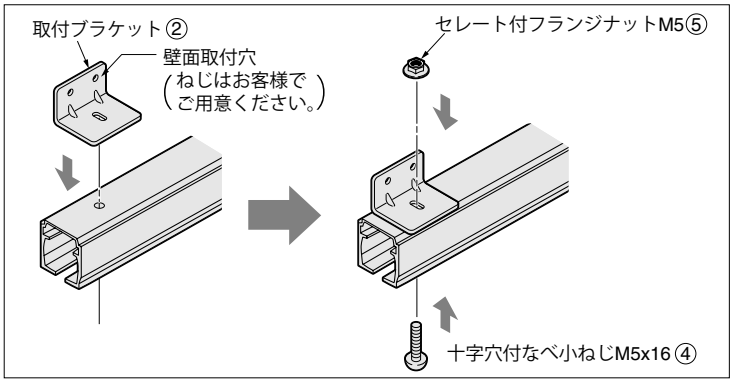

取付ブラケットの壁面取付ねじは付属していません。お客さまにてご用意ください。

レールの取り付けの際は、取付壁面の強度が十分にあることをご確認ください。

手順 4　レールへの部品組み込み、扉の吊り込み

レールへの部品組み込み、扉の吊り込み等は、下記製品に添付の取付説明書をご参照ください。
・中量間仕切ドア用金具　FD-70M型　取付説明書
・アルミフレームドア　　AF-25H型(引戸)　取付説明書

手順 5　幕板の取り付け

・レール(別売)にアウトセット用幕板①をはめ込みます。幕板の引掛け部をレール上端に掛け(1)、 幕板下端を押し込んではめ込みます(2)。その際、レールと幕板の端面を揃えて組み付けてください。

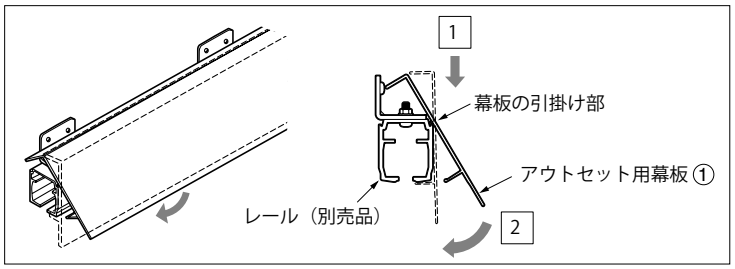

幕板取り付け後、幕板がレールに確実に組み込まれていて、脱落の恐れのないことを、幕板にガタつきなどの無いことを確認してください。

手順 6　エンドキャップの取り付け

・エンドキャップ③に、十字穴付なべ小ねじM5×16④と、板ナット M5⑥を、下図の位置にセットし、軽くねじを締め込みます。
・レール端面に、エンドキャップ③をはめ込み、レールの溝の間から、十字穴付なべ小ねじM5×16④を締め込んで、エンドキャップを取り付けます。エンドキャップの位置は、幕板端面と揃えてください。
・同様の手順で、レール端面の両側にエンドキャップを取り付けます。

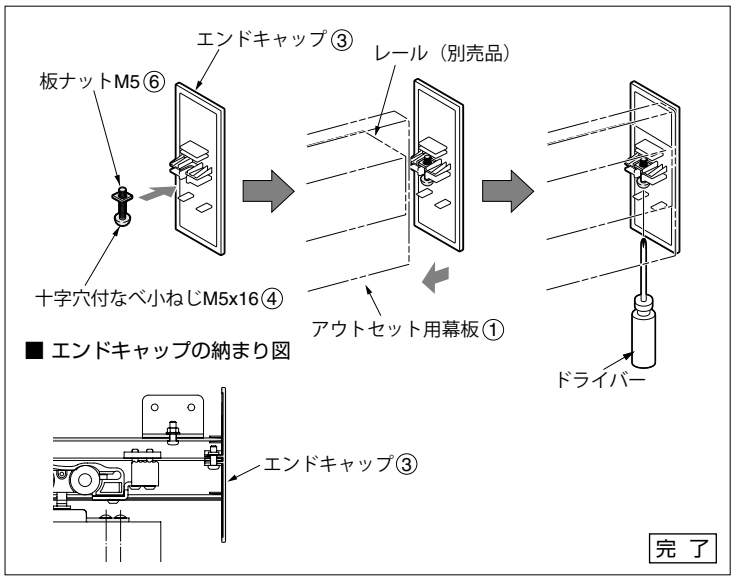

完成図　FD-70C-OS型

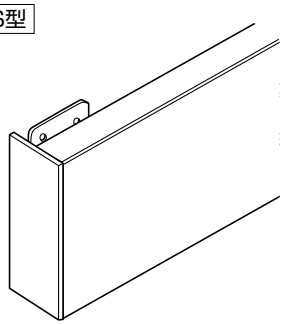

■幕板のはずし方
・幕板下端を、レールから引きはがす方向に押します 。(1)。
幕板下端が外れたら、幕板上端の引掛け部をレール上端から持ち上げて外します。(2)。

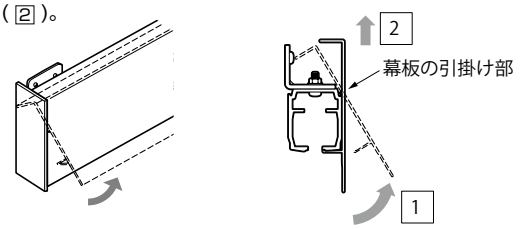

本製品に関するご質問・ご相談は、お買い求めいただいた販売店、または下記の窓口にお願いいたします。

アーキテクトサポート室　電話番号 **03（3864）1122**
受付時間　**月～金　9:00～17:30**（年末・年始・夏季休暇等は除く）
FAX 03（3863）6875
E-mail : support@sugatsune.co.jp
東京都千代田区岩本町2-5-10　〒101-0032

SUGATSUNE スガツネ工業
LAMP印の機能&デザイン金物メーカー
ISO 9001（JSAQ384）・ISO14001（JSAE597）審査登録
※ISO9001:国内各拠点　※ISO14001:千葉事業部 千葉工場 および 物流事業部 物流センター
http://www.sugatsune.co.jp/

2013.05　PRINTED IN JAPAN　0364-3

LAMP® FD-70C-OS Wall Mount type Hardware Set Installation Manual

Thank you for purchasing our product. Before starting, read all instructions carefully to ensure correct installation.
Follow all the instructions and cautions to avoid unexpected injury caused by incorrect installation.
Product improvements may result in unannounced changes to dimensions and specifications. Check the product itself for details.

■ Safety precautions

The ⚠ icon indicates warnings and precautions. The ⃠ icon indicates prohibited actions. The ❗ icon indicates mandatory actions.

⚠ Warning Failure to observe these precautions may result in unexpected injury or damage to household goods.

⚠ This product should be installed according to the manual by a person with the appropriate knowledge and experience. If the product is not installed correctly, it may fail to perform as expected or cause unexpected damage or injury.

⃠ Only use the product for its intended purpose. Do not dismantle, modify, or use it on a door that is different from those specified in this manual. Sugatsune bears no responsibility for accidents or injuries resulting from use on doors that do not meet specifications.

❗ Build a doorframe that can bear the door's weight and impact when it is opened and closed. A weak doorframe does not just lower the functionality of the door. It also creates a substantial risk that the door may fall off.

This manual describes what we consider the safest and most efficient method to install these fittings.
Therefore, it is not absolutely necessary to follow this installation sequence and procedure.
Construction professionals may be able to apply their own know-how and experience when installing these fittings even though it differs from the instructions in this manual.
However, even in these cases, we recommend reading the manual before starting work.
The dimensions used in this manual do not take into account discrepancies and deformation of materials resulting from construction and assembly. These variations must be considered during the construction process.

■ Specifications

Door thickness	Door weight (1 door)
30~42 mm	70 kg max.

■ Parts kit for one door

		Contents					
Set model number	Compatible rail (*sold separately)	①Cover panel for outset	②Bracket	③End cap	④Philips pan-head screw M5 x 16	⑤Serrated flange nut M5	⑥Flat nut M5
FD-70C-OS-2000SIL	2 m	1	9	2	11	9	2
FD-70C-OS-3600SIL	3.6 m	1	16	2	18	16	2
	FD-70C-2000SIL/3600SIL 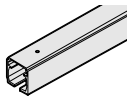	FD-70C-OS-CP-2000SIL/3600SIL 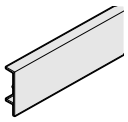	FD-70C-OS-BR	FD-70C-OS-EC 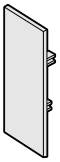			

* Compatible rails sold separately.
* Screws for attaching the bracket to the wall must be provided by the customer.

■ Measurement Example of Installation

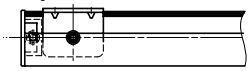

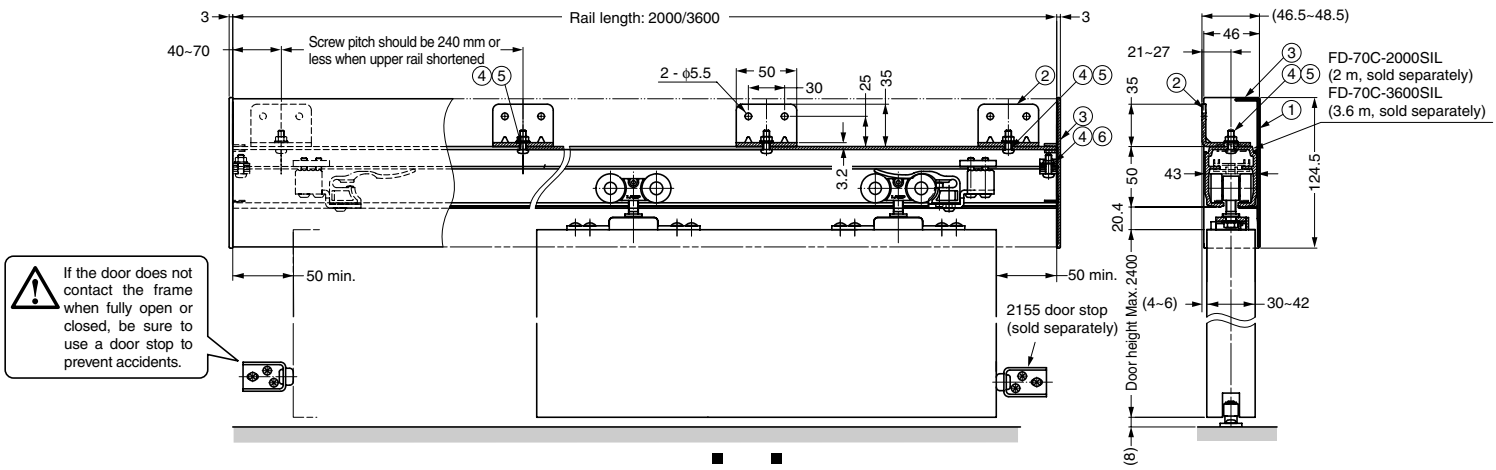

SUGATSUNE

Step 1 Cutting and drilling the rail

Refer to the installation manual provided with the following products regarding cutting the rail and drilling holes.
- Installation manual for the FD-70M
- Installation manual for the AF-25H (sliding) aluminum frame door

Step 2 Cutting and drilling the cover panel

- Drill a hole 40~70 mm from the end of the cut rail. This is not necessary if holes already exist in the rail.
- Cut the outset cover panel ① to the same length as the rail.

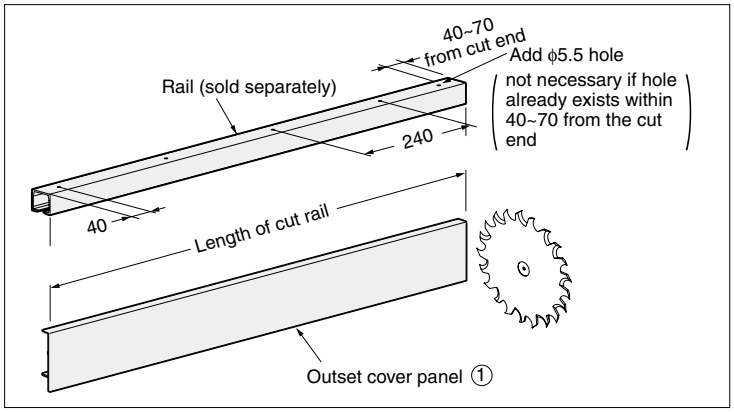

Chips or dirt left inside the rail may stick to the rollers creating a rumbling noise when the door is moved. Be sure to remove any chips of dirt from the rails.

Be careful to not deform the fascia when cutting it. If the fascia is deformed, it may not attach to the rail.

Step 3 Installing the rail

- Install brackets ② on the wall where the door is to be installed.
- Adjust the positions of the rail and the brackets so the rail is parallel to the wall. Hang the door so it does not hit the wall, and then fix the rail and bracket using Philips pan-head screws M5 x 16 ④ and the serrated flange nuts M5 ⑤.

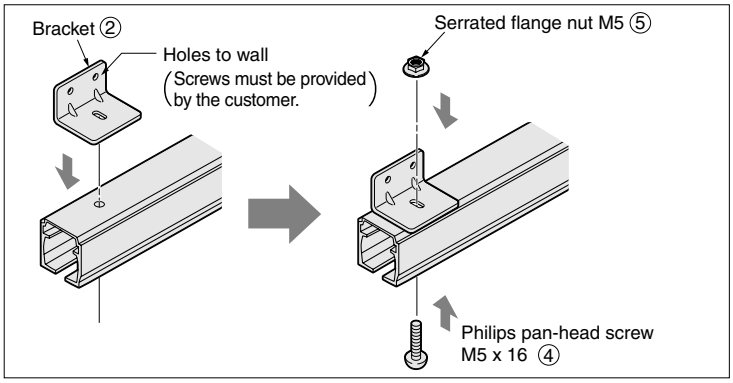

Screws for attaching brackets to the wall are not included. They must be provided by the customer.

Confirm that the wall is strong enough to support the door before installing the rails.

Step 4 Assembling parts on the rail and hanging the door

Refer to the installation manuals provided with the following products when assembling parts on the rail and hanging the door.
- Installation manual for the FD-70M
- Installation manual for the AF-25H (sliding) aluminum frame door

Step 5 Attaching the cover panel

- Insert the outset cover panel ① onto the rail (sold separately). Firstly hook the cover panel's hook on the top edge of the rail (1) and press on the bottom edge of the cover panel to fit it (2). Align the ends of the rail and cover panel when assembling them.

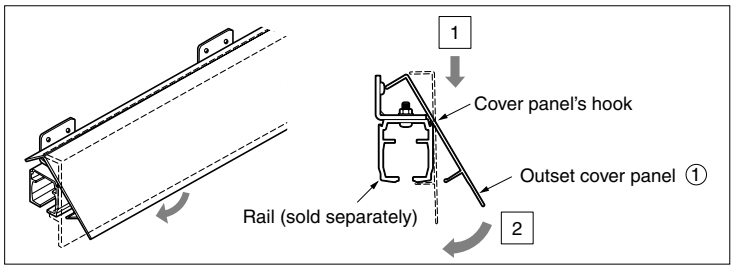

After installing the cover panel, make sure it is firmly attached so it will not rattle or fall off.

Step 6 Installing the end caps

- Place the Philips pan-head screws M5 x 16 ④ and plate nut M5 ⑥ on the end cap ③ as shown in the diagram below, and then lightly tighten them.
- Insert the end cap ③ into the end of the rail, tighten the Philips pan-head screws M5 x 16 ④ from the rail's slot to attach the end plate. Align the end cap with the end of the fascia.
- Attach the other end cap to the other end of the rail in the same way.

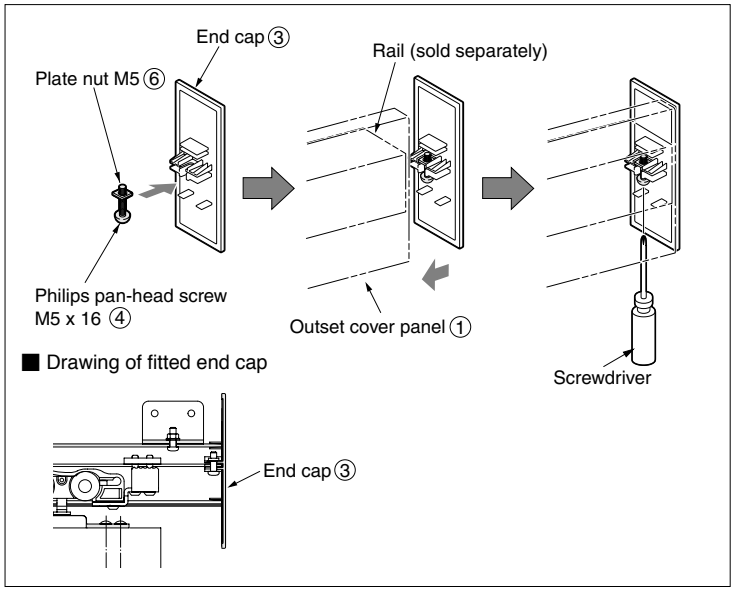

Final drawing FD-70C-OS

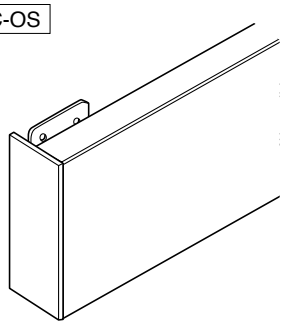

■ How to remove the cover panel

- Pull the bottom edge of the cover panel from the rail (1).
  When the bottom of the cover panel comes off, lift the cover panel's hook up and off the top edge of the rail (2).

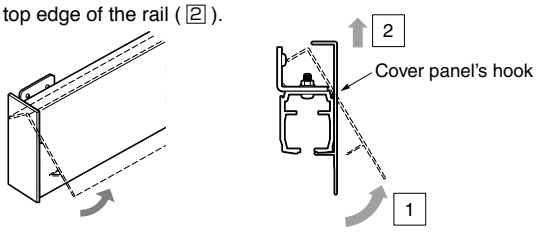

SUGATSUNE KOGYO CO.,LTD.
Phone: +81 3 3866 2260
Fax: +81 3 3866 4447
E-mail: export@sugatsune.co.jp
Website: www.sugatsune-intl.com

SUGATSUNE KOGYO (UK) LTD.
Phone: +44 118 9272 955
Fax: +44 118 9272 871
E-mail: sales@sugatsune.co.uk
Website: www.sugatsune.co.uk

SUGATSUNE AMERICA, INC.
Phone: +1 310 329 6373
Fax: +1 310 329 0819
E-mail: sales@sugatsune.com
Website: www.sugatsune.com

SUGATSUNE SHANGHAI CO., LTD.
Phone: +86 21 3632 1858
Fax: +86 21 3632 1868
E-mail: lamp@sugatsune.com.cn
Website: www.sugatsune.com.cn

ISO9001(Japan Offices and Sugatsune America) and ISO14001(Chiba Production division and Logistic center), certified.