LAMP® HCT-150　取付説明書
ステンレス鋼製　トランクハンドル　高耐荷重仕様

このたびは、弊社製品をご採用いただきありがとうございます。取付作業前に本書をよくお読みのうえ、正しく取り付けてください。 取付後は、本書をいつでも取り出せるよう保管してください。

本製品について

- ●扉の開閉やケースの搬送用の取手に使用できます。
- ●ハンドル部はばねの力で自動的に収納位置に戻ります。
- ●耐荷重：980 N (100 kgf)

部品一覧

本体

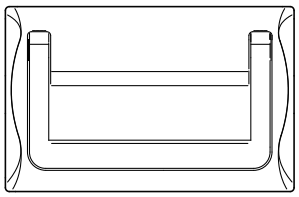

板金取付用ブラケット：2 ヶ
(板金板厚0.5～3.2 mmに対応)

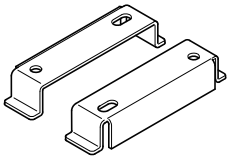

十字穴付トラス小ねじ
M5x12：4 ヶ

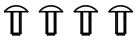

取付穴加工図

板金用

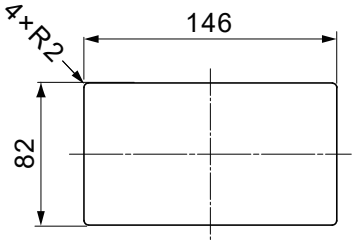

木用

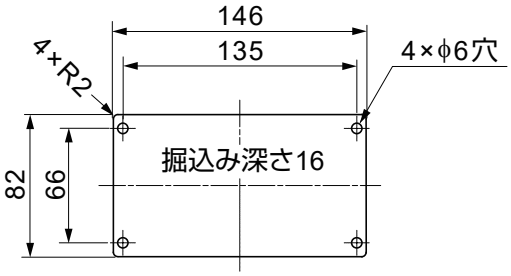

取付手順

板金用

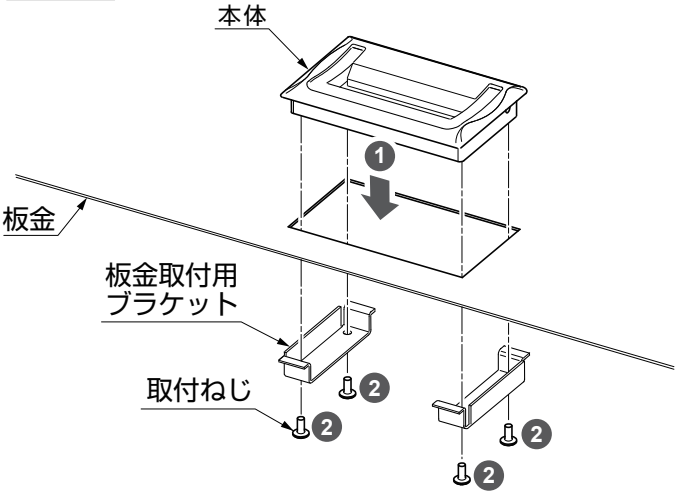

木用

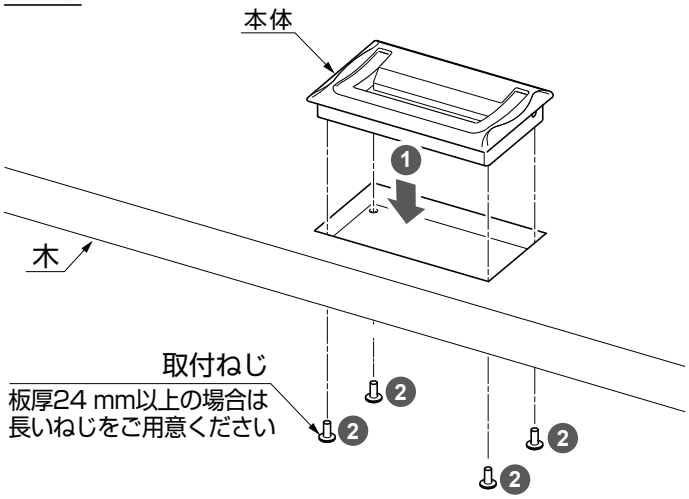

正しく安全に取り付けていただくために

図記号の意味

⚠ 警告 注意	🛇 禁止	❗ 厳守

⚠ 注意　軽傷を負うことや、物的損害が発生するおそれがある内容を示します。

- 🛇 耐荷重を超える無理な使用、取手以外としての使用や分解はしないでください。
- ❗ ねじには緩み止めを施していません。定期的に点検し、増し締めしてください。
- ❗ 耐荷重は本製品そのものの強度を表しています。十分な強度のある場所に取り付けてください。

本製品に関するご質問・ご相談は、
ご購入先の販売店 へのお問い合わせを推奨しております。

※弊社は代理店販売をメインとしておりますので、販売代理店へ先ずお問い合わせいただく事が、スムーズな対応にもなります。

SUGATSUNE スガツネ工業
LAMP 印の機能&デザイン金物メーカー

TEL:03-3864-1122(代)　平日9:00～17:30
E-mail：support@sugatsune.co.jp

2022.07 0521-3s