LAMP® ダンパーヒンジ 木製用 HG-JHM 20T 取付説明書

ラプコン搭載シリーズ Lapcon

このたびは、弊社製品をご採用いただきありがとうございます。
取付作業前に本書をよくお読みのうえ、正しく取り付けてください。
取付後は、本書をいつでも取り出せるよう保管してください。

図記号の意味

⚠ 警告 注意	🛇 禁止	❗ 厳守

⚠ 取付前の確認 「傷害を負う可能性または物的損害のみが発生する可能性が想定される」内容です。

❗本品は適用負荷トルク範囲内でご使用ください（仕様の表をご覧ください）。
適用負荷トルク範囲を超えたご使用は、本品破損の原因になります。
❗受座およびブラケットは、左右正しい配置で取り付けてください（取付手順をご覧ください）。

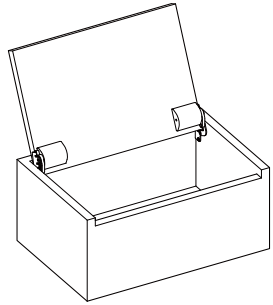

⚠ 使用上の注意 「傷害を負う可能性または物的損害のみが発生する可能性が想定される」内容です。

⃠ダンパー方向に過大な外力を加えないでください。本品破損の原因になります。
⃠この製品は屋内用です。屋外や水のかかる所には使用しないでください。
●上蓋の開き角度が小さい場合には、ダンパーが効きにくいことがあります。
●一般的に、使用温度が上がるとダンパー特性は弱くなり、温度が下がると
ダンパー特性は強くなりますが、異常ではありません。

部品一覧

No.	名　称	入数	形　状
①	受座	右/左 各1ケ	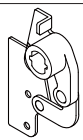
②	ブラケット （ダンパー取付済み）	右/左 各1ケ	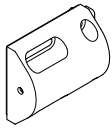
③	カバー	2ケ	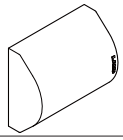
④	取付ねじ	12本	・受座取付ねじ　4本 十字穴付バインドタッピンねじ 3.5 × 14 ・ブラケット取付ねじ　8本 十字穴付バインドタッピンねじ 3.5 × 20

本説明書はキャビネットを正面から見て、向かって左側を“左”としています。

正面図

上蓋を閉じた状態

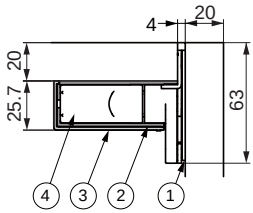

上蓋を90° 開けた状態

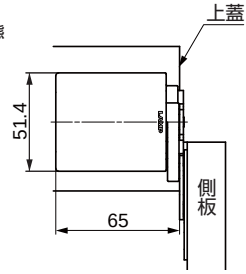

仕様

品　番	カバー色	トルク N･m (kgf･cm)
HG-JHM20T-80BL	ブラック	6～8 (61.2～81.6)
HG-JHM20T-80WT	ホワイト	
HG-JHM20T-80CR	クロムめっき	

上蓋の最大トルクの計算

T=*m*×9.80665×L/1000
T:上蓋の最大トルク(N･m)
m:上蓋の質量(kg)
L:回転中心から上蓋の重心までの距離(mm)
L=(D/2)-A+20
D:上蓋の長さ(mm)
A:ブラケット取付寸法(mm)
(Aの範囲は36～38 mmが目安)

上蓋の長さ(D)	上蓋質量(*m*)
250	5.61～ 7.48 kg
300	4.57～ 6.09 kg
350	3.85～ 5.13 kg
400	3.33～ 4.43 kg
450	2.93～ 3.90 kg

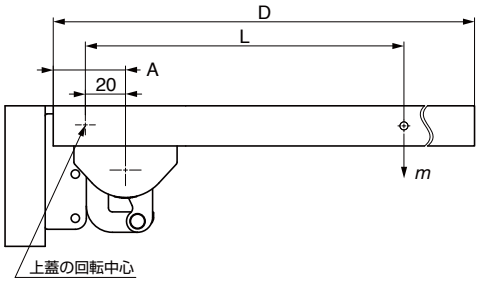

通常の取付例

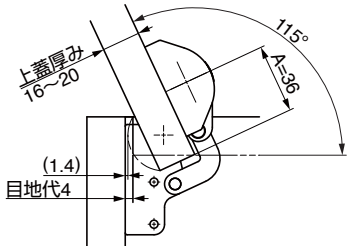

上蓋にC面加工した取付例

上蓋の後端にC面加工を施すと、すき間を少なくできます。

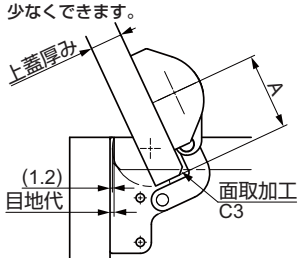

上蓋厚み	通常時		上蓋C面加工	
	A寸法	目地代	A寸法	目地代
16	36	4	38	2
18			37	3
20			-	-

上蓋加工図

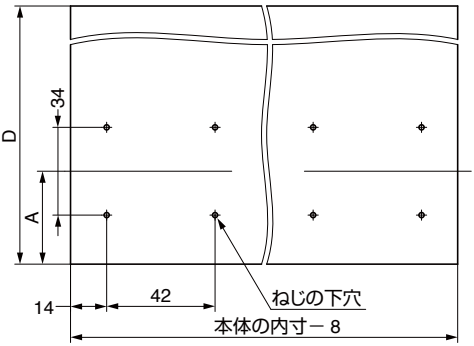

取付手順

1. 筐体への部品取付け

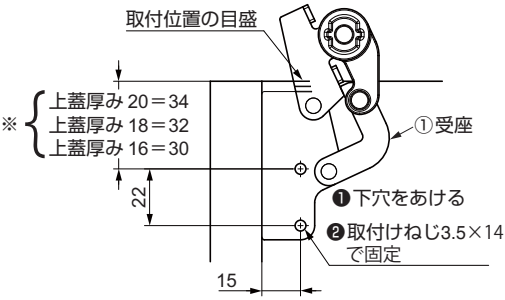

※ この寸法は、閉じたときに、上蓋の上面と側板の上面の高さをそろえる場合の寸法です。

2. 上蓋への部品取付け

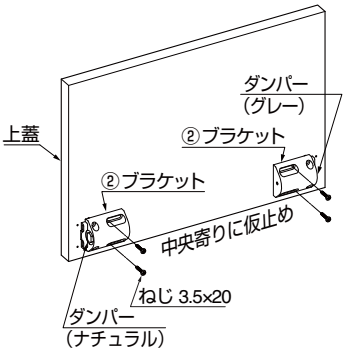

左側：ダンパー軸受色「ナチュラル」
右側：ダンパー軸受色「グレー」

3. 上蓋の取付け

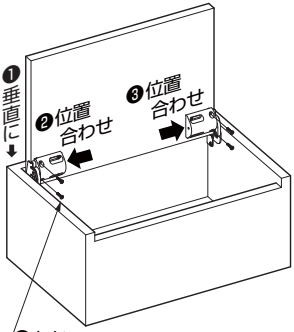

❺ダンパーの利きを確認

4. カバーの装着

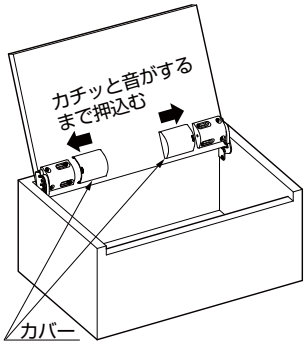

本製品に関するご質問・ご相談は、お買い求めいただいた販売店、または下記の窓口にお願いいたします。

アーキテクトサポート室　電話番号 **03（3864）1122**
受付時間　**月～金 9:00～17:30**（年末・年始・夏季休暇等は除く）

FAX 03（3863）6875
E-mail：support@sugatsune.co.jp
東京都千代田区岩本町2-5-10　〒101-0032

SUGATSUNE スガツネ工業
LAMP 印の機能&デザイン金物メーカー

ISO 9001（JSAQ384）・ISO14001（JSAE597）審査登録
※ISO9001：国内各拠点　※ISO14001：千葉事業部 千葉工場 および 物流事業部 物流センター
http://www.sugatsune.co.jp/

2017.02　1036-1