パワーアシストヒンジ

HG-PA200型 外側付け　取付説明書

LAMP®

このたびは、弊社製品をご採用いただきありがとうございます。取付作業前に本説明書をよくお読みのうえ、正しく取り付けてください。取付後は、本書をいつでも取り出せるよう保管してください。

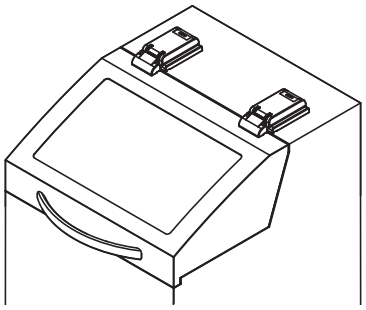

本製品について

●機械装置などの上蓋用のヒンジです。
●内蔵スプリングのアシストにより、蓋の開閉が軽くなります。

正しく安全に取り付けていただくために

⃠	**本記号は、してはいけない禁止行為を示します。**
❗	**本記号は、必ず従っていただく強制内容を示します。**

⚠ 注意　軽傷を負うことや、物的損害が発生する恐れがある内容を示します。

- ❗ 上蓋の質量を保持するため、取付箇所に十分な強度をもたせた筐体を制作してください。
- ❗ ヒンジに偏荷重がかからないようにしてください。
- ❗ 上蓋1枚につきヒンジを2個以上使用し、各ヒンジの軸心を合わせてください。
- ❗ 本製品の可動角度以上に蓋が開かないよう、筐体にストッパーを設けてください。ストッパーを設けないとヒンジが破損するおそれがあります。
- ❗ 本製品を取り付けた装置を横にすると、蓋が急に開き、けがをしたり、ヒンジや筐体を破損するおそれがあります。装置が横にされることがある場合、蓋にロックをかけられる構造にしてください。
- ⃠ 本製品は屋内用です。屋外や水のかかる所には使用しないでください。
- ⃠ 本製品を連続操作（短時間での繰り返し操作）しないでください。

寸法図

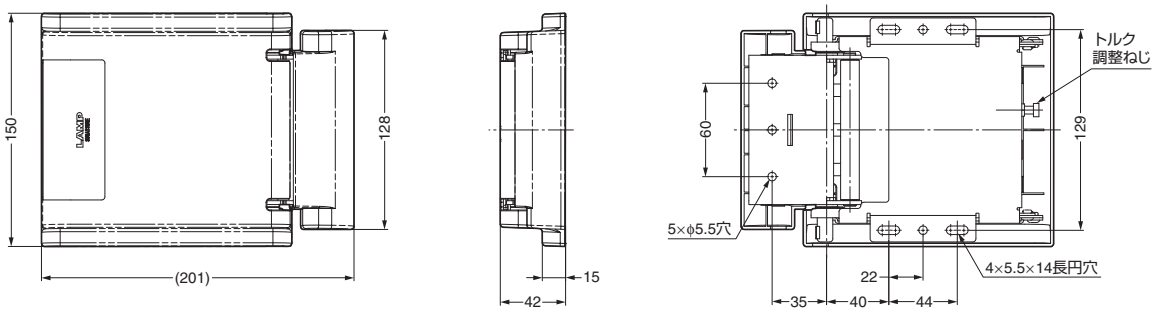

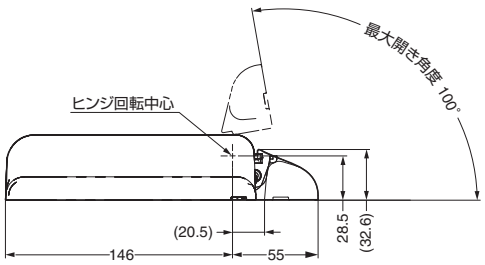

仕様

●トルク	15±10% N·m (HG-PA200-15) 20±10% N·m (HG-PA200-20) 25±10% N·m (HG-PA200-25)
●トルク調整範囲	±5%
●使用温度範囲	0～40℃
●アシスト角度	0～90°
●開き角度	0～100°（90°～100°はトルクフリー）

●取付ねじは付属していません。
取付部材に適した長さのねじを用意してください。

取付できる蓋

1 上蓋の最大モーメントの計算

計算式：Mu = W x L x cosθ

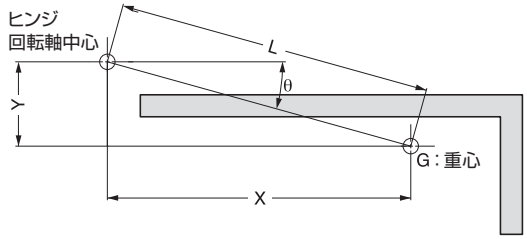

X	ヒンジ回転軸中心から重心までの水平距離
Y	ヒンジ回転軸中心から重心までの鉛直距離
L	ヒンジ回転軸中心から重心までの距離
θ	ヒンジ回転軸中心の水平線から重心までの角度
W	上蓋の質量
G	上蓋の重心

2 上蓋のモーメントとヒンジトルクの関係

上蓋モーメントとヒンジトルクが下のグラフのようになるのが理想的です。

上蓋モーメント Mu ＞ ヒンジトルク・・・上蓋が閉まる方向に力が働きます。
上蓋モーメント Mu ＜ ヒンジトルク・・・上蓋が開く方向に力が働きます。

■上蓋モーメント Muがパワーアシストヒンジのトルク範囲の上限または下限にある場合、現品にて動きを確認してください。

上蓋の寸法例：X＝43 cm、Y＝-10.5 cm、L＝44.3 cm、W＝10.8 kg

上蓋モーメントとヒンジトルク 重なりの例（ヒンジ2個の場合）

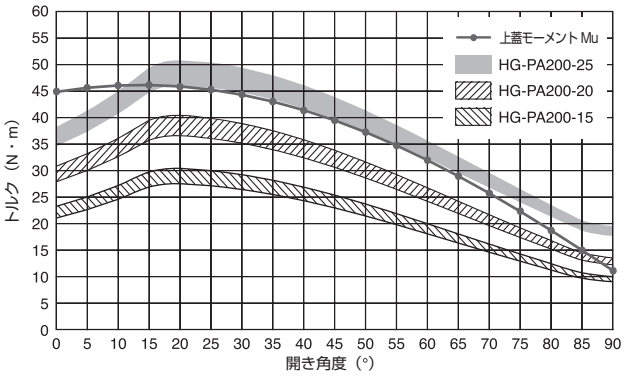

取付手順

1 ヒンジの取り付け

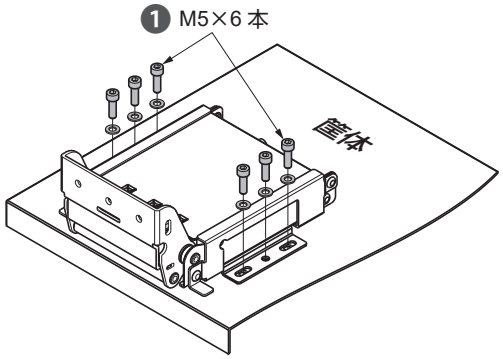

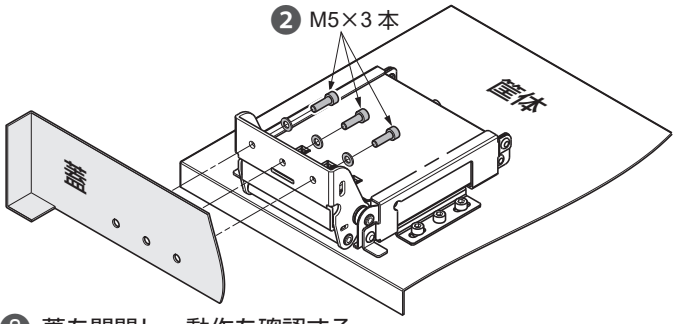

❸ 蓋を開閉し、動作を確認する。

2 トルクの調整

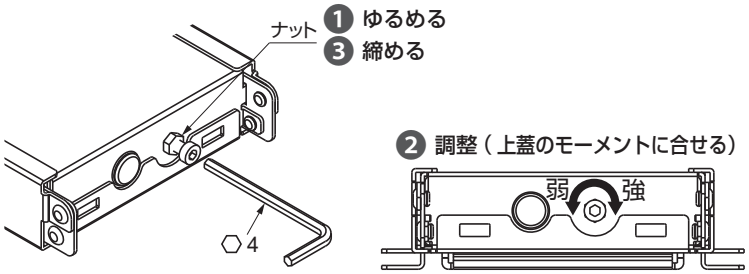

3 カバーの取り付け

付属の樹脂カバーをしっかりはめ込む。

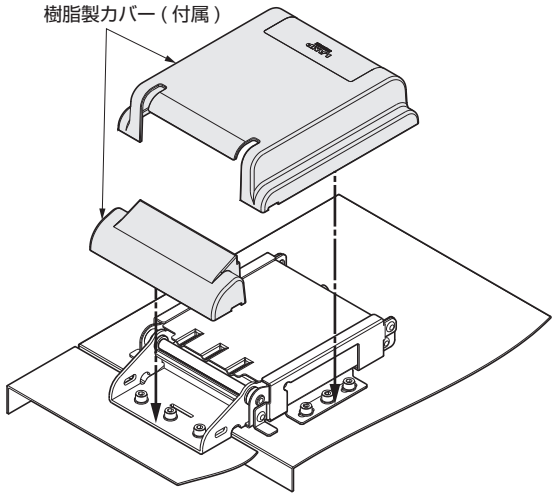

本製品に関するご質問・ご相談は、
ご購入先の販売店 へのお問い合わせを推奨しております。

※弊社は代理店販売をメインとしておりますので、販売代理店へ先ずお問い合わせいただく事が、スムーズな対応にもなります。

SUGATSUNE スガツネ工業
LAMP 印の機能&デザイン金物メーカー

TEL:03-3864-1122(代)　平日9:00～17:30
E-mail：support@sugatsune.co.jp

2023.09 0977-2j