LAMP® フリッパードア金具 IF 型（インセット扉用）

ラプコン搭載シリーズ Lapcon

IF-360S(L/R) / IF-360W / IF-H360S(L/R) / IF-H360W 取付説明書

このたびは、フリッパードア金具 IF 型をお買い上げいただき誠にありがとうございます。取付作業前に本説明書をよくお読みの上、正しく取付けを行ってください。誤った取付けは、思わぬけがをするおそれがありますので、おやめください。本品の取付けが終わりましたら、本書をユーザー様にお渡しいただき、いつでも取り出せる場所に保管してください。

本製品について

・本製品は家具等の上開き扉に使用するダンパー内蔵ステー、スライド丁番とスライドレールのユニットです。

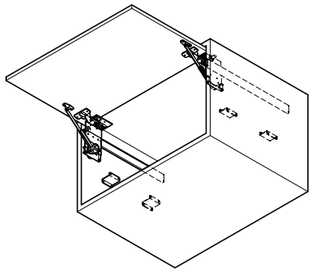

仕　様

タ　イ　プ	IF-360S(L/R)	IF-360W	IF-H360S(L/R)	IF-H360W
扉　　幅	1200 ㎜まで			
扉　　厚	15 ～ 20 ㎜		18 ～ 30 ㎜	
扉の最大モーメント (N･m)	1.96 ～6.86 N･m (20 ～70 kgf･㎝)	3.9 ～13.7 N･m (40 ～140 kgf･㎝)	1.96 ～6.86 N･m (20 ～70 kgf･㎝)	3.9 ～13.7 N･m (40 ～140 kgf･㎝)
ステー取付位置	L: 左側 R: 右側	両側	L: 左側 R: 右側	両側

仕様レールと扉収納量および推奨扉高さ

レール品番	IF-360S(L/R)、IF-360W		IF-H360S(L/R)、IF-H360W	
	扉収納量	推奨扉高さ	扉収納量	推奨扉高さ
AL-78-14	263.7 ＋扉厚	298.7 ＋扉厚	260.9 ＋扉厚	295.9 ＋扉厚
AL-78-16	314.5 ＋扉厚	349.5 ＋扉厚	311.7 ＋扉厚	346.7 ＋扉厚
AL-78-19	390.7 ＋扉厚	425.7 ＋扉厚	387.9 ＋扉厚	422.9 ＋扉厚
AL-78-24	517.7 ＋扉厚	552.7 ＋扉厚	514.9 ＋扉厚	549.9 ＋扉厚

推奨扉高さは、扉を収納した際キャビネットからの扉飛び出し量を 35 ㎜とした場合の寸法です。

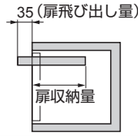

キャビネット１台あたりの必要部品

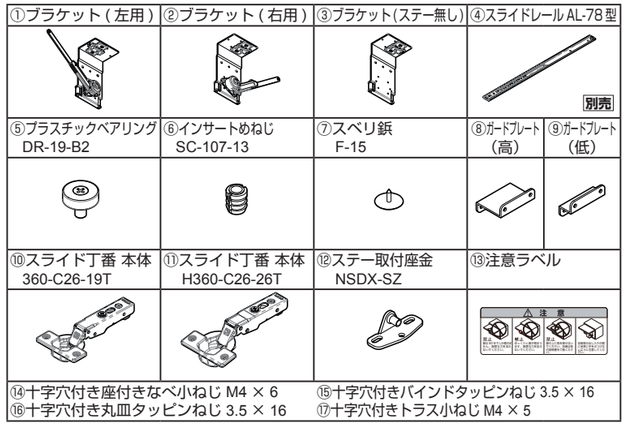

	IF-360 型			IF-H360 型 ※1		
	IF-360SL	IF-360SR	IF-360W	IF-H360SL	IF-H360SR	IF-H360W
①	1 ヶ	―	1 ヶ	1 ヶ	―	1 ヶ
②	―	1 ヶ	1 ヶ	―	1 ヶ	1 ヶ
③	1 ヶ	1 ヶ	―	1 ヶ	1 ヶ	―
④	14、16、19、24 インチのうちいずれか 2 本					
⑤	2 ヶ					
⑥	2 ヶ					
⑦	2 ヶ					
⑧	2 ヶ	2 ヶ	4 ヶ	2 ヶ	2 ヶ	4 ヶ
⑨	2 ヶ	2 ヶ	―	2 ヶ	2 ヶ	―
⑩	2 ヶ			―		
⑪	―			2 ヶ		
⑫	1 ヶ		2 ヶ	1 ヶ		2 ヶ
⑬	日本語、英語 各 1 枚					
⑭	6 本					
⑮	33 本		36 本	33 本		36 本
⑯	4 本					
⑰	1 本		2 本	1 本		2 本

※1 IF-H360 型の部品セットに入っている ⑩ 360-C26-19T(φ 35) 2 ヶは使用せず、別途付属の⑪ H360-C26-26T(φ 40)2 ヶをご使用ください。

正しく安全に取り付けていただくために

図記号の意味

警告 注意	禁止	厳守

⚠ 注意　軽傷を負うことや、物的損害が発生するおそれがある内容を示します。

- 本製品は家具を構成する為の部品です。取付終了後に、最終製品としての機能及び安全性をご確認いただくとともに、使用者へ家具を安全に使用するための注意喚起もしてください。
- 本来の目的とは異なる使用方法や本書に示す仕様以外の扉には使用しないでください。
- 指定寸法、仕様、各部の水平、垂直を必ず守ってください。板の反り、傾きやねじれは、故障などの原因になります。
- 本製品の使用温度範囲は０℃～４０℃です。
- ねじの緩み等異常がないか、定期的に点検し、増し締めしてください（お使い始めから 1 ヶ月後と 6 ヶ月後、その後は 1 年ごとを目安にしてください）。
- 付属の注意ラベルを扉の見えやすいところに貼ってください。

寸法図

本図は扉厚 20 ㎜、スライドレール AL-78-16 に IF-360SL を組み合わせた図です。

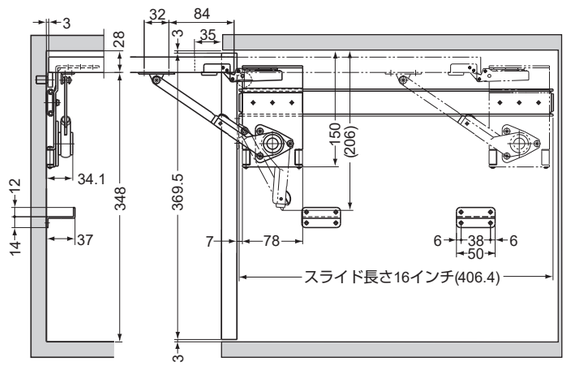

扉・キャビネット加工図

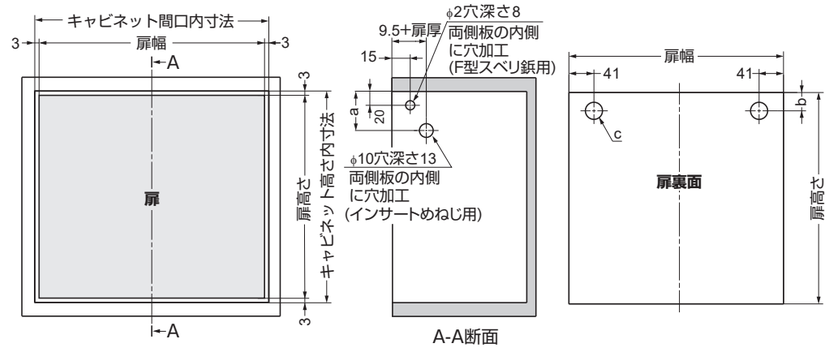

タイプ	a	b	c
IF-360S(L/R)、IF-360W	37.5	22.5	φ35 穴深さ11
IF-H360S(L/R)、IF-H360W	43.6	26	φ40 穴深さ15

取付手順

1 キャビネットへの部品取付け

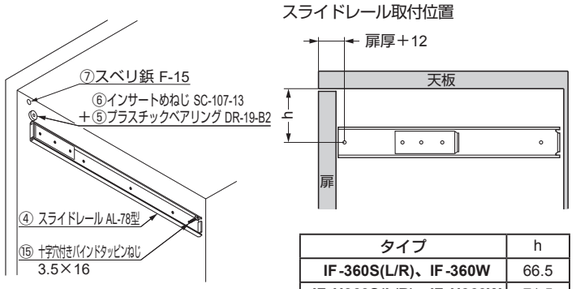

タイプ	h
IF-360S(L/R)、IF-360W	66.5
IF-H360S(L/R)、IF-H360W	71.5

2 ブラケットの取付け

図は①ブラケット (左用) の図です。
③ブラケット (ステー無) はステーが無く、
②ブラケット (右用) は左右対称になります。

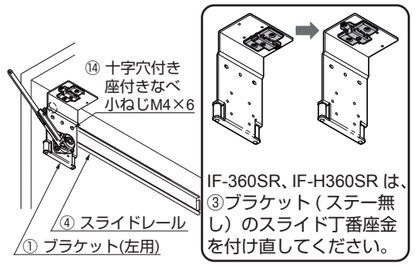

3 扉への部品取付け

図は、ステーを取り付ける側です。
ステー無し側は⑫⑮の取り付けは不要。

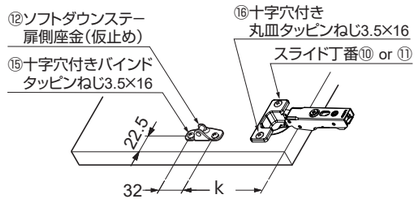

タイプ	k
IF-360S(L/R)、IF-360W	84
IF-H360S(L/R)、IF-H360W	82

4 丁番を座金に組み込む

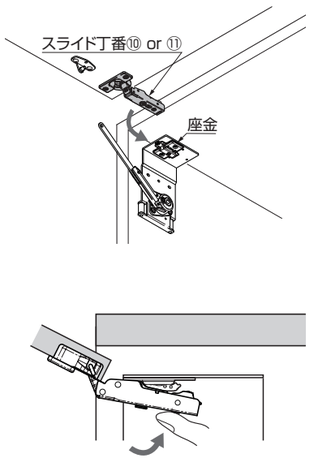

5 ステーの取付け

IF-360S(L/R)、IF-H360S(L/R) の場合
ステーがある側のみ取り付け

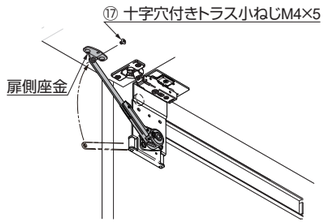

IF-360W、IF-H360W の場合
両側に取り付ける

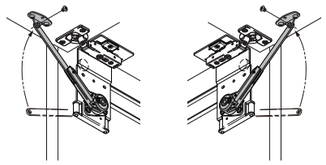

6 ガードプレートの取付け

ステー取付側

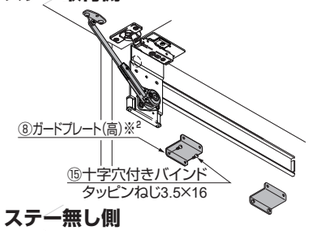

ステー無し側

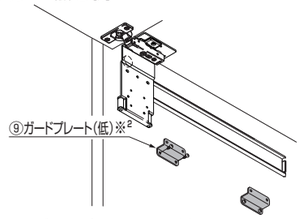

※2 ガードプレートは、2種ありますので、上図の通り取り付けてください。
ガードプレートだけで収納物との干渉を回避できない場合、中帆立(お客様手配)を設置してください。

7 扉の調整方法

扉に傾きが生じた場合は、下図の各調整ねじで調整する。

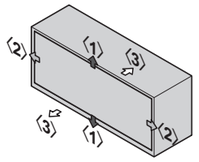

座金は扉の調整後に本締めしてください。

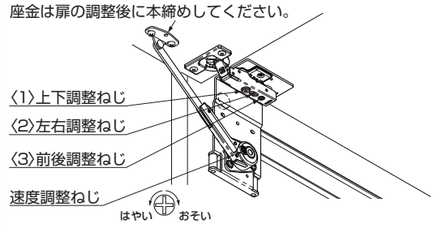

⚠ 注意

- 調整には手回しのドライバーを用いてください。
- 調整ねじを回し過ぎないでください。破損の原因になります。
- ステーが２本の場合、左右の調整量が均等になるようにしてください。

本製品に関するご質問・ご相談は、
ご購入先の販売店 へのお問い合わせを推奨しております。
※弊社は代理店販売をメインとしておりますので、販売代理店へ先ずお問い合わせいただく事が、スムーズな対応にもなります。

SUGATSUNE スガツネ工業
LAMP 印の機能&デザイン金物メーカー
TEL:03-3864-1122(代)　平日9:00～17:30
E-mail : support@sugatsune.co.jp

2022.03 1405-4