ITALIANA ferramenta ワイヤーステー IT472 型 取付説明書

このたびは、弊社製品をご採用いただきありがとうございます。取付作業前に本説明書をよくお読みのうえ、正しく取り付けてください。取付後は、本書をいつでも取り出せるよう保管してください。

本製品について

- 下開き扉用のワイヤーステーです。
- ソフトダウン機構、セルフ＆ソフトクローズ機構を搭載しています。
- 左右勝手がなく、取り付けが容易です。

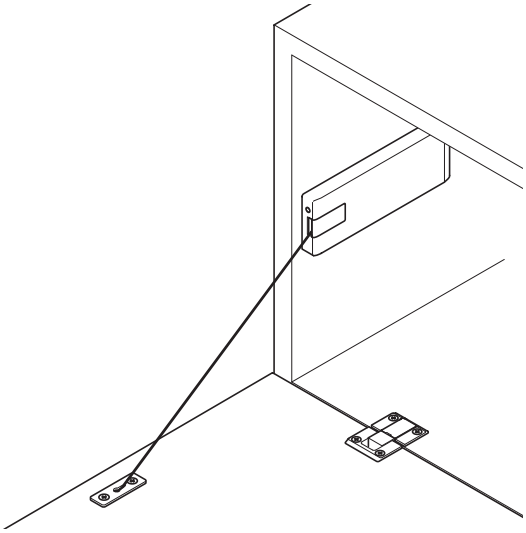

取り付けできる扉

詳細は 4 ページの表に従ってください。

扉厚	19 ～ 20 mm
扉高さ	250 ～ 480 mm
扉質量	1.75 ～ 9 kg

正しく安全に取り付けていただくために

図記号の意味

警告 注意	禁止	厳守

注意 軽傷を負うことや、物的損害が発生するおそれがある内容を示しています。

- キャビネットは水平･垂直に製作してください。また、扉のサイズ･重量と本製品の組合せについては本書の表に従ってください。
- 丁番は、本書で指定するものを用いてください。指定外の丁番の使用は、故障などの原因になります。
- 本製品は家具を構成するための部品です。取付終了後に、最終製品としての機能および安全性をご確認ください。また、使用者へ家具自体の安全に関わる注意事項を伝えてください。
- 開いた扉面に物を置いたり、扉面上で作業を行ったりする場合、本製品以外に扉を支える支柱などを設けてください。
- 取付ねじに緩みが無いことを定期的に確認してください。緩みがあった場合は、増し締めを行ってください。
- 扉を開くとき、扉を手で無理に押し下げないでください。
- 物を出し入れする時、手や物をワイヤーに引っ掛けないよう、注意してください。

部品一覧

①本体	②カバー	③受座	④キャップ	⑤取付ねじ	(別売) ドロップ丁番 IT4011-500
1 ヶ	1 ヶ	1 ヶ	2 ヶ	2 ヶ	2 ヶ

キャビネット加工図

（本書では、左側への取り付けを例に説明しています。）

■扉加工図

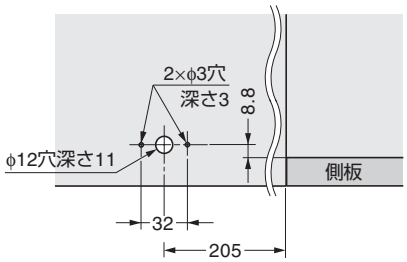

■側板加工図

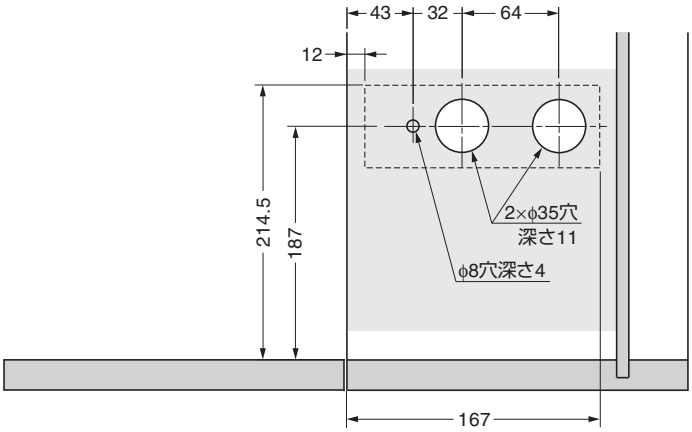

■丁番取付穴加工図

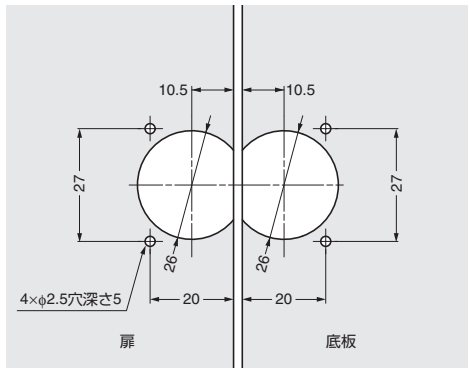

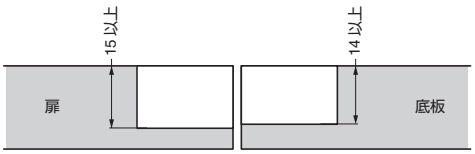

取付手順

（本書では、左側への取り付けを例に説明しています。）

1 本体、座金の取り付け

扉は、手順２の後に取り付けてください。

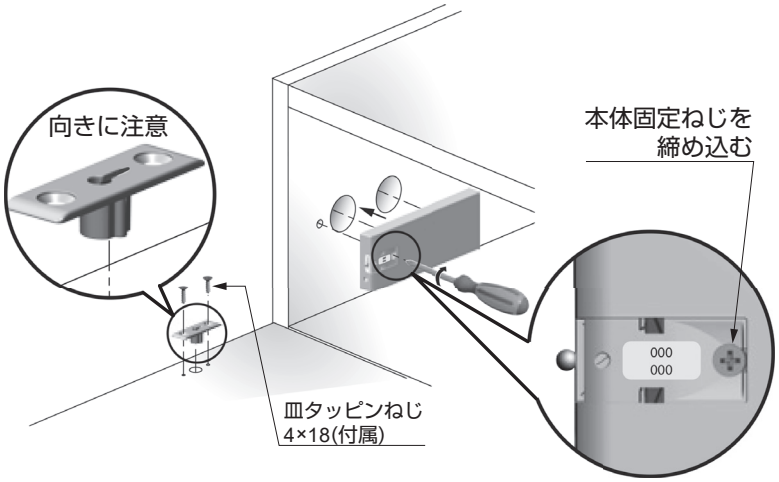

2 カバーの取り付け

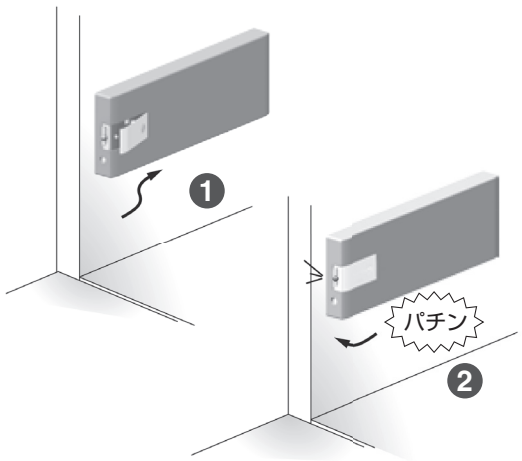

SUGATSUNE

3 ワイヤーの固定

⚠ 注意

ワイヤーを傷つけないよう、ウエス等を使って保護し、ペンチなどで引っ張り出してください。

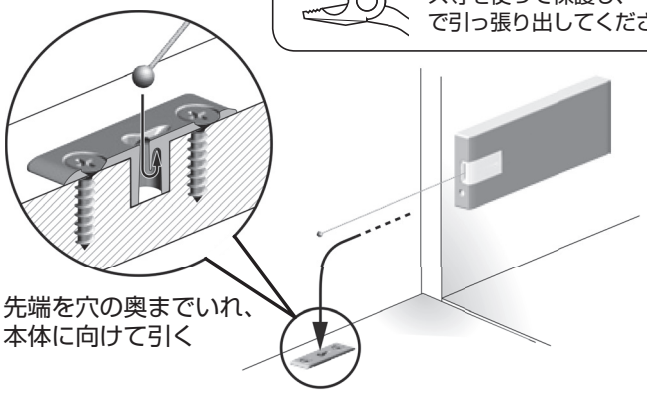

キャップをはめる

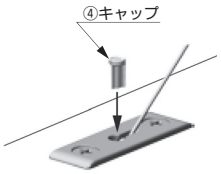

⚠ 注意

キャップをはめないとワイヤーが外れ、けがをするおそれがあります。

4 開き角度の調整

角度調整ねじを時計回りに回すと扉が上がります。

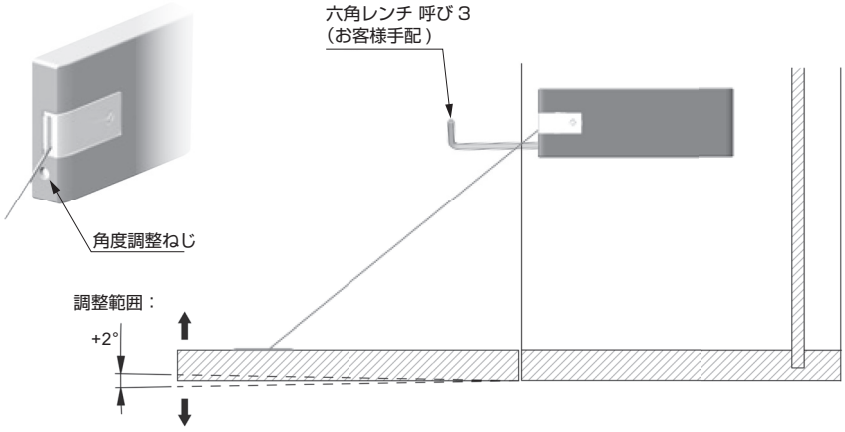

⚠ 注意

⃠ 本体固定ねじを緩めた状態で角度調整ねじを回さないでください。破損するおそれがあります。

5 動きの確認

ソフトダウン

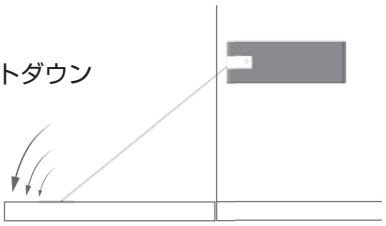

セルフ＆ソフトクローズ

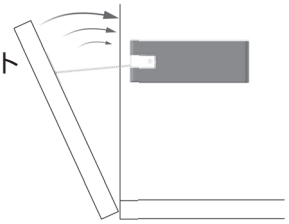

上記の機能は扉を完全に閉じた状態、または扉を完全に開いた状態から操作した場合に働きます。

取り外し方

【1】キャップ、ワイヤーを外す。

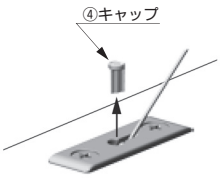

【2】本体のカバーを外す。

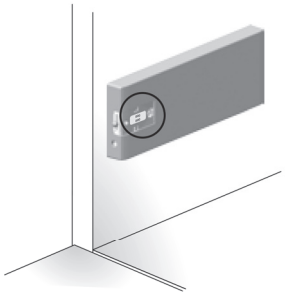

【3】角度調整ねじを時計回りに、止まるところまで回す。

【4】本体固定ねじを緩め本体を外す。

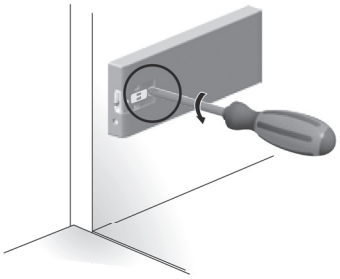

扉のサイズ・質量とそれに対応するステーの品番

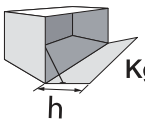

各質量レンジの、上段は左右両側に取り付ける場合を示し、下段は片側だけに取り付ける場合を示します。
上段に２つの品番が記載されている場合は、それぞれ１ヶずつ使います。
扉質量には、ハンドルを含みます。

kg	Link	h 250		275		300		325		350		375		400		425		450		480		
1.75	×2	-	-	-	-	-	-	-	-	-	-	-	-	-	-	A262	A262	A262	A262	A262	A262	標準品（A262、N262、U262、ＡＬ280）で対応できる領域
	×1	A262		N262		N262		N262		N262		N262		U262		U262		-		-		
2.00	×2	-	-	-	-	-	-	-	-	A262	A262	A262	A262	A262	A262	A262	A262	A262	N262	A262	N262	
	×1	N262		N262		N262		N262		U262		U262		-		-		-		AL280		
2.25	×2	-	-	-	-	-	-	A262	A262	A262	A262	A262	A262	A262	N262	A262	N262	A262	N262	A262	U262	
	×1	N262		N262		U262		U262		-		-		-		-		-		AL280		
2.50	×2	-	-	A262	A262	A262	A262	A262	A262	A262	A262	A262	N262	A262	N262	A262	N262	A262	U262	A262	U262	
	×1	N262		U262		U262		-		-		-		-		-		AL280		AL280		
2.75	×2	-	-	A262	A262	A262	A262	A262	N262	A262	N262	A262	N262	A262	U262	A262	U262	A262	U262	N262	U262	
	×1	U262		U262		-		-		-		-		-		AL280		AL280		AQ300		
3.00	×2	A262	A262	A262	A262	A262	N262	A262	N262	A262	N262	A262	U262	A262	U262	N262	U262	N262	U262	U262	U262	
	×1	U262		-		-		-		AL280		AL280		AL280		AQ300		AQ300		AQ300		
3.25	×2	A262	A262	A262	N262	A262	N262	A262	N262	A262	U262	A262	U262	N262	U262	N262	U262	U262	U262	U262	U262	
	×1	-		-		-		AL280		AL280		AL280		AQ300		AQ300		AQ300		AQ300		
3.50	×2	A262	A262	A262	N262	A262	N262	A262	N262	A262	U262	N262	U262	N262	U262	U262	U262	U262	U262	N262	AL280	
	×1	-		-		-		AL280		AL280		AQ300		AQ300		AQ300		AQ300		AQ300		
3.75	×2	A262	N262	A262	N262	A262	U262	A262	U262	N262	U262	N262	U262	U262	U262	U262	U262	N262	AL280	U262	AL280	
	×1	-		-		AL280		AL280		AQ300		AQ300		AQ300		AQ300		AQ335		AQ335		
4.00	×2	A262	N262	A262	U262	A262	U262	N262	U262	N262	U262	U262	U262	U262	U262	N262	AL280	U262	AL280	U262	AL280	
	×1	-		-		AL280		AL280		AQ300		AQ300		AQ335		AQ335		AQ335		AQ335		
4.25	×2	A262	N262	A262	U262	N262	U262	N262	U262	U262	U262	U262	U262	N262	AL280	U262	AL280	U262	AL280	U262	AL280	
	×1	-		AL280		AQ300		AQ300		AQ300		AQ300		AQ300		AQ335		AQ335		-		
4.50	×2	A262	U262	A262	U262	N262	U262	U262	U262	U262	U262	N262	AL280	U262	AL280	U262	AL280	U262	AL280	AL280	AL280	
	×1	AL280		AL280		AQ300		AQ300		AQ300		AQ335		AQ335		AQ335		-		-		
4.75	×2	A262	U262	N262	U262	U262	U262	U262	U262	N262	AL280	U262	AL280	U262	AL280	U262	AL280	AL280	AL280	AL280	AL280	
	×1	AL280		AQ300		AQ300		AQ300		AQ335		AQ335		AQ335		-		-		-		
5.00	×2	N262	U262	N262	U262	U262	U262	N262	AL280	U262	AL280	U262	AL280	U262	AL280	AL280	AL280	AL280	AL280	AL280	AL280	
	×1	AL280		AQ300		AQ300		AQ335		AQ335		AQ335		-		-		-		-		
5.25	×2	N262	U262	U262	U262	U262	U262	N262	AL280	U262	AL280	U262	AL280	AL280	AL280	AL280	AL280	AL280	AL280	AL280	AQ300	この領域は受注対応となります。（AQ300、AQ335）
	×1	AL280		AQ300		AQ300		AQ335		AQ335		-		-		-		-		-		
5.50	×2	N262	U262	U262	U262	N262	AL280	U262	AL280	U262	AL280	AL280	AL280	AL280	AL280	AL280	AL280	AL280	AQ300	AL280	AQ300	
	×1	AL280		AQ300		AQ335		AQ335		-		-		-		-		-		-		
5.75	×2	U262	U262	U262	U262	N262	AL280	U262	AL280	U262	AL280	AL280	AL280	AL280	AL280	AL280	AQ300	AL280	AQ300	AQ300	AQ300	
	×1	AQ300		AQ300		AQ335		AQ335		-		-		-		-		-		-		
6.00	×2	U262	U262	N262	AL280	U262	AL280	U262	AL280	AL280	AL280	AL280	AL280	AL280	AL280	AL280	AQ300	AL280	AQ300	AQ300	AQ300	
	×1	AQ300		AQ335		AQ335		-		-		-		-		-		-		-		
6.25	×2	U262	U262	N262	AL280	U262	AL280	U262	AL280	AL280	AL280	AL280	AL280	AL280	AQ300	AL280	AQ300	AQ300	AQ300	AQ300	AQ300	
	×1	AQ300		AQ335		AQ335		-		-		-		-		-		-		-		
6.50	×2	N262	AL280	U262	AL280	U262	AL280	AL280	AL280	AL280	AL280	AL280	AL280	AL280	AQ300	AQ300	AQ300	AQ300	AQ300	AQ300	AQ335	
	×1	AQ335		AQ335		-		-		-		-		-		-		-		-		
6.75	×2	N262	AL280	U262	AL280	U262	AL280	AL280	AL280	AL280	AL280	AL280	AQ300	AL280	AQ300	AQ300	AQ300	AQ300	AQ300	AQ300	AQ335	
	×1	AQ335		AQ335		-		-		-		-		-		-		-		-		
7.00	×2	U262	AL280	U262	AL280	AL280	AL280	AL280	AL280	AL280	AQ300	AL280	AQ300	AQ300	AQ300	AQ300	AQ300	AQ300	AQ335	AQ335	AQ335	
	×1	AQ335		AQ335		-		-		-		-		-		-		-		-		
7.50	×2	U262	AL280	AL280	AL280	AL280	AL280	AL280	AL280	AL280	AQ300	AQ300	AQ300	AQ300	AQ300	AQ300	AQ335	AQ335	AQ335	AQ335	AQ335	
	×1	AQ335		-		-		-		-		-		-		-		-		-		
8.00	×2	U262	AL280	AL280	AL280	AL280	AL280	AL280	AQ300	AQ300	AQ300	AQ300	AQ300	AQ300	AQ335	AQ335	AQ335	AQ335	AQ335	-	-	
8.25	×2	AL280	AL280	AL280	AL280	AL280	AQ300	AL280	AQ300	AQ300	AQ300	AQ300	AQ300	AQ335	AQ335	AQ335	AQ335	AQ335	AQ335	-	-	
8.50	×2	AL280	AL280	AL280	AL280	AL280	AQ300	AQ300	AQ300	AQ300	AQ300	AQ300	AQ335	AQ335	AQ335	AQ335	AQ335	-	-	-	-	
8.75	×2	AL280	AL280	AL280	AL280	AL280	AQ300	AQ300	AQ300	AQ300	AQ300	AQ300	AQ335	AQ335	AQ335	AQ335	AQ335	-	-	-	-	
9.00	×2	AL280	AL280	AL280	AQ300	AL280	AQ300	AQ300	AQ300	AQ300	AQ335	AQ335	AQ335	AQ335	AQ335	-	-	-	-	-	-	

本製品に関するご質問・ご相談は、
ご購入先の販売店 へのお問い合わせを推奨しております。

※弊社は代理店販売をメインとしておりますので、販売代理店へ先ずお問い合わせいただく事が、スムーズな対応にもなります。

SUGATSUNE スガツネ工業
LAMP 印の機能&デザイン金物メーカー
TEL:03-3864-1122(代)　平日9:00～17:30
E-mail：support@sugatsune.co.jp

2021.09 0971-8