# フリーストップ機構付ステー LE1 型 スタンダード 取付説明書

このたびは、弊社製品をご採用いただきありがとうございます。
取付作業前に本書をよくお読みのうえ、正しく取り付けてください。
取付後は、本書をいつでも取り出せるよう保管してください。

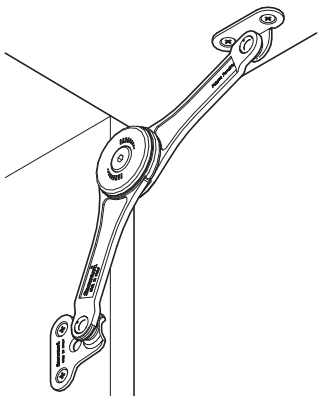

## 本製品について

- 開き角度内のどの位置でも止まるフリーストップ機構付きのステーです。
- 開き角度はキャビネットに取り付ける位置によって 75°、90°、105° から設定できます。（取付図参照）。
- 左右兼用です。

## 取付けできる扉

**開き方**

上開き

使用丁番：
230-26/19T

**取付図**

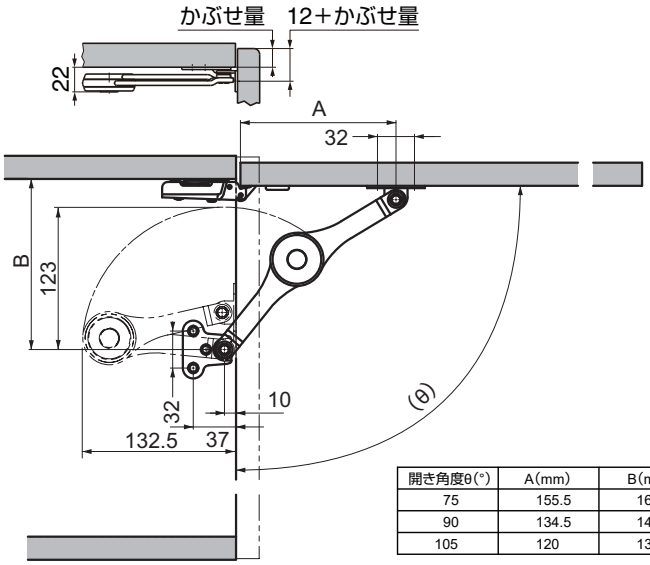


| 開き角度θ(°) | A(mm) | B(mm) |
|---|---|---|
| 75 | 155.5 | 168.5 |
| 90 | 134.5 | 147.5 |
| 105 | 120 | 133 |

下開き

使用丁番：
SDH-001

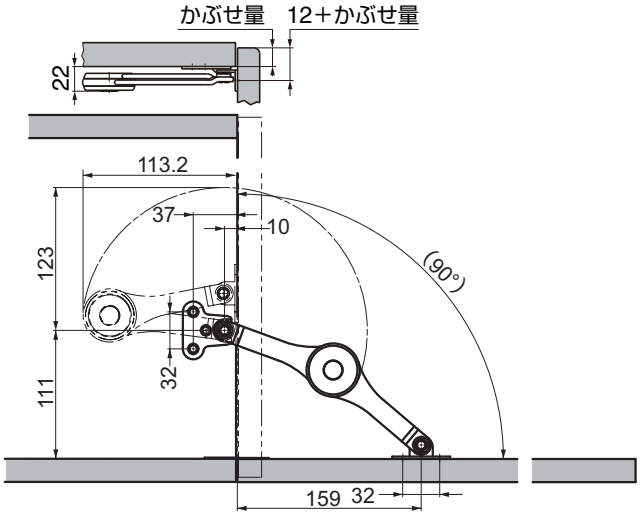


- 扉の作動は必ず個々に確認してください。
- フリーストップ機能:全閉時、全開時に扉を保持します。扉を開けるとソフトに開き始め、途中から全開位置までの任意の位置で扉を保持できます(フリーストップ)。

**■使用本数選定表**

**75°**

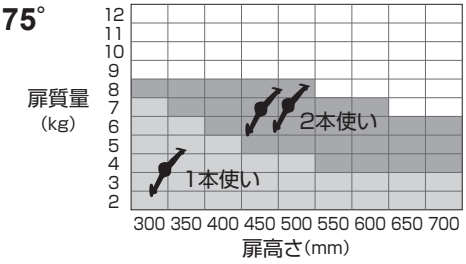


**90°**

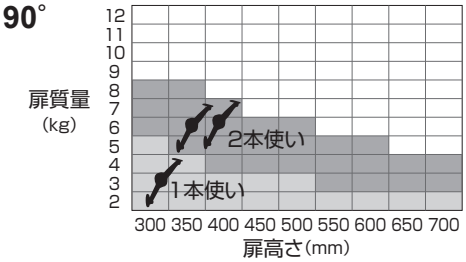


**105°**

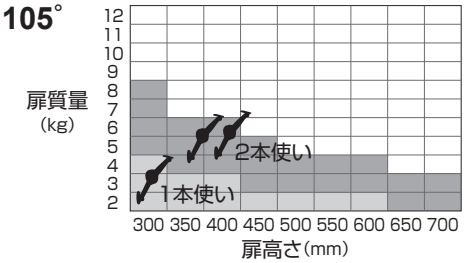


## 構成部品

| ①本体(六角レンチ付属) | ②取付座（扉側） | ②取付座（キャビネット側） |
|---|---|---|
| | | |
| 1ヶ | 1ヶ | 1ヶ |

## 使う工具と準備していただくもの

・プラスドライバー
・十字穴付皿タッピンねじ 呼び４（取付座用）
・上開きの場合
　230-26/19T+230 ヒンジ用マウンティングプレート
・下開きの場合：SDH-001
※ねじの長さは仕上りに支障がない範囲で、極力長いものを使用してください。

## 正しく安全に取り付けていただくために

**図記号の意味**

| | | |
|---|---|---|
| ⚠ 警告 注意 | ⃠ 禁止 | ❗ 厳守 |

**⚠注意** 軽傷を負うことや、物的損害が発生するおそれがある内容を示します。

**取付上の注意**

❗ 扉幅が 600 mm 以上の場合は、必ず 2 本使用してください。2 本使いの場合、最大扉幅は 1200 mm です。
❗ 指定寸法、仕様、各部の水平、垂直を必ず守ってください。板の反り、傾きやねじれは、故障などの原因になります。

**使用上の注意**

⃠ 扉が開ききった状態からさらに開こうとしたり、必要以上の力で扉を閉める等、無理な扉の開閉は絶対におやめください。故障の原因になります。
⚠ ご使用になる際は、家具やステーに指をはさまないようにご注意ください。思わぬけがや機能を損なったりするおそれがあります。
❗ ねじの緩み等異常がないか、定期的に点検し、増し締めしてください（お使い始めから 1 ヶ月後と 6 ヶ月後、その後は 1 年ごとを目安にしてください）。

## 取付手順

### 1 取付座の取り付け

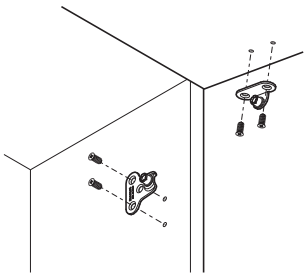

### 2 本体の取り付け

取付座にカチッと音がするまではめ込む。

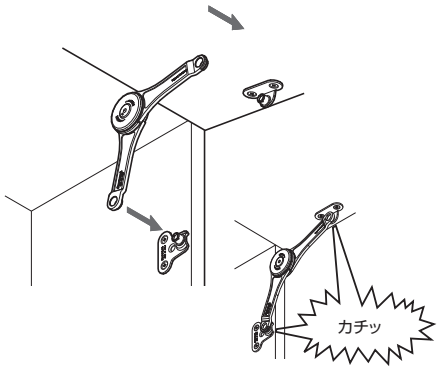


### 3 トルク値の調整

2 本使いの場合、調整は左右均等に行ってください。

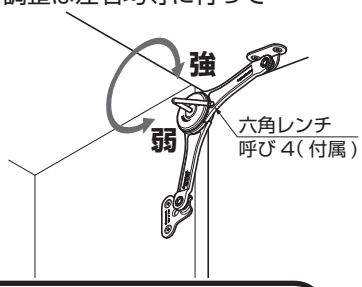


**⚠注意**

⃠ 本体裏側中央のねじは製品組立用です。故障の原因になりますので、回さないでください。

### 4 動作確認

扉を実際に動かして最適な作動を得られたか確認してください。

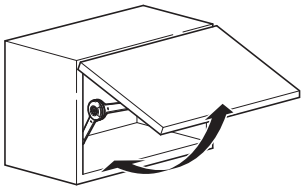

### 5 再調整

使用中にトルクが変動して動きが悪くなった場合は再度調整してください。

本製品に関するご質問・ご相談は、お買い求めいただいた販売店、または下記の窓口にお願いいたします。


電話番号 03（3864）1122
受付時間　月～金　9:00～17:30（年末・年始・夏季休暇等は除く）
FAX 03（3863）6875
E-mail：support@sugatsune.co.jp
東京都千代田区岩本町2-5-10　〒101-0032



SUGATSUNE スガツネ工業
LAMP 印の機能&デザイン金物メーカー
ISO 9001（JSAQ384）・ISO 14001（JSAE597）審査登録
※ISO9001：物流 WEST を除く、国内拠点　※ISO14001：千葉工場および物流センター（SBC）
https://www.sugatsune.co.jp/
2020.05　0698-3