収納テーブル金物 ランチ

取付説明書

このたびは、弊社製品をご採用いただきありがとうございます。取付作業前に本説明書をよくお読みのうえ、正しく取り付けてください。取付後は本書をいつでも取り出せるよう保管してください。

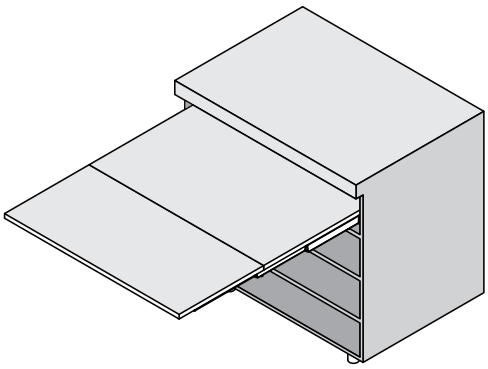

本製品について

・家具に内蔵し、使いたいときに出して使える収納テーブル金物です。
・テーブルの荷重を家具が保持する片持ちタイプです。
・耐荷重：60 Kg

構成部品

① レール

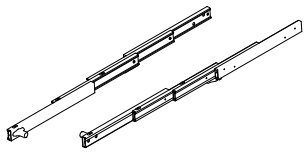

2本

② ハンドル
（ロングタイプのみ）

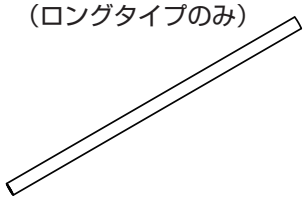

1ヶ

	ロングタイプ	ショートタイプ
③ 六角穴付きボルト M 6× 60	4ケ	
④ 六角穴付きボル M 6× 12	8ケ	
⑤ インサートナット 8× 12　M6	12ケ	12ケ
⑥ ずれ止めピン		2ケ
⑦ 六角レンチ 呼び5	1ケ	
⑧ 六角レンチ 呼び4	1ケ	
⑨ カバーキャップ	1セット	

正しく安全に取り付けていただくために

図記号の意味

警告 注意	禁止	厳守

警告 死亡または重傷を負うおそれがある内容を示します。

- 本製品の取付工事は、知識、経験のある方が本書に従い正しく行なってください。取付けに不備があると、部品の脱落などにより思わぬけがをするおそれがあります。
- テーブルにかかる偏荷重に耐えうる強度のキャビネットを製作してください。また、偏荷重で転倒しないよう、キャビネットは床または壁に固定してください。

注意 軽傷を負うことや、物的損害が発生するおそれがある内容を示しています。

- 本製品は家具を構成するための部品です。取付終了後に、最終製品としての機能および安全性をご確認ください。
- 指定寸法、仕様、各部の水平、垂直を必ず守ってください。板の反り、傾きやねじれは、故障などの原因になります。
- 使用者のけが防止のため、レール端部にカバーキャップを必ず装着してください。装着方法についてはカバーキャップの説明書をご覧ください。
- ねじの緩み等異常がないか、定期的に点検し、増し締めしてください。（お使い始めから1ヶ月後と6ヶ月後、その後は1年ごとが目安となります。）

テーブルの操作について… 使用する方に必ず伝えてください。

- テーブルを出し入れするときは、テーブルの前板を持って操作してください。他の部分を触るとけがをするおそれがあります。
- テーブルの使用中はお子様が下をくぐったり、テーブルで遊んだりしないよう注意してください。思わぬけがの原因になります。
- テーブルを使わないときは、安全のため収納するようにしてください。
- 本製品はテーブルの引き出しと収納の連続動作を前提に設計されていないため、そのような使い方はしないでください。故障の原因になります。

寸法図

キャビネットを設計する際は、本製品の取付作業に支障が出ないよう、キャビネットの組立手順と本製品の取付手順の双方を考慮してください。

※[1] ロングタイプとショートタイプでは可動テーブルと固定テーブルの位置が逆になります。

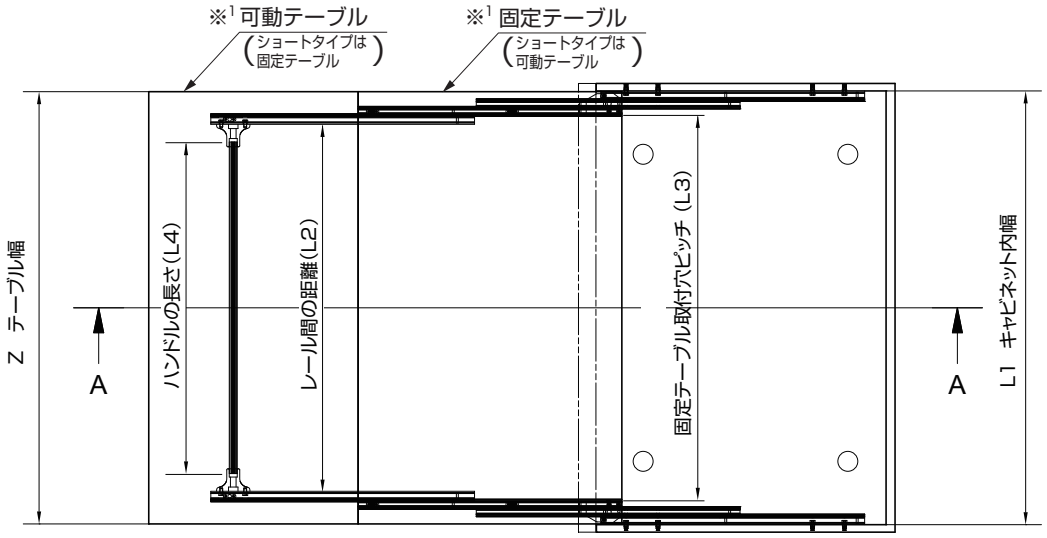

A-A断面

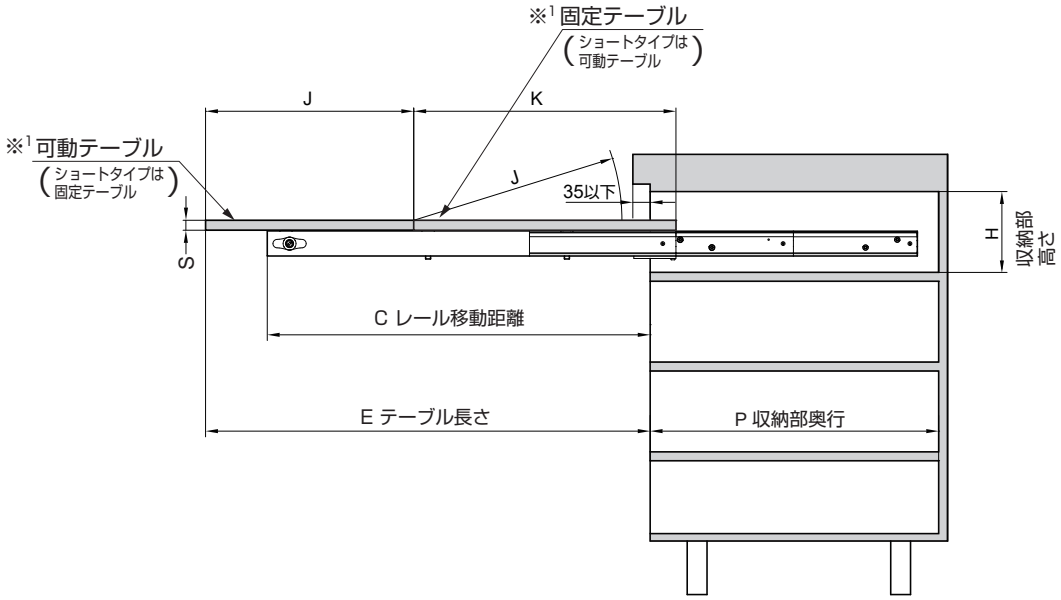

	H 収納部高さ	P 収納部奥行	S テーブル板厚	Z テーブル幅	E テーブル長さ	C レール移動距離	J	K	L1 キャビネット内幅	L2 レール間の距離	L3 固定テーブル取付穴ピッチ	L4 ハンドル長さ
ロングタイプ A411-78-1120-22-E	120以上	590以上	15～20	L1-5	895	773	420	529	420～1170	L1-134	L1-82	L1-195
ショートタイプ A411-39-1100-25		380以上		L1-6	705	635	370	370			L1-118	–

キャビネットの取付寸法

[　] 寸法はショートタイプを示します。

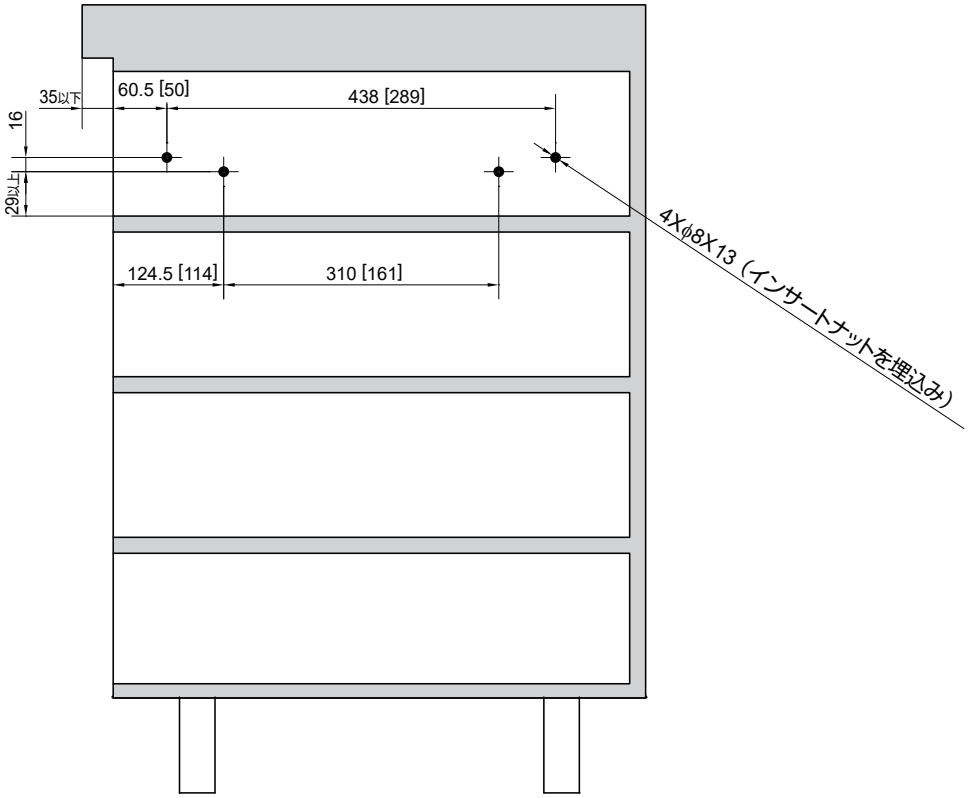

テーブルの寸法

テーブル同士を結合する隠し丁番用の取付穴については、丁番の図面を参照してください。
（隠し丁番推奨品：R-60）

【1】ロングタイプ

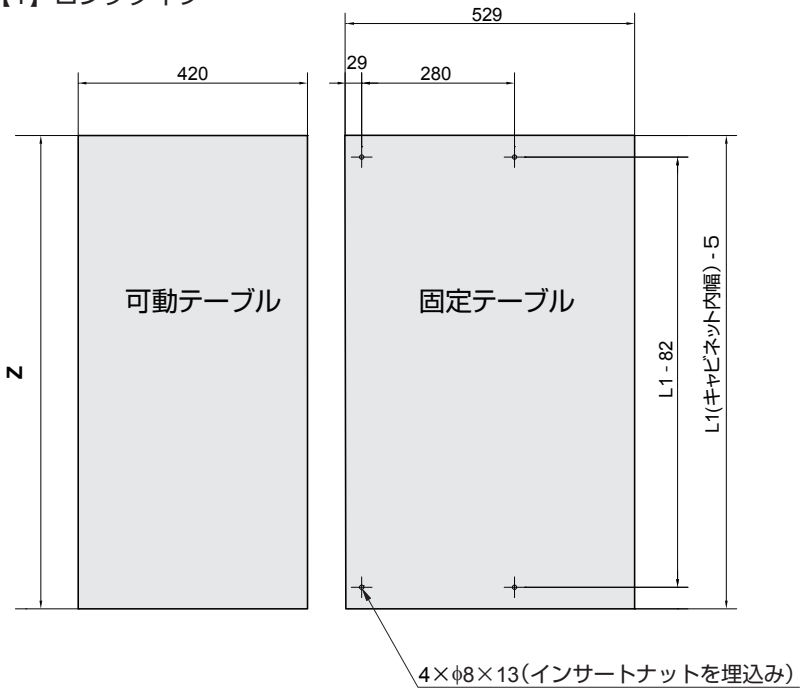

【2】ショートタイプ

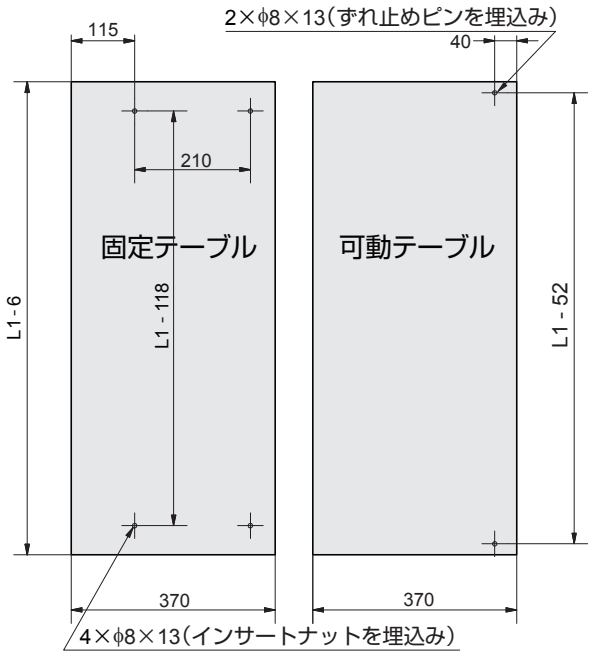

取付手順

1 レールおよびハンドルの取付け

【1】左レールの取付け（手前側２箇所、奥側２箇所）

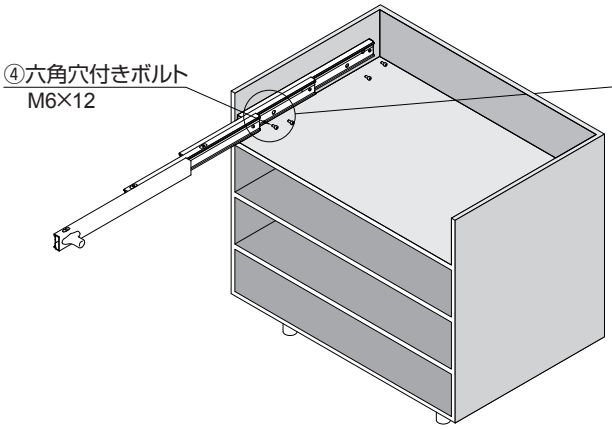

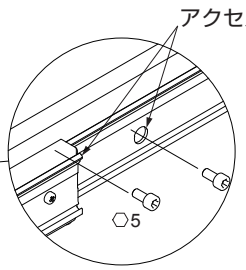

手前側２箇所はレールを引き出し
アクセスホールと取付穴を合わせ
ねじ止めする。

⚠注意

❗使用者のけが防止にため、レール端部に
カバーキャップを必ず装着してください。
装着方法についてはカバーキャップの
説明書をご覧ください。

【2】右レールおよびハンドルの取付け

① 左右のレールとハンドルを組み合わせる。
（ショートタイプにはハンドルが付かないので
この作業は不要です。）

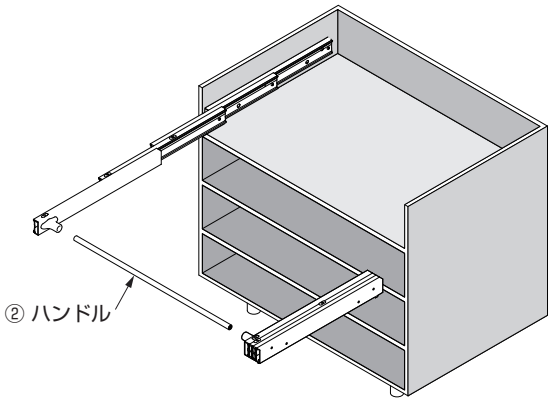

② 右レールを固定する。

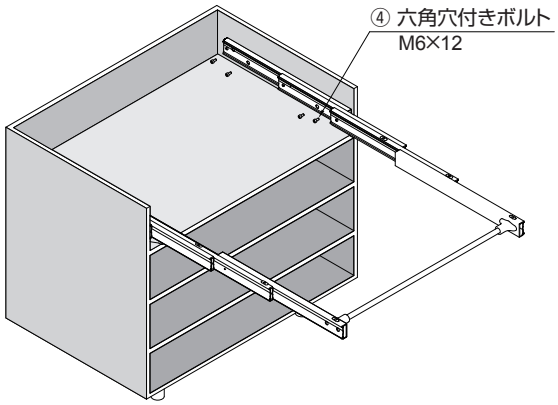

2 テーブルの取付け

【1】ロングタイプ
先端から２段目のレールに取り付ける。

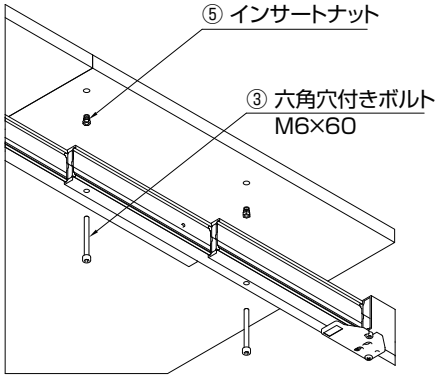

【2】ショートタイプ
先端のレールに取り付ける。

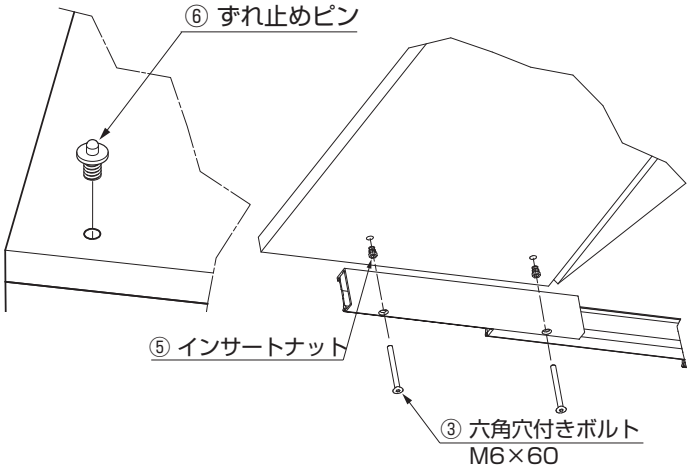

本製品に関するご質問・ご相談は、
ご購入先の販売店 へのお問い合わせを推奨しております。
※弊社は代理店販売をメインとしておりますので、販売代理店へ先ずお問い合わせいただく事が、スムーズな対応にもなります。

SUGATSUNE スガツネ工業
LAMP 印の機能&デザイン金物メーカー
TEL:03-3864-1122(代)　平日9:00～17:30
E-mail : support@sugatsune.co.jp

2021.06 1088-5