スイングドア用上部コーナー金具M1020型　取付説明書

■ 取付手順（ガラス厚10、12 mm用があります）

【1】ガラスへの固定

ブラケットのねじを一度緩め六角レンチ（呼び 5）で締めてください。

⚠ 施工上のご注意

トルクレンチを使用して指定トルクで締めてください。
また、定期的に締め直しを行ってください。

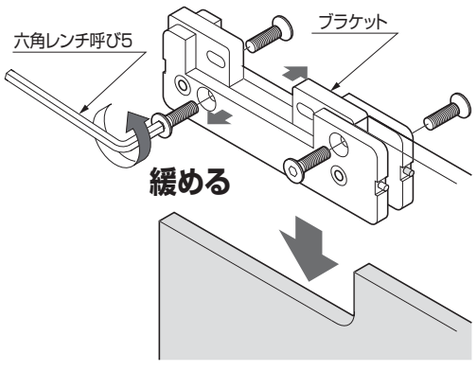

締め付けトルク:10N·m

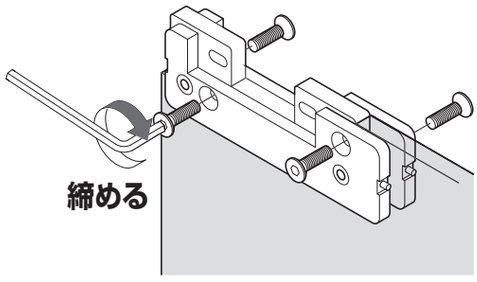

【2】上枠への取付け

❶上ピボット金具の軸に、ピボット軸受を差し込み、ブラケットの中央を通し、矢印の方向に回転させます。
ピボット軸受は、取り付ける向きにより、戸尻から軸芯までの距離が10 mm変わります。
下部軸芯位置と合うように取り付けてください。

❷ピボット軸受を固定ねじで固定します。

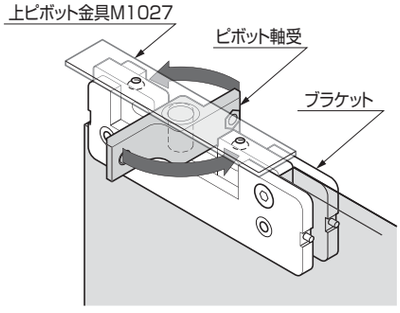

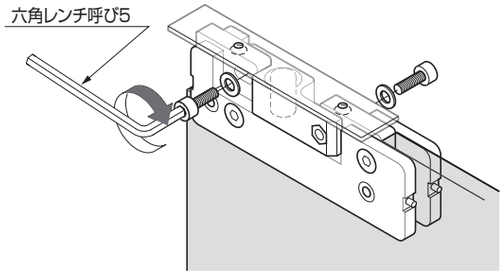

【3】カバーの取付け

カバーをかぶせ、本体側面の止めねじを、先端がカバーの穴から完全に出るまで反時計回りに回してください。

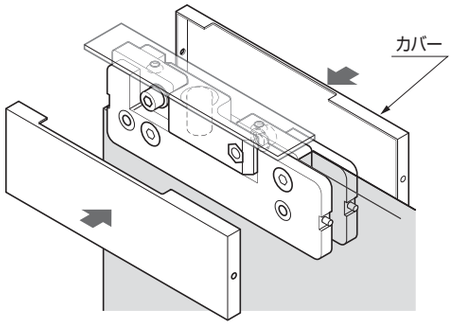

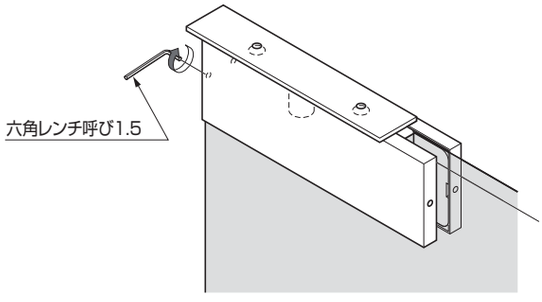

本製品に関するご質問・ご相談は、お買い求めいただいた販売店、または下記の窓口にお願いいたします。

電話番号 **03（3864）1122**

受付時間　**月～金　9:00～17:30**（年末・年始・夏季休暇等は除く）

FAX 03（3863）6875
E-mail：support@sugatsune.co.jp
東京都千代田区岩本町2-5-10　〒101-0032

SUGATSUNE スガツネ工業
LAMP 印の機能&デザイン金物メーカー

ISO 9001（JSAQ384）・ISO14001（JSAE597）審査登録
※ISO9001：国内各拠点　※ISO14001：千葉事業部 千葉工場 および 物流事業部 物流センター
http://www.sugatsune.co.jp/

2017.03　1101-1