スイングドア

欄間ガラス用コーナー金具　M1040　　施工説明書

このたびは、弊社製品をご採用いただきありがとうございます。施工前に本説明書をよくお読みのうえ、正しく取り付けてください。施工後は本書をいつでも取り出せるよう保管してください。

本製品について

・欄間ガラスと壁に取り付けるガラス扉の上側のピボット金具です。
・適用ガラス厚：10 mm、12 mm (それぞれの商品があります)
・シャワーブースなどの水回りでは使用できません。

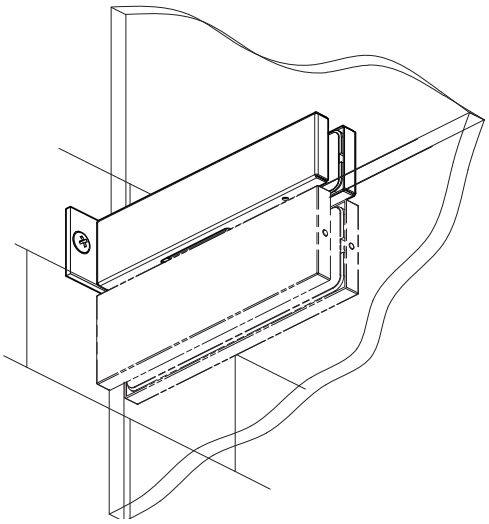

ガラス加工図

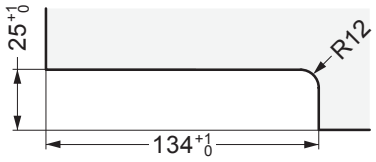

ガラスは強化ガラスを使用してください。
また、飛散防止フィルムを貼ることをお勧めします。
ガラスと製品が接触する範囲は飛散防止フィルムを必ず除去し、取り付けてください。

取付手順

1 欄間ガラス、取付穴のアレンジ。

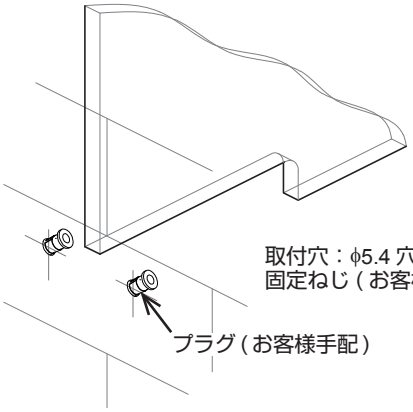

2 ガラスブラケット（取付座側）を取り付ける。

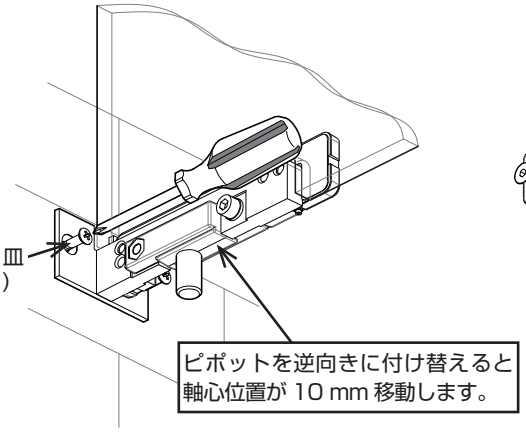

3 ガラスブラケット（押え側）を取り付ける。

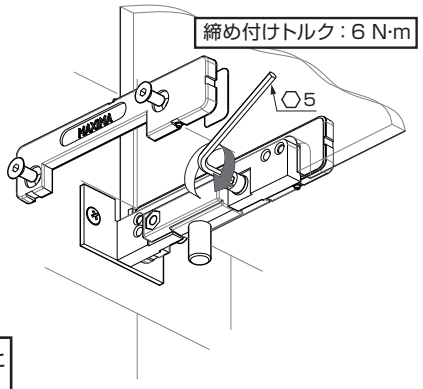

4 ブラケットの固定ねじを締め込む。

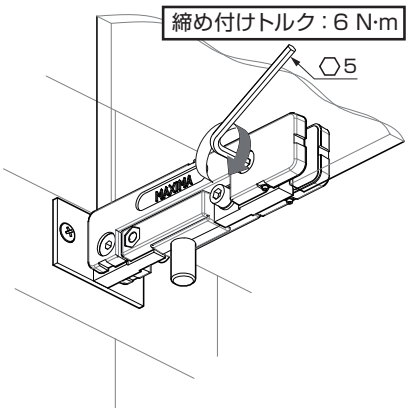

5 カバーをかぶせる。

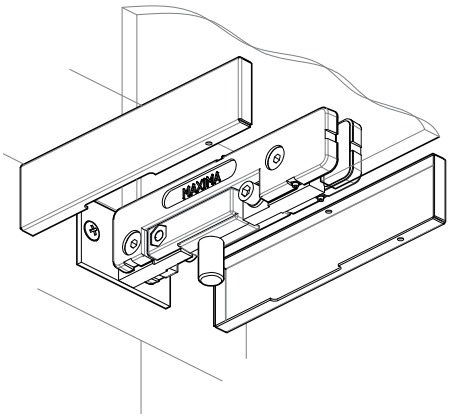

6 カバーを固定する。

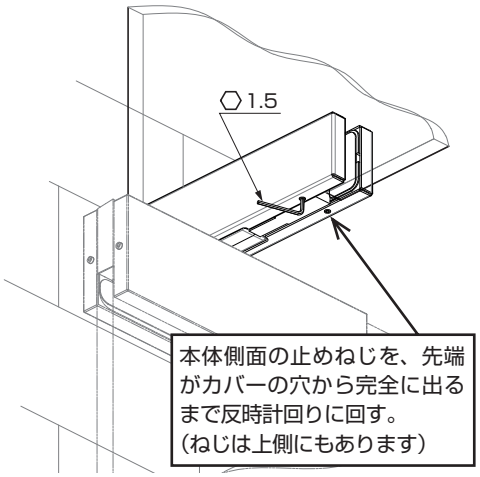

本製品に関するご質問・ご相談は、お買い求めいただいた販売店、または下記の窓口にお願いいたします。

電話番号 **03 (3864) 1122**
受付時間　**月～金　9:00～17:30**（年末・年始・夏季休暇等は除く）
FAX 03 (3863) 6875
E-mail：support@sugatsune.co.jp
東京都千代田区岩本町2-5-10　〒101-0032

SUGATSUNE スガツネ工業
LAMP 印の機能&デザイン金物メーカー

ISO 9001(JSAQ384)・ISO 14001(JSAE597) 審査登録
※ISO9001：物流 WEST を除く、国内拠点　※ISO14001：千葉工場および物流センター (SBC)
http://www.sugatsune.co.jp/
2018.10　0709-3