S.M.Y.

引き出しぶれ防止ユニット
OM-002型

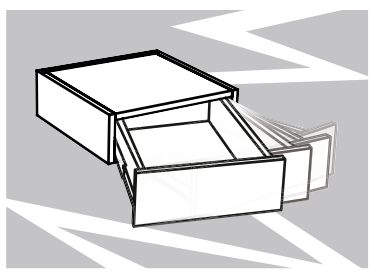

対応スライドレール
（脱着タイプのスライドレールをご用意ください。）

○ **品番：OM–002-430**
注文コード：
190-022-523
対応スライドレール：
400mm

○ **品番：OM–002-480**
注文コード：
190-022-524
対応スライドレール：
450mm

○ **品番：OM–002-530**
注文コード：
190-022-525
対応スライドレール：
500mm

○ **品番：OM–002-580**
注文コード：
190-022-526
対応スライドレール：
550mm

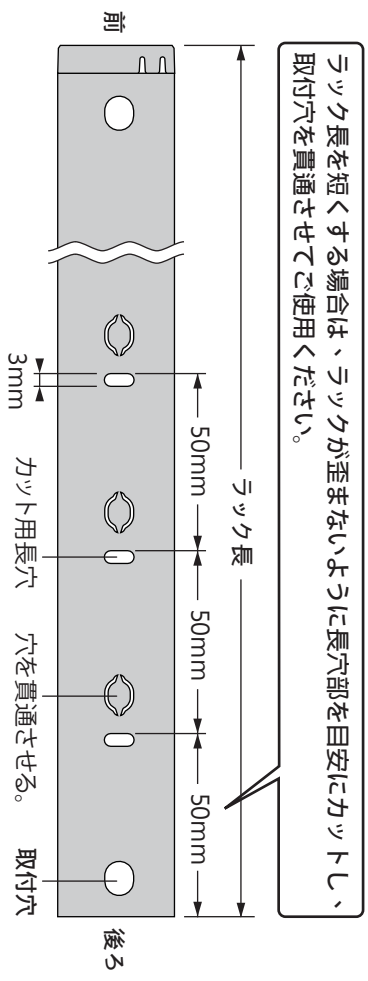

部品表

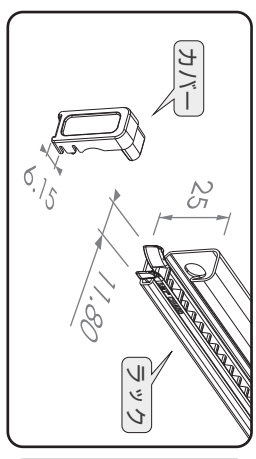

ラック右用（R）,左用（L）各1、
カバー右用、左用 各1

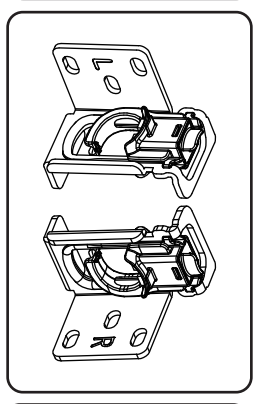

ブラケット右用（R）、左用（L）各1

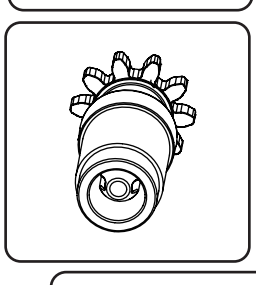

ピニオン（ギア）x2

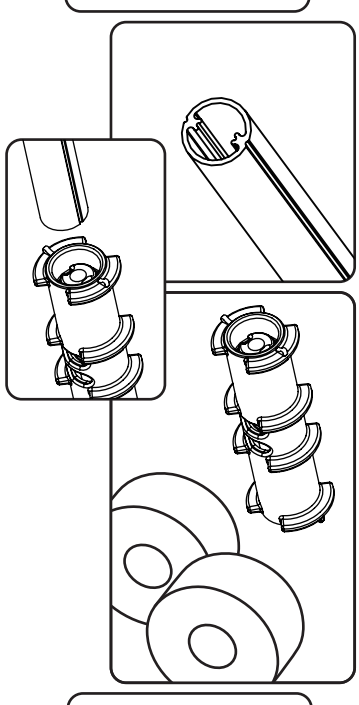

バー（パイプ）570mm x2
スポンジ付きパイプコネクターx1

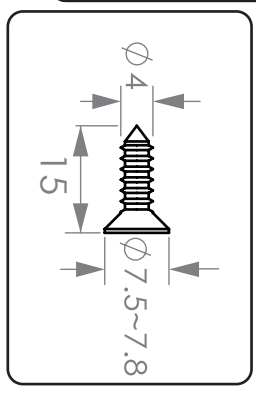

取付用ねじ x10

S.M.Y.

Unit：mm

対応可能スライドレール：

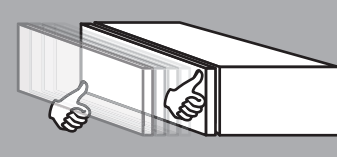

● プッシュオープン機構付スライドレール

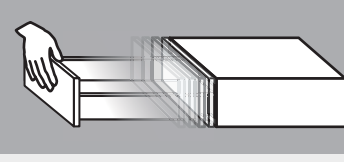

● ボールベアリングタイプスライドレール
● セルフ＆ソフトクロージング機構付スライドレール

以下の手順に従い引き出しぶれ防止ユニットを取り付けてください。

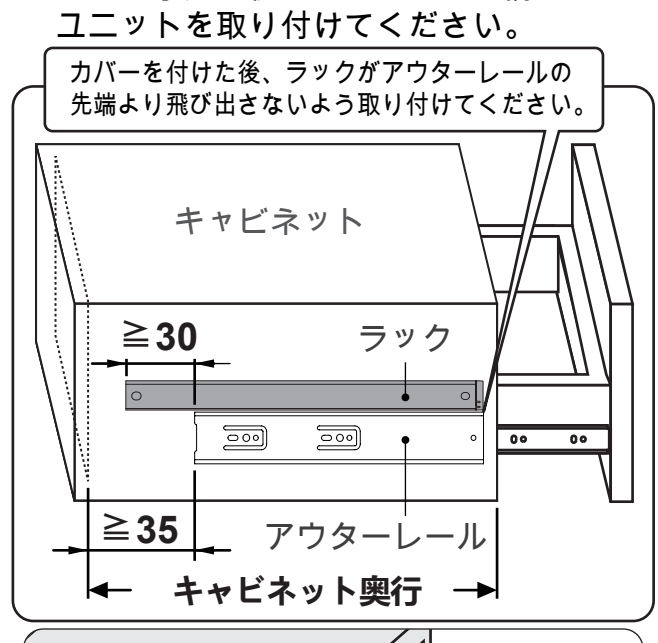

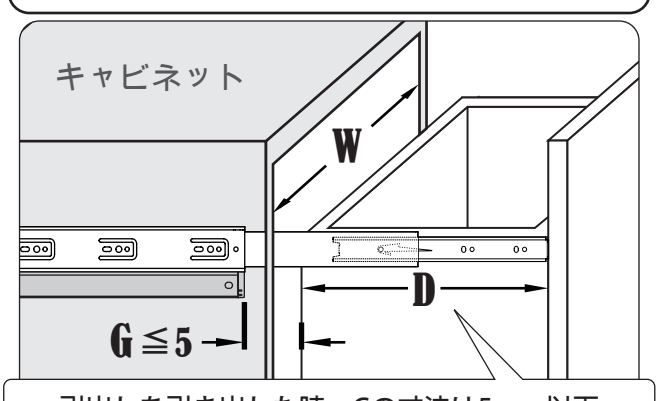

引出しを引き出した時、Gの寸法は5mm以下としてください。破損の原因となります。

手順1a
ラックをアウターレールの上側に取り付ける場合

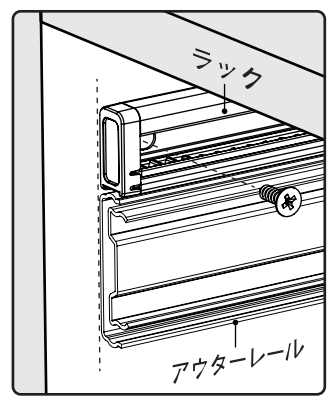

手順1b
ラックをアウターレールの下側に取り付ける場合

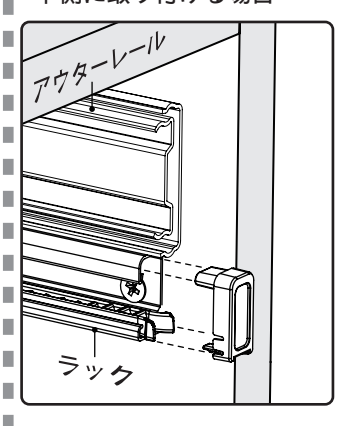

手順2 a　　**手順2b**

ブラケットの取り付け
（下図は引出背板裏面を示します）

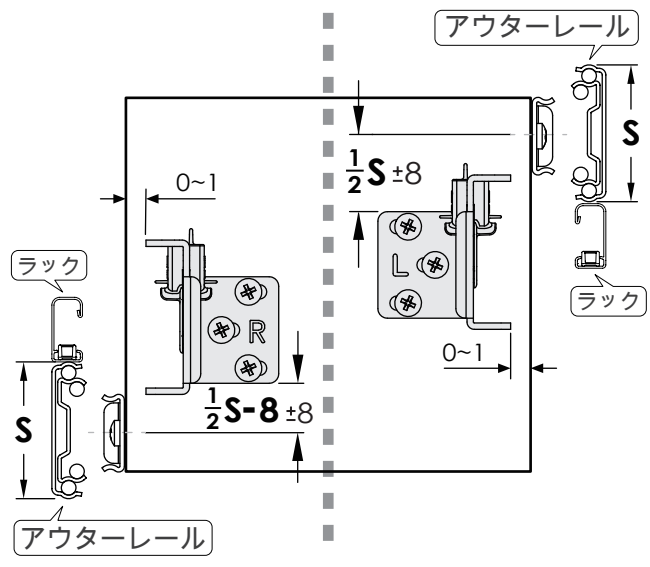

手順3
パイプの長さを下図に従い切断してください。
W(キャビネットの内寸) **− 36** ±2 ただし、**W** が **606**mm以下の場合、バイプコネクターは使用しません。

パイプがパイプコネクターにスムーズに挿入できるよう、切断後にバリを取り除いてください。

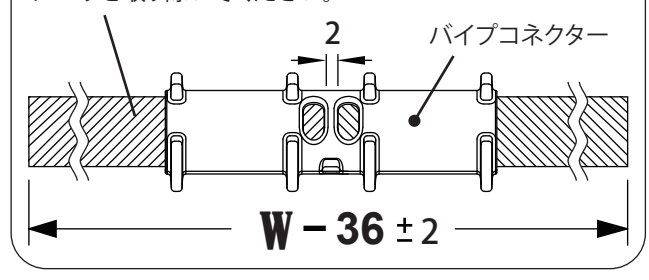

手順4 パイプコネクターからパイプを外し、ピニオンを両端部に挿入してください。ピニオンの付いていないパイプの端をブラケットに通し、パイプコネクターで結合してください。

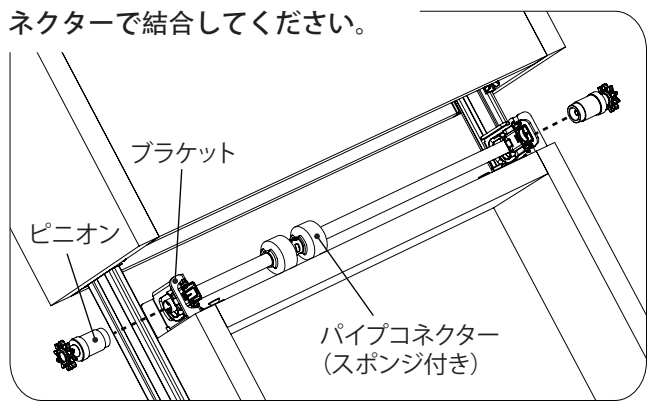

手順5 ラックの中の削りかす等を取り除き、ピニオンの高さとラックの高さを合わせます。引出しの左右を平行にして、引出しをゆっくりキャビネットに入れてください。

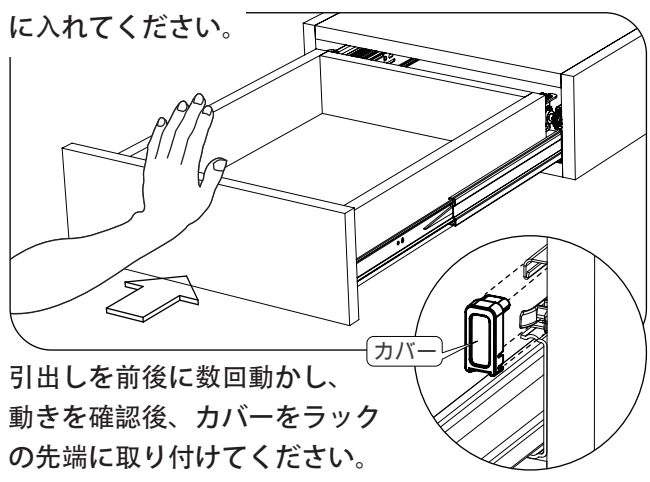

引出しを前後に数回動かし、動きを確認後、カバーをラックの先端に取り付けてください。

注）動きが固いときは左右のギア位置が異なっております。引出を取り外し挿入し直してください。

総代理店 **スガツネ工業株式会社**
東京都千代田区岩本町2-5-10
TEL(03)3864-1122(代)
http://www.sugatsune.co.jp/

Made in Taiwan