LAMP®
オーバーハング引戸金物　OX型 取付説明書

このたびは、弊社製品をご採用いただきありがとうございます。
取付作業前に本説明書をよくお読みのうえ、正しく取り付けてください。
誤った取り付けは、施工時だけでなく使用時に思わぬけがをする恐れがあります。本書の説明、注意事項を守ってください。
取り付け後はお使いになる方に本書を渡し、いつでも取り出せるようにしてください。

本製品について

・本製品はキャビネット用の引戸金物です。
・扉がキャビネットの外側までスライドするため、狭い場所でも開口部はキャビネット幅一杯にとれます。
・キャビネットの設置は、扉の取付後に行います。壁面などに設置する場合、このことを考慮した固定方法を採用してください。

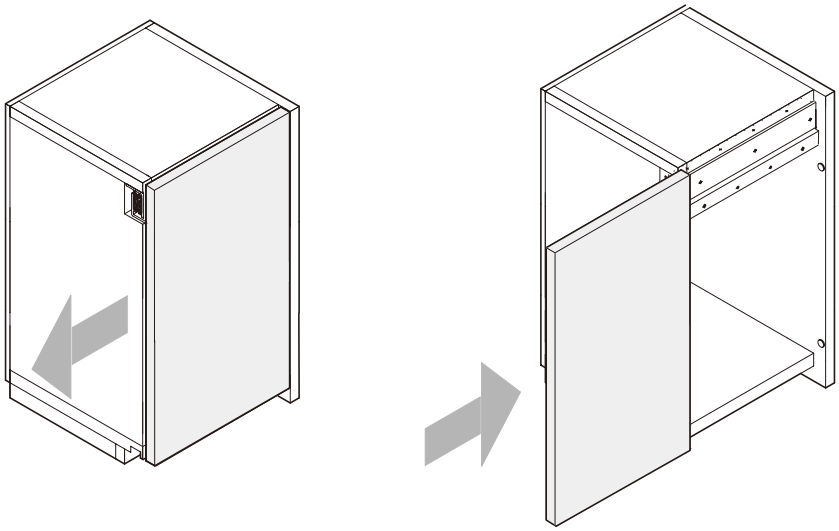

取り付けできる扉

品　番	扉高さ	扉幅	扉厚	扉質量
OX-300L (左開き仕様)	900mm以下	305～328mm	20mm	5kg以下
OX-300R (右開き仕様)				

安全にお使いいただくために

⃠	本記号はしてはいけない禁止内容です。
❗	本記号は、必ず実行していただく強制内容です。

⚠ 注意　軽傷を負うことや、物的損害が発生する恐れがある内容を示しています。

⃠ 本来の目的とは異なる使用方法や本書に示す仕様以外の扉には使用しないでください。

❗ 扉の質量、扉の開閉時の衝撃に耐えうる強度のキャビネットを製作してください。また、ねじは必ず指定したものを使用し、確実に締め付けてください。
取付強度が不足していると、扉などが脱落して、けがをする恐れがあります。

❗ 指定寸法、仕様、各部の水平、垂直を必ず守ってください。枠、扉の反り、傾きやねじれは、故障や本来の動きに影響が出る恐れがあります。

⃠ 本書で説明する部分以外の分解、および改造は行わないでください。

納まり寸法例

本書では左開き仕様(L)を示しています。右開き仕様(R)は加工、取り付けが左右対称となります。

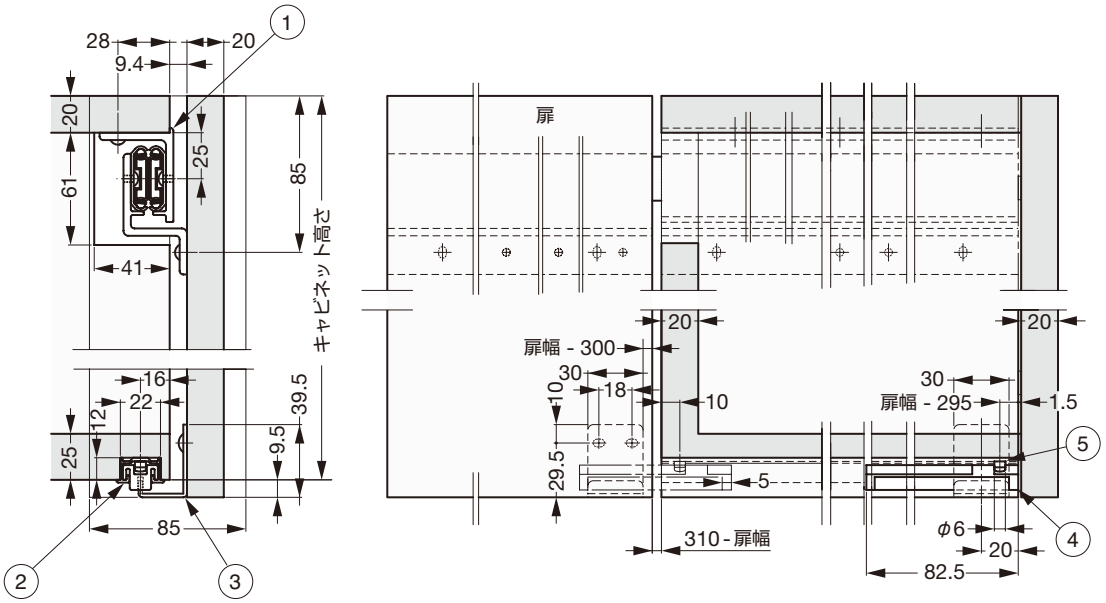

部品一覧

①上レール	②下レール	③下ガイド	④スライダー
1ケ	1ケ	1ケ	1ケ
⑤ストッパー	⑥バンパー	⑦十字穴付トラス タッピンねじ 4 x 18	⑧十字穴付トラス タッピンねじ 4 x 16
2ケ	2ケ	4ケ	6ケ
⑨十字穴付皿 タッピンねじ 3 x 12	⑩十字穴付丸木ねじ 3.5 x 16		カバー (オプション)
2ケ	2ケ		

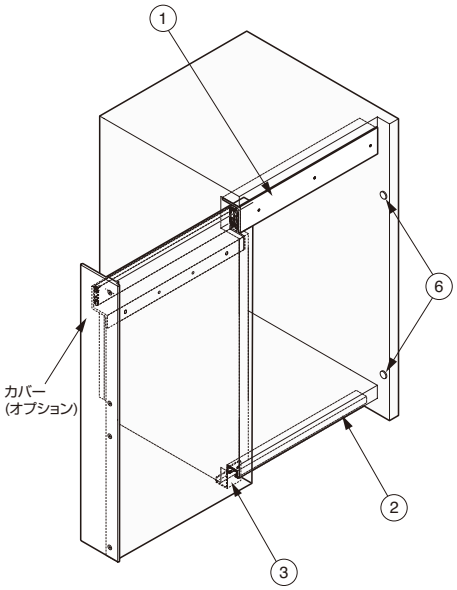

キャビネット、扉の加工寸法

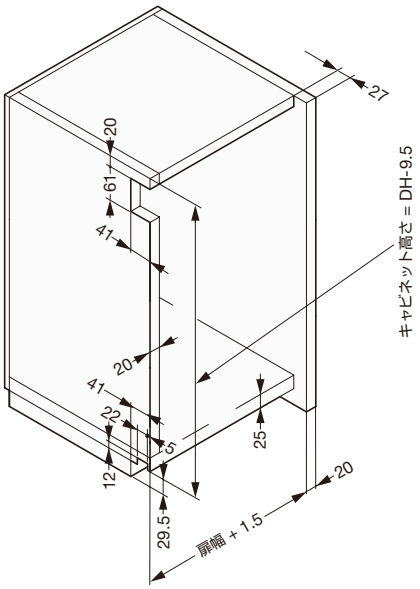

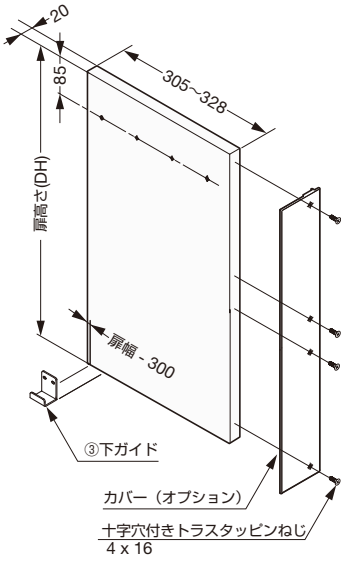

SUGATSUNE

取付手順

1 キャビネットへのレール取り付け

【1】レールを取り付けるため、キャビネットを横に倒してください。

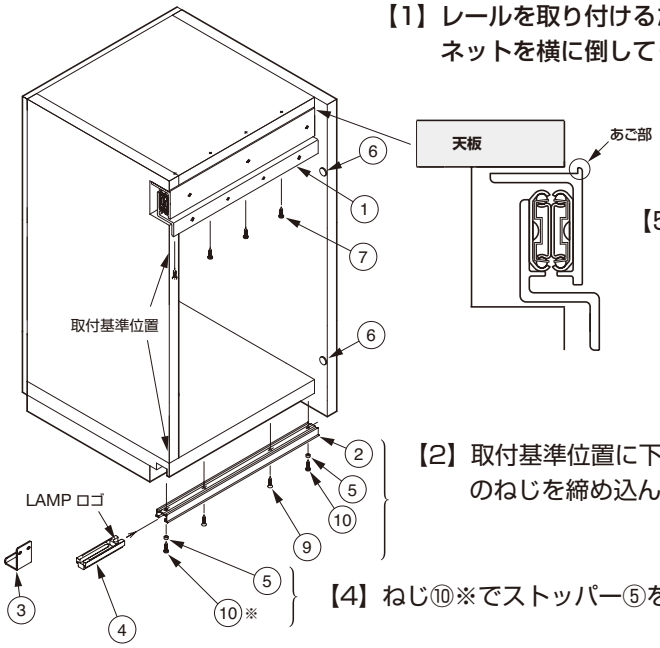

【5】上レール①のあご部を天板下面にあてがい、レールのブラケット端面を取付基準位置に合わせて、ねじ⑦で固定してください。

【2】取付基準位置に下レール②を合わせ、⑨、⑩（⑩※を除く）のねじを締め込んでください。

【4】ねじ⑩※でストッパー⑤を固定してください。

【3】スライダーをLAMP刻印が奥になるように、下レールに挿入してください。

2 扉の取り付け

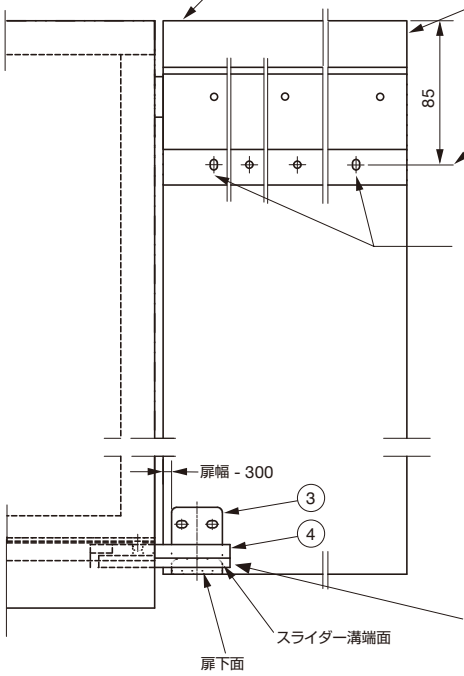

【2】上レールを最大に引き出してください。

【3】レールの先端と扉の端を合わせてください。

【1】扉の裏面に上端から85mmの位置に、水平線をけがいてください。

【4】これら2ヶ所の長穴をねじ⑧で仮止めしてください。

【5】扉を閉じる方向に戻し、扉とキャビネットの間口方向の隙間（上下での差）を調整し、残りの取付穴をねじ⑧で固定してください。

【6】スライダー④を最大に引き出してください。

【7】下ガイド③の先端をスライダー④の下側の溝にはめ込み、下ガイドの下端と扉の下端を合わせ、ねじ⑧で固定してください。

3 バンパーの取り付け

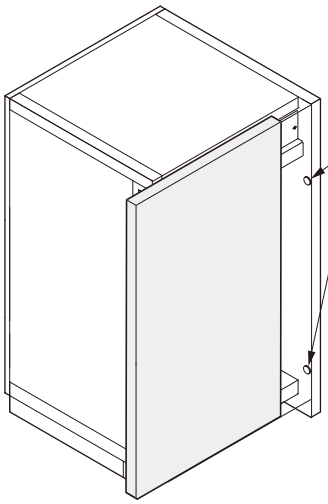

キャビネット側板の扉が当たる位置に
バンパー⑥を貼り付けてください。

4 カバー（オプション）の取り付け

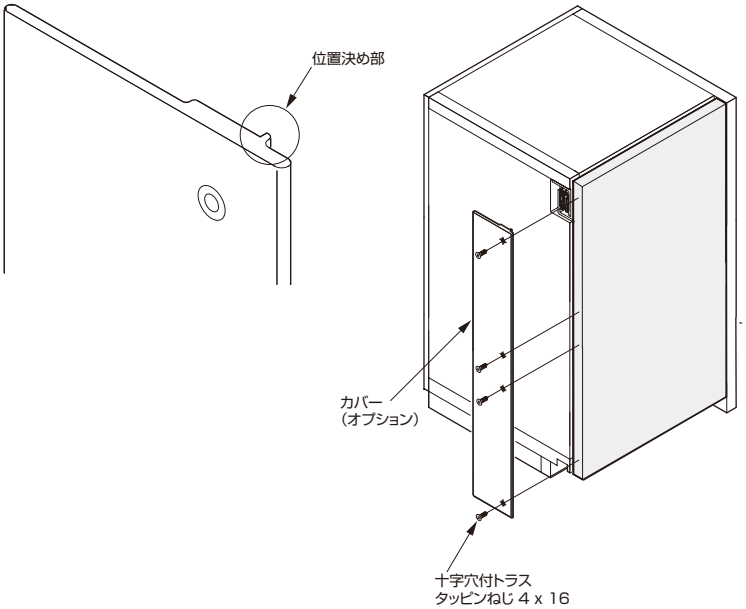

【1】扉の高さに合わせて、カバーを切断します。
下側を切断し、端面はバリ取りしてください。

【2】カバーの位置決め部を扉表面に合わせ、高さは扉上端に合わせ、付属の4×16皿タッピンねじで固定してください。

5 動きの確認

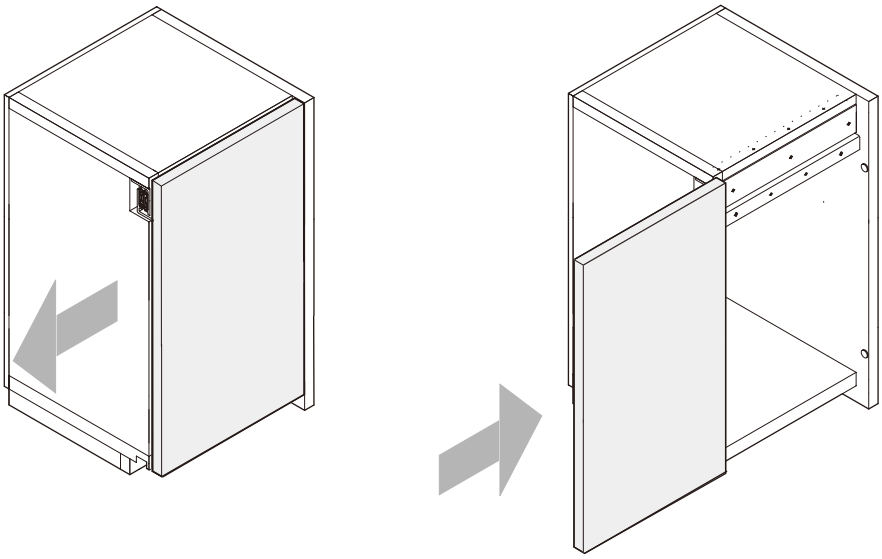

取付ねじに緩みがないこと、取付面に浮きがないことを確認してください。

本製品に関するご質問・ご相談は、お買い求めいただいた販売店、または下記の窓口にお願いいたします。

アーキテクトサポート室　電話番号 **03（3864）1122**
受付時間　**月～金　9:00～17:30**（年末・年始・夏季休暇等は除く）
FAX 03（3863）6875
E-mail：support@sugatsune.co.jp
東京都千代田区岩本町2-5-10　〒101-0032

SUGATSUNE スガツネ工業
LAMP 印の機能&デザイン金物メーカー
ISO 9001（JSAQ384）・ISO14001（JSAE597）審査登録
※ISO9001：国内各拠点　※ISO14001：千葉事業部 千葉工場 および 物流事業部 物流センター
http://www.sugatsune.co.jp/

2014.06　PRINTED IN JAPAN　0057-4