収納テーブル金物 パーティー

取付説明書

このたびは、弊社製品をご採用いただきありがとうございます。取付作業前に本説明書をよくお読みのうえ、正しく取り付けてください。取付後は本書をいつでも取り出せるよう保管してください。

本製品について

・家具に内蔵し、使いたいときに出して使える収納テーブル金物です。
・テーブルの荷重を保持する脚が付いています。
・耐荷重 :100 Kg

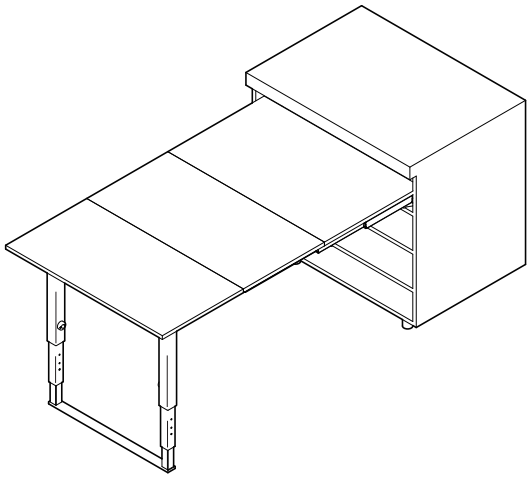

正しく安全に取り付けていただくために

図記号の意味

警告 注意	禁止	厳守

警告 死亡または重傷を負うおそれがある内容を示します。

- 本製品の取付工事は、知識、経験のある方が本書に従い正しく行なってください。取付けに不備があると、部品の脱落などにより思わぬけがをするおそれがあります。
- テーブルにかかる荷重に耐えうる強度のキャビネットを製作してください。また、テーブルを出したときの偏荷重で転倒しないよう、キャビネットは床または壁に固定してください。

注意 軽傷を負うことや、物的損害が発生するおそれがある内容を示しています。

- 本製品は家具を構成するための部品です。取付終了後に、最終製品としての機能および安全性をご確認ください。
- 指定寸法、仕様、各部の水平、垂直を必ず守ってください。板の反り、傾きやねじれは、故障や作動不良のおそれがあります。
- 使用者のけが防止のため、レール端部にカバーキャップを必ず装着してください。装着方法についてはカバーキャップの説明書をご覧ください。
- ねじの緩み等異常がないか、定期的に点検し、増し締めしてください。（お使い始めから1ヶ月後と6ヶ月後、その後は1年ごとが目安となります。）

テーブルの操作について… 使用する方に必ず伝えてください。

- テーブルを出し入れするときは指を挟まないよう注意してください。
- テーブルの使用中はお子様が下をくぐったり、テーブルで遊んだりしないよう注意してください。思わぬけがの原因になります。
- テーブルを使わないときは、安全のため収納するようにしてください。

部品一覧

① 脚（組立済）	② 左レール	③ 右レール	④ 連結プレート（上）	⑤ 連結プレート（下）
	⑥ スペーサー 12 枚	⑦ インサートナット 12 ヶ	⑧ ずれ止めピン 2 ヶ	⑨ 六角穴付ボタンボルト M5 × 10 8 ヶ

⑩ 六角穴付ボルト M6 × 12 12 ヶ	⑪ 皿小ねじ（セルフタップ） M6 × 25 4 ヶ	⑫ 六角穴付皿小ねじ M6 × 16 4 ヶ	⑬ 六角穴付皿小ねじ M6 × 20 2 ヶ
⑭ 六角穴付ボルト M6 × 60 4 ヶ	⑮ 六角レンチ 呼び 3、4、5	⑯ カバーキャップ 1 セット	

レール取付位置、スペーサーの使い方

キャビネット側板厚が 20 mm 未満の場合、板厚に応じてスペーサーを用いてください。このスペーサーは既存のキャビネットに本製品を取り付けるときの寸法調整にも使えます。

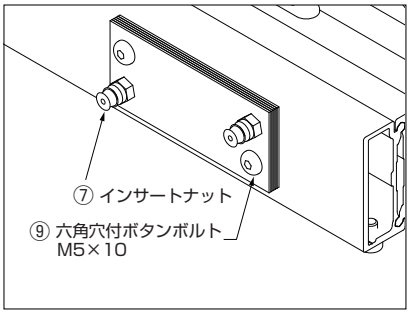

板厚	使用数
19	1
18	2
17	3
16	4
15	5

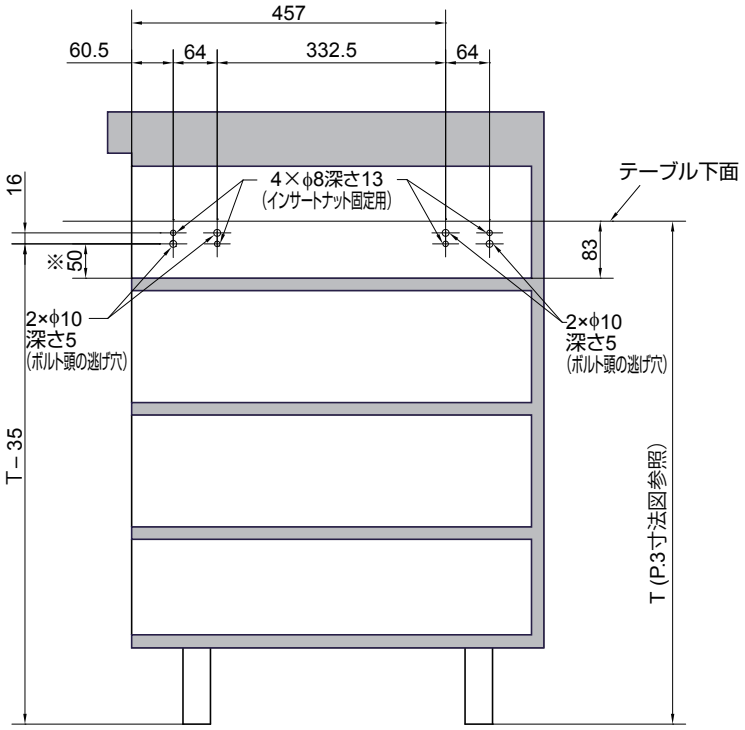

※ ここが 50 mm のとき、中板上面からレール下面までの寸法が 20 mm になります。

SUGATSUNE

寸法図

キャビネットを設計する際は、本製品の取付作業に支障が出ないよう、キャビネットの組立手順と本製品の取付手順の双方を考慮してください。

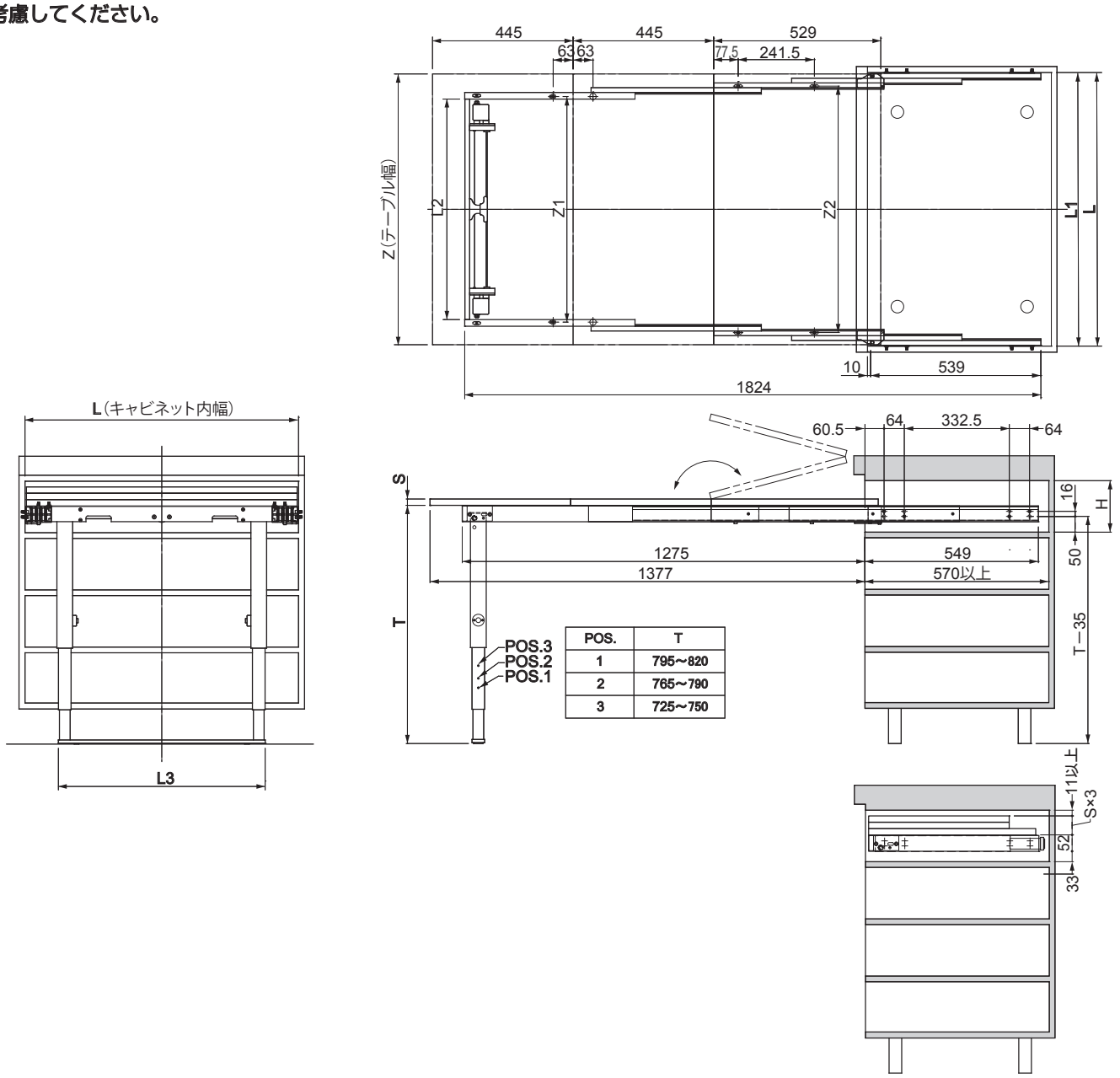

POS.	T
1	795〜820
2	765〜790
3	725〜750

	H（収納高さ）	L※1 キャビネット内幅	L1	L2 レール間距離	L3	S テーブル板厚	Z テーブル幅	Z 1 可動テーブル取付穴間距離	Z 2 固定テーブル取付穴間距離
A411-78-1500-22	(S×3+96)以上	562 〜 568	562	398	355	18 〜 22	L − 5	414	480
A411-78-1510-22		862 〜 868	862	698	655			714	780
A411-78-1520-22		1162 〜 1168	1162	998	955			1014	1080

※1　スペーサーを使用することで 10 mm 調整できます。

前扉を取り付ける場合

ヒンジの取付位置

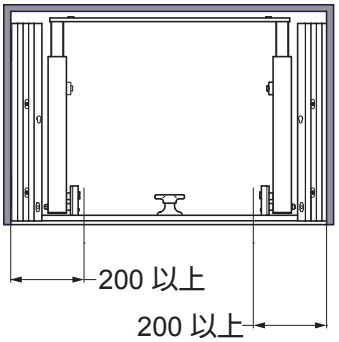

テーブル加工図

テーブル同士を締結する隠し丁番用の取付穴については、丁番の図面を参照してください。
（隠し丁番推奨品：R-60）

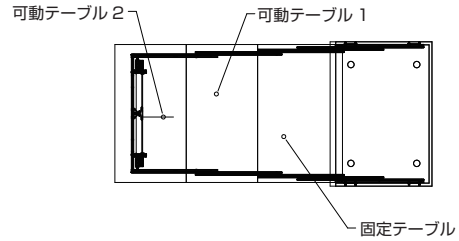

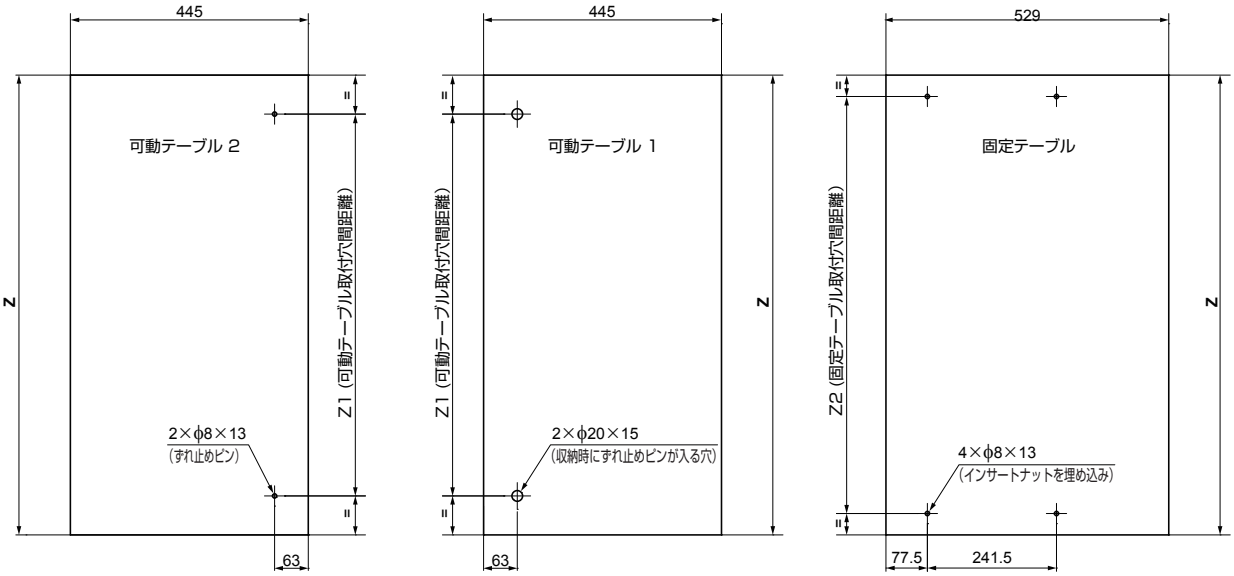

脚のロック機構について

本製品には脚を収納するため、２段階のロック機構があります。

【1】回転方向のロック

・リリースつまみを回すと
　ロックが解除される。

・脚を回転させたとき、
　90°または 0°の位置で
　ロックする。

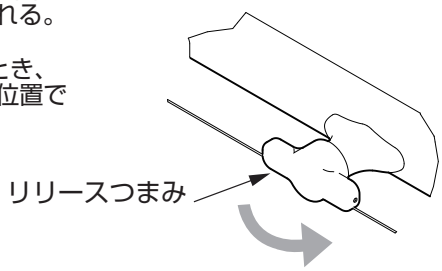

【2】伸縮方向のロック（２段目の脚）

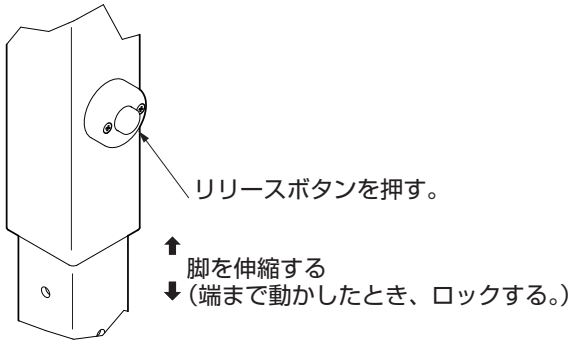

脚の高さ設定と調整

【1】高さ設定（工場設定は POS.3）

❶ リリースボタンを押し、２段目の脚を出す。

❷ POS.3 のねじを緩める。

❸ POS.1 または POS.2 と POS.3 との距離分だけ脚を伸ばす。

❹ ３段目の脚にある穴に、高さ設定ねじが入ることを確認しながら、ねじを締め込む。

【2】高さ調整

設定した高さ（ POS.1 ～3）に対応するねじを回し高さを調節する。
（調整範囲：約 25 mm）

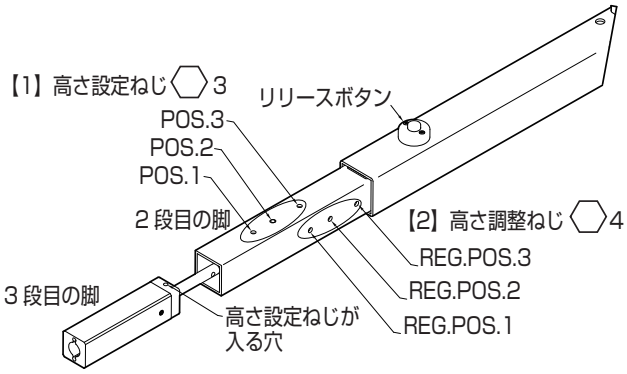

取付手順

1 レールの取付け

レールは左右対称です。
右側のレールも同様に取り付けてください。

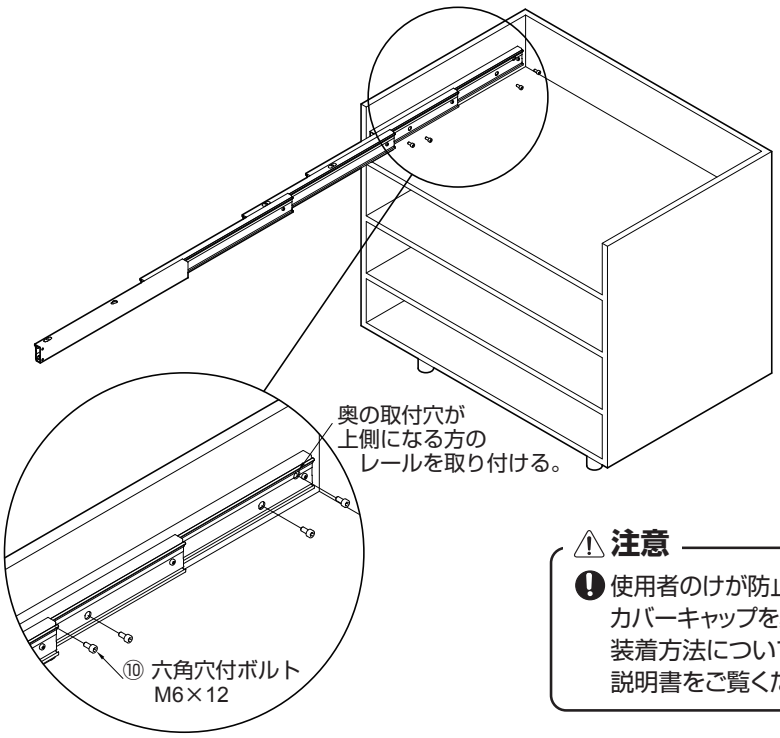

⚠ 注意

❗ 使用者のけが防止にため、レール端部にカバーキャップを必ず装着してください。装着方法についてはカバーキャップの説明書をご覧ください。

2 脚の取付け

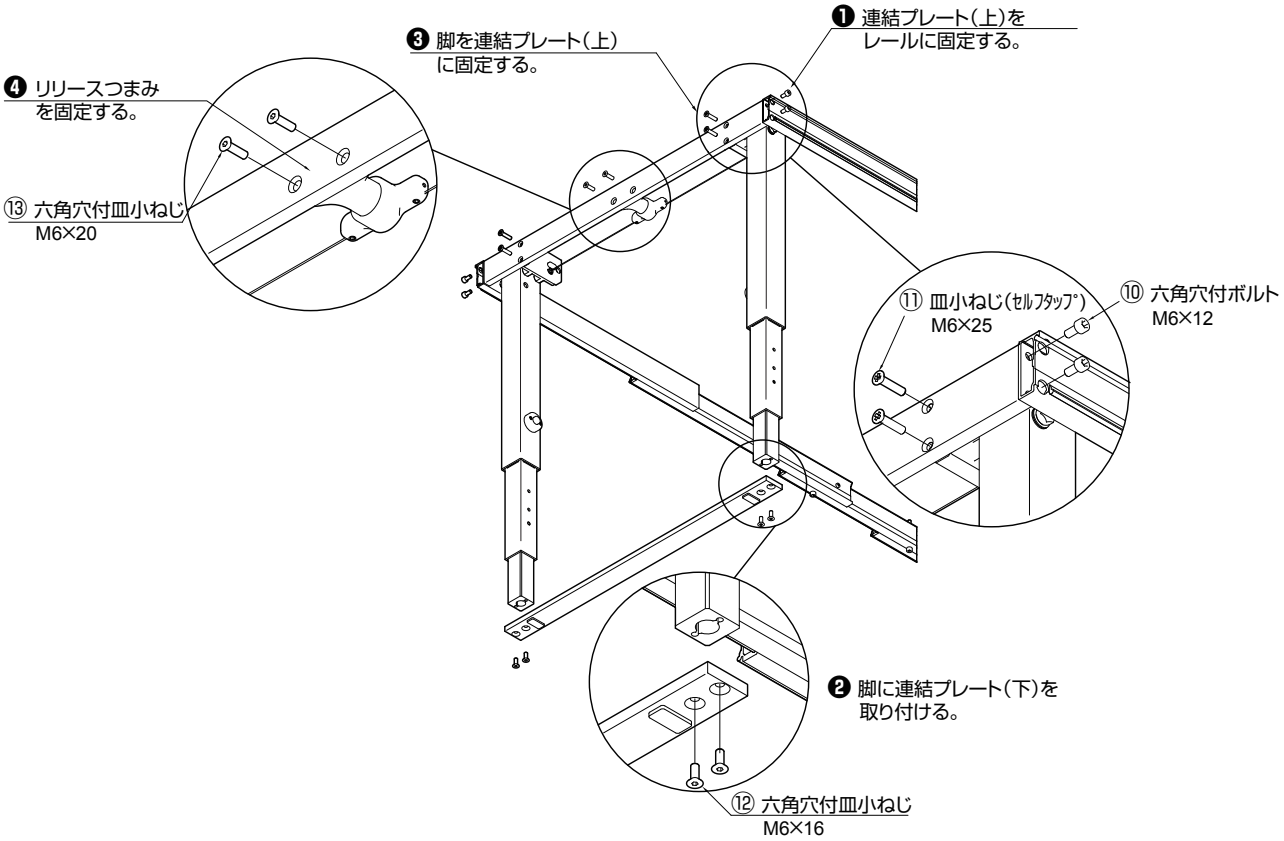

3 テーブルの固定

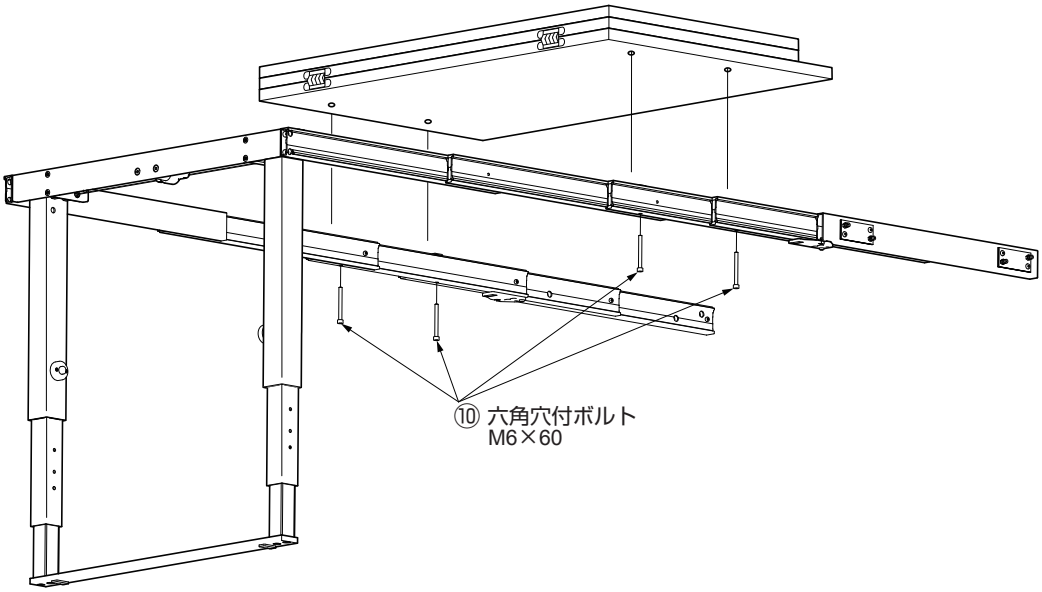

テーブルのロックとロック解除

【1】テーブルのロック

テーブルを展開した後、脚をキャビネット側に押すと、ずれ止めピンがレールにロックされる。

テーブル先端を下に押してもテーブルが跳ね上がらないことを確認する。

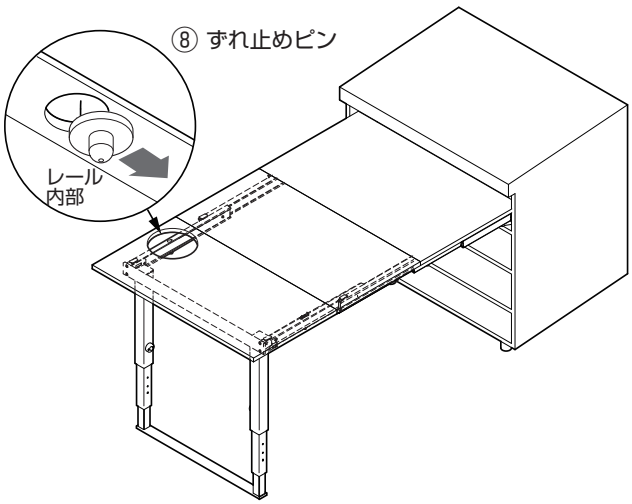

【2】テーブルのロック解除

脚をキャビネットから離れる方向に引くと、ずれ止めピンとレールのロックが解除される。

【3】レールのロック解除

レール根元のストッパーを内側に押し込むとレールのロックが解除される。

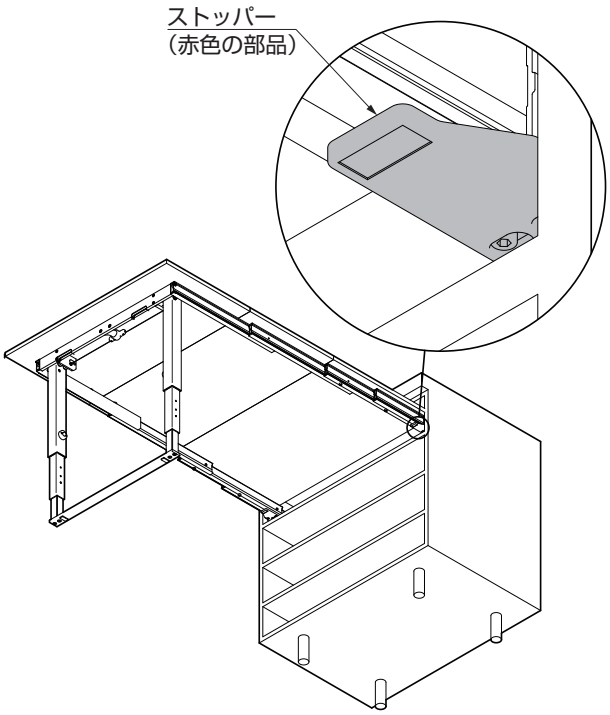

本製品に関するご質問・ご相談は、お買い求めいただいた販売店、または下記の窓口にお願いいたします。

電話番号 03（3864）1122

受付時間　月～金　9:00～17:30（年末・年始・夏季休暇等は除く）

FAX 03（3863）6875

E-mail：support@sugatsune.co.jp

東京都千代田区岩本町2-5-10　〒101-0032

SUGATSUNE スガツネ工業

LAMP 印の機能&デザイン金物メーカー

ISO 9001（JSAQ384）・ISO 14001（JSAE597）審査登録

※ISO9001：物流 WEST を除く、国内拠点　※ISO14001：千葉工場および物流センター（SBC）

https://www.sugatsune.co.jp/

2019.02　1092-3