本書はスガツネ工業（Hawa Sliding Solutions 社の日本正規代理店）が用意したものです。
正規購入ルートでの購入・検討の際にのみ、ご利用願います。

エクリーガル　A40H-FS　取付説明書

引戸　上吊金具　扉面付／かぶせ

部品セット品番： 56-3190-071

このたびは、弊社製品をご採用いただきありがとうございます。取付作業前に本説明書をよくお読みのうえ、正しく取り付けてください。取付後は、本書をいつでも取り出せるよう保管してください。

本製品について

- かぶせ仕様の木製引戸金物です。
- レールはキャビネット外側に取り付けるため、内側のスペースを有効に活用できます。
- オプションのソフトクロージングダンパーを使用すると扉が静かにゆっくりと閉まります。

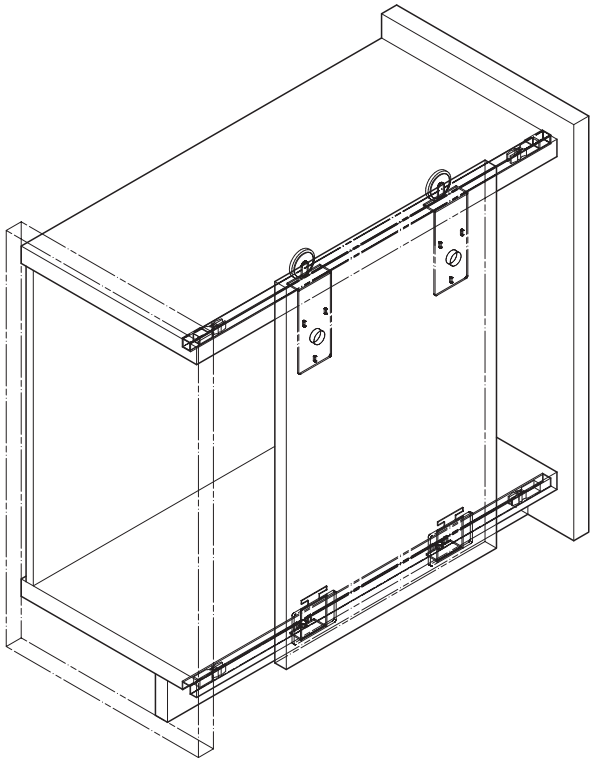

取り付けできる扉

幅	1200 mm 以下
高さ	2500 mm 以下
厚さ	19 mm ～ 50 mm
質量（1 枚当り）	40 kg 以下 ※[1]

※[1] 扉サイズは質量を優先して決めてください。

正しく安全に取り付けていただくために

図記号の意味

警告 注意	禁止	厳守

警告 死亡または重傷を負うおそれがある内容を示します。

- 扉の質量、扉の開閉時の衝撃に耐えうる強度のキャビネットを製作してください。
  また、ねじは必ず指定したものを使用し確実に締めつけてください。取付強度が不足していると、上レールや扉が脱落してけがをするおそれがあります。
- 本来の目的とは異なる使用方法や本書に示す仕様以外の扉には使用しないでください。
- 本書で説明する部分以外の分解、および改造は行わないでください。

注意 軽傷を負うことや、物的損害が発生するおそれがある内容を示しています。

- 本製品の取付工事は、知識、経験のある方が本書に従い正しく行なってください。取り付けに不備があると、扉の脱落のなどにより思わぬけがをするおそれがあります。
- 本製品は家具を構成する為の部品です。取付終了後に、最終製品としての機能及び安全性をご確認ください。また、使用者へ家具を安全に使用するための注意事項を伝えてください。
- 指定寸法、仕様、各部の水平、垂直を必ず守ってください。板の反り、傾きやねじれは、故障などの原因になります。
- 部材を切断した場合、切断面のバリやかえりはきれいに取り除いてください。切りくずが上レールの中に残らないように、きれいに取り除いてください。
- ねじの緩み等異常がないか、定期的に点検し、増し締めしてください。（お使い始めから1ヶ月後と6ヶ月後、その後は1年ごとを目安にしてください。）

使う工具と準備していただくもの

・プラスドライバー　2番
・マイナスドライバー
・六角レンチ　呼び3、4
・金属用のこぎり
・接着剤

部品セット一覧

それぞれ、以下の品番が記載された袋に入っています。

部品セット（1枚扉用）	56-3190-071

①ローラー	②ガイドローラー	③ガイドローラー用ブラケット	④ガイドセーフティーキャッチ
2ヶ	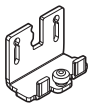 2ヶ	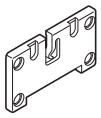 2ヶ	2ヶ
⑤ストッパー	⑥ストッパー	⑦取付ねじ	
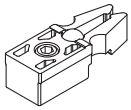 2ヶ	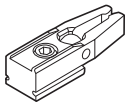 2ヶ		

十字穴付特殊タッピンねじ	4.5×17	6本
十字穴付皿タッピンねじ	4.5×20	10本

必要な部品

レール		ガイドレール	
長さ2500mm	**長さ3500mm**	**長さ2500mm**	**長さ3500mm**
⑧【品番】40-3121-250 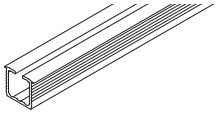	⑨【品番】40-3121-350 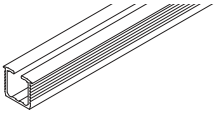	⑩【品番】40-3137-250 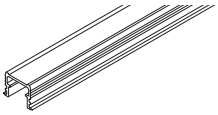	⑪【品番】40-3137-350 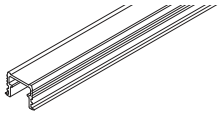

オプション部品

⑫レールエンド	⑬ストッパー	⑭ソフトクロージングダンパー
【品番】40-3149-052 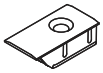	【品番】40-3152-071 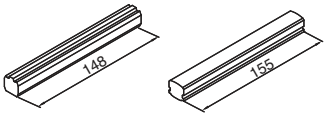	～15kg用【品番】40-3147-071 ～35kg用【品番】40-3147-072 ～40kg用【品番】40-3147-073

寸法図

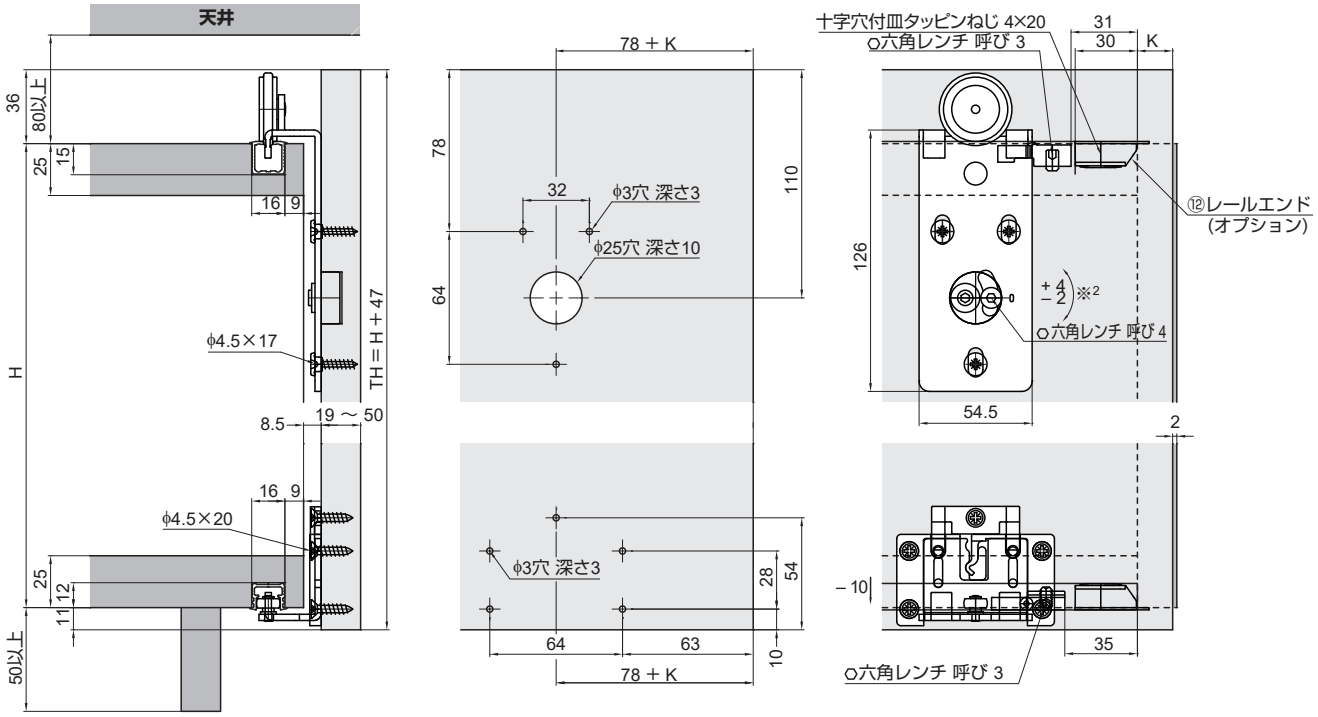

※2 扉の高さは－2 mmから＋4 mmの範囲で調整可能。ローラー①の六角部を六角レンチで高さ調節してください。

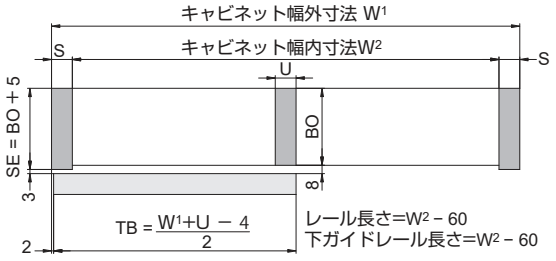

あらかじめ、キャビネットと扉の加工をしておいてください。(D E F 参照)

取付手順

A レールを所定の寸法に切断

〔V1〕レールエンドを併用する場合
〔V2〕レールエンドを併用しない場合

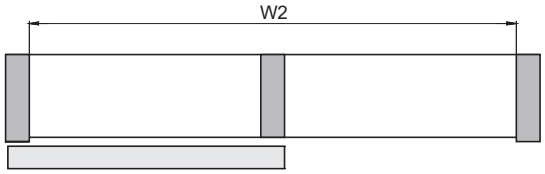

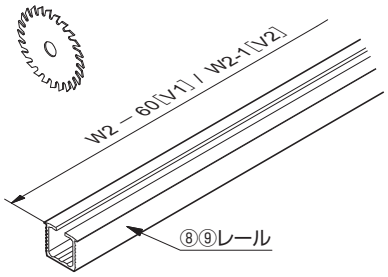

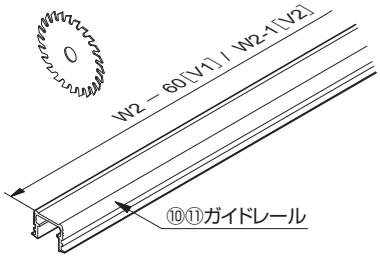

B レールに部品を挿入
(⑭ソフトクロージングダンパーを使用しない場合)

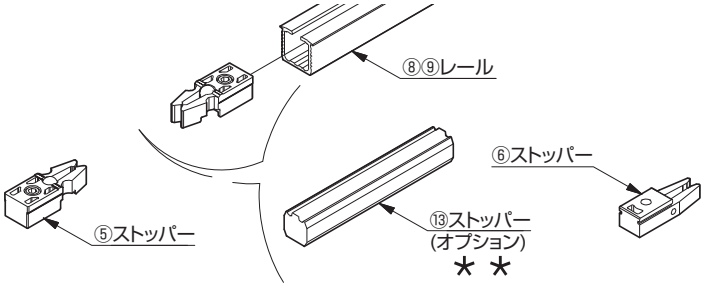

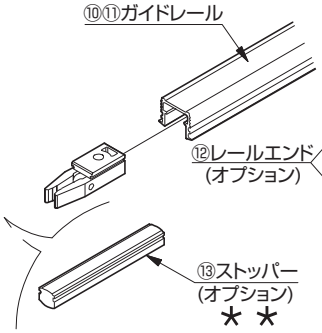

ストッパーを下図の位置に仮止めしてください

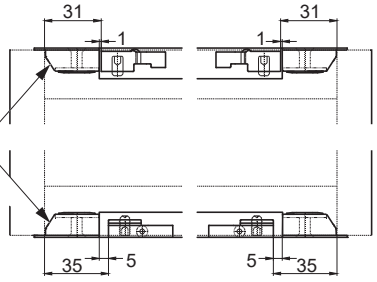

＊＊：扉を2枚並べて設置する場合、⑬ストッパーを挿入

B' レールに部品を挿入
⑭ソフトクロージングダンパーを併用する場合

⑬ストッパー（オプション）

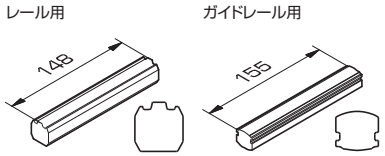

① ストッパーのねじをゆるめ

② トリガーを組み込む

③ ねじを再度締める

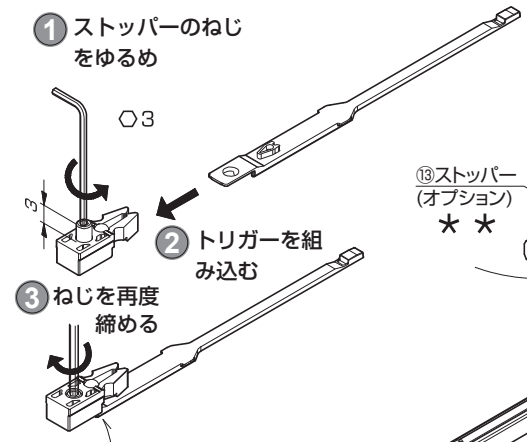

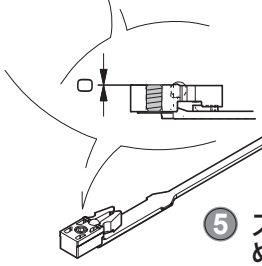

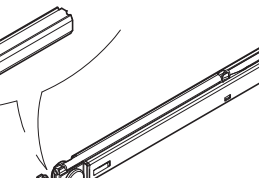

④ レールに部品を挿入してください

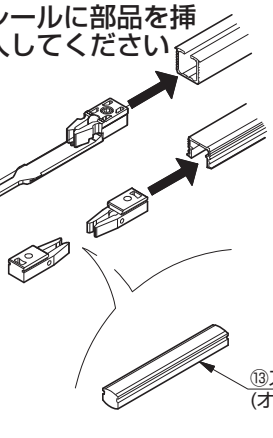

⑤ ストッパーを下図の位置に仮止めしてください

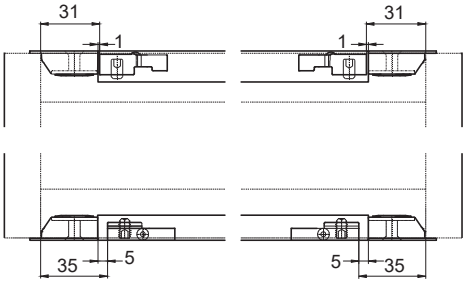

⑥ トリガーは真っすぐになるようにしてください

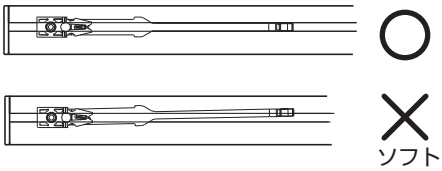

ソフトクローズを閉じ側に利かせる場合

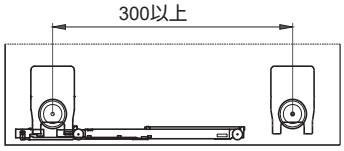

ソフトクローズを閉じ側・開き側の両方に利かせる場合

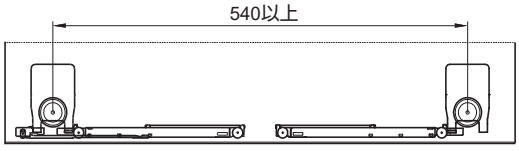

C レールの取付け

レール、ガイドレールとも接着します
接着は、接着剤メーカーの説明に従って行ってください

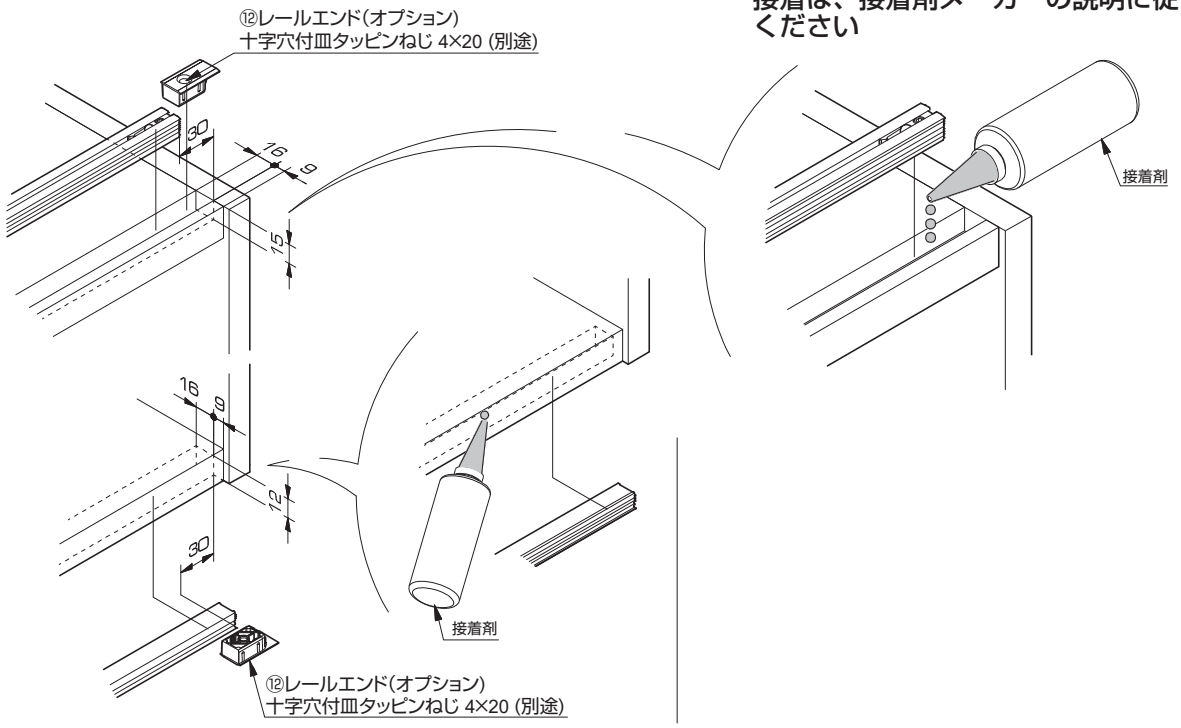

D 扉上部への部品取付け

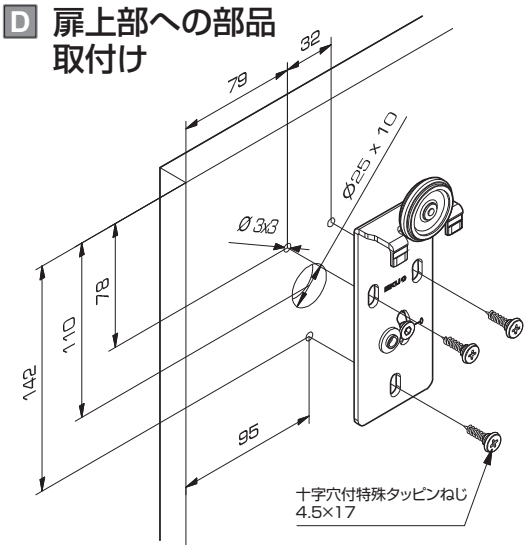

E 扉下部への部品取付け（1）

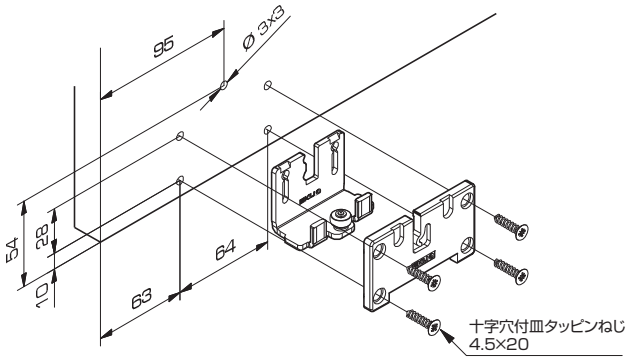

F 扉下部への部品取付け(2)

① ガイドローラー部を下に降ろしきり

② セーフティキャッチを取り付け

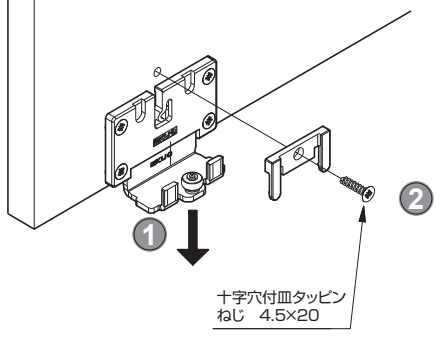

G 扉の取付け

① ローラーをレールに掛け

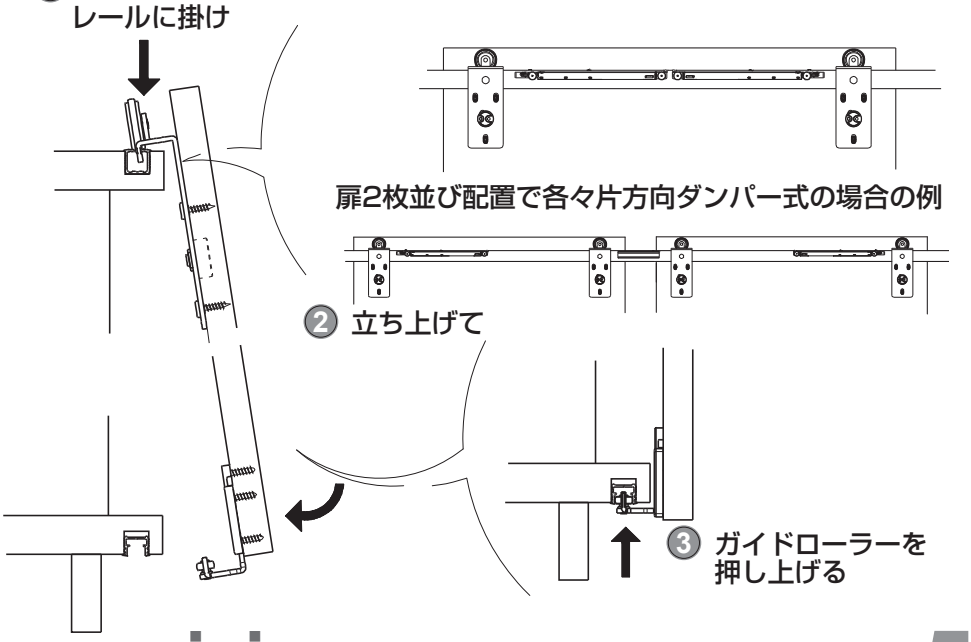

ソフトクロージングダンパー併用時のローラー、ダンパーの位置関係
扉1枚で両方向ダンパー式の場合の例

扉2枚並び配置で各々片方向ダンパー式の場合の例

H 扉高さ調整とローラー、ダンパーの接合

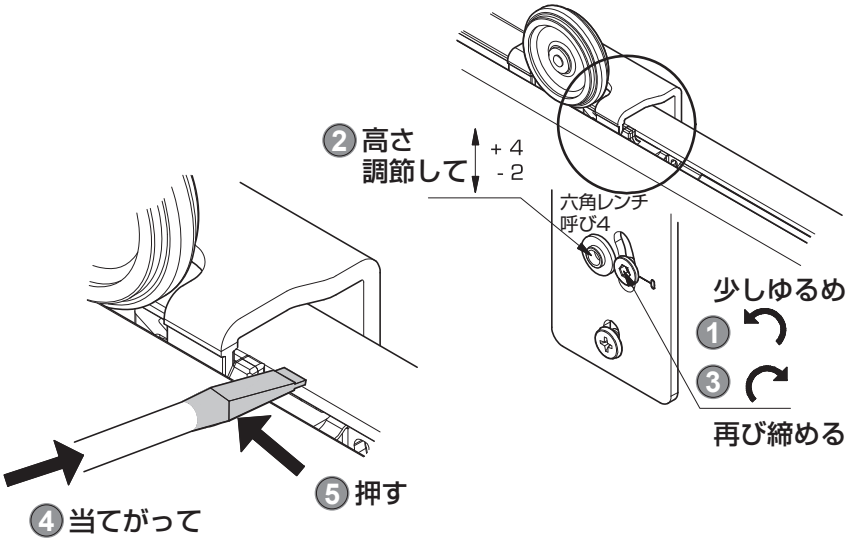

ダンパーの突起部をドライバーなどでローラー側へ押し付けて
ローラーと接合させる

I 扉を取り外すとき

① セイフティキャッチを
取り外し

② ガイドローラーを
下へ降ろす

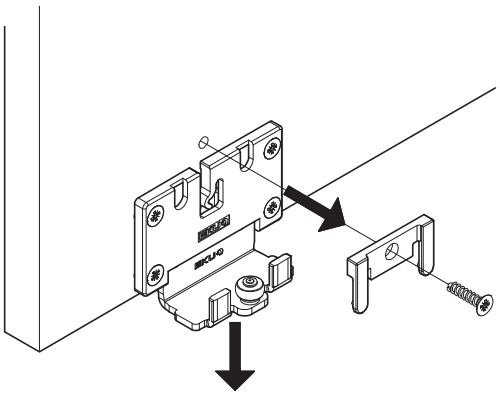

本製品に関するご質問・ご相談は、
ご購入先の販売店 へのお問い合わせを推奨しております。

※弊社は代理店販売をメインとしておりますので、販売代理店へ先ずお問い合わせいただく事が、スムーズな対応にもなります。

SUGATSUNE スガツネ工業
LAMP 印の機能&デザイン金物メーカー
TEL:03-3864-1122(代)　平日9:00～17:30
E-mail : support@sugatsune.co.jp

2021.07. 0667-2