エクリーガル C16HM-IS　取付説明書

■施工する方へのお願い

このたびは、EKU 製エクリーガル C16HM-IS をご採用いただき、誠にありがとうございます。
取付前に本書をよくお読みいただき、正しく施工いただくようお願いいたします。

⚠警告

誤った取り付けは、施工時だけでなく使用時に思わぬけがをするおそれがあります。
本書の説明、注意事項をお守りください。

- 本書はエクリーガル C16HM-ISの取付説明書です。
- 部材を切断した場合、切断面のバリやかえりはきれいに取り除いてください。
- 施工中に発生した木材のかすがレールの中に残らないようにきれいに取り除いてください。
- タッピンねじは、最も近い呼びのねじをお使いください。
- 板の小口にタッピンねじを使うときは、板が割れないよう下穴を開けるなどの処置を行ってください。

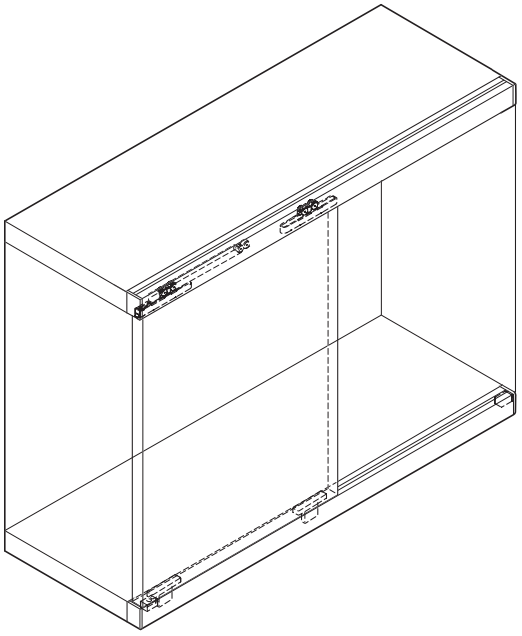

本書は、ひとつのキャビネットに本製品を取り付けることを想定したうえで、もっとも安全かつ効率的に取り付けできると思われる方法を記載しました。
したがって、必ずしも取り付けの順序や方法を規制するものではありません。
家具メーカ様におかれましては、専門家としての確たる工程をお持ちと考えますので、この説明書に記載された方法にとらわれず、施工される方の専門技術とご経験に基づいて製作してください。
その場合でも、必ず事前にこの取付説明書に一度目を通してくださるようお願いします。
この取付説明書で使っている寸法は、加工や組立による誤差や材料そのものの変形等を考慮しておりません。作業においては、このことをご考慮のうえ、切断等の加工を行ってください。

■取り付けできる扉

扉質量	16 kg以下（扉1枚当り）
扉厚	18～30 mm
扉寸法	扉幅 1000 mm以下 扉高さ 1400 mm以下

■この説明書で使う工具と準備していただくもの

・プラスドライバー 1番、2番
・六角レンチ 呼び3
・十字穴付皿小ねじ φ6
・ヘクサロビュラドライバー T20、T25

■部品

それぞれ、以下の品番が記載された袋に入っています。

部品セット（1枚扉用）	40-3125-071

①ローラー 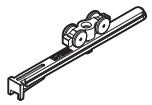 2ヶ	②インナーパーツ 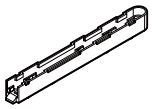 2ヶ	③ストッパー 2ヶ	④ガイド 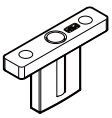 2ヶ
⑤レール固定パーツ 22ヶ	⑥ストッパー 2ヶ	⑦エンドキャップ 2ヶ	⑧治具 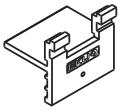 1ヶ
⑨レール固定用タッピンねじ 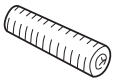 4ヶ	⑩レール端固定パーツ 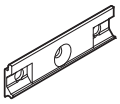 4ヶ	⑪取付ねじ 十字穴付バインドタッピンねじ3×20　4ヶ 十字穴付皿タッピンねじ3.5×35　4ヶ 1組	

■必要な部品

⑫ガイドレール **長さ2500 mm** 【品番】40-3115-250 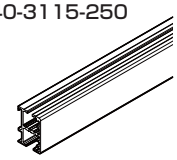	⑬ガイドレール **長さ3500 mm** 【品番】40-3115-350 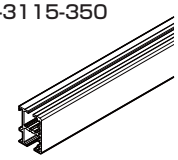

■オプション部品

⑭化粧プロファイル
長さ2500 mm
【品番】40-3040-250

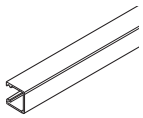

⑮レール端固定パーツ
（⑩と同部品）
【品番】40-3090-051

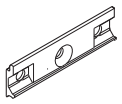

⑯ストッパー
【品番】40-3129-071

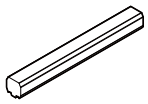

⑰カバーストリップ
長さ2500 mm
【品番】53-3065-250

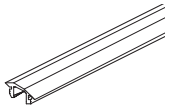

⑱ソフトクロージングダンパー
【品番】53-3332-071（扉質量 8 Kg以下用）
53-3332-072（扉質量 8～16 Kg用）

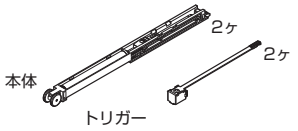

■寸法図

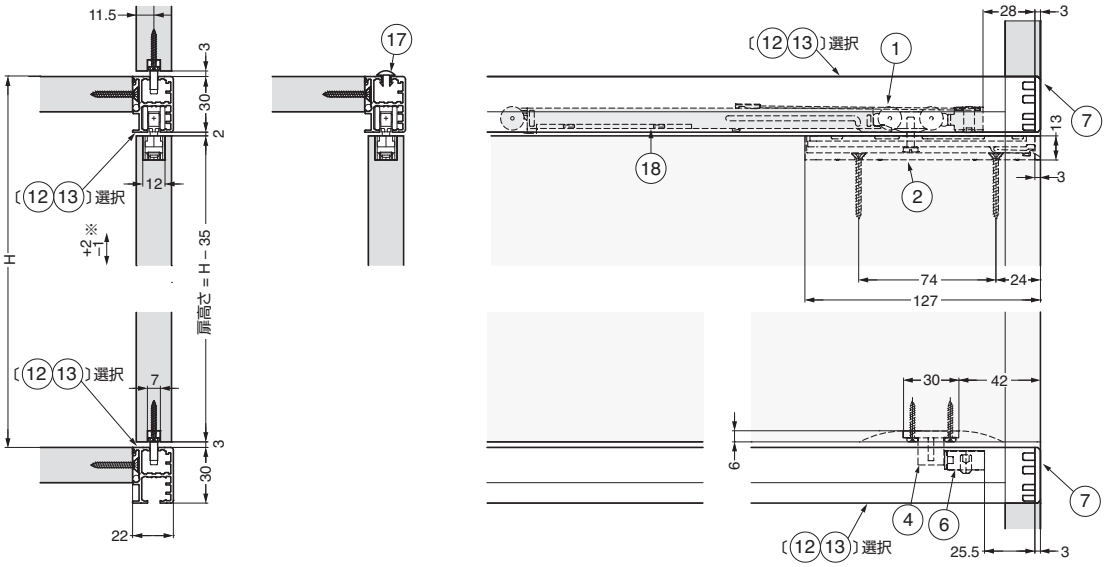

※扉の高さは上下3 mmの範囲で調節できます。

SUGATSUNE

・キャビネットはあらかじめ製作しておいてください
・扉はあらかじめ加工しておいてください（P.7 G 参照）

間口寸法の確認をしてください

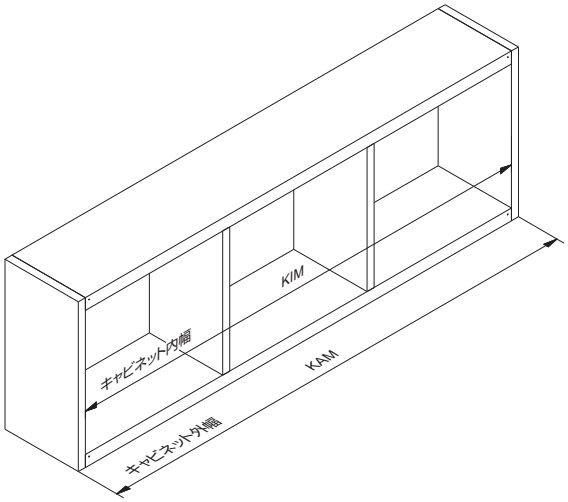

レールが側板前面まで延びる仕様

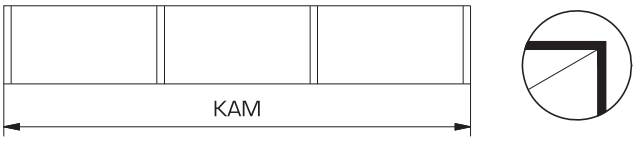

レールが側板の内側に収まる仕様

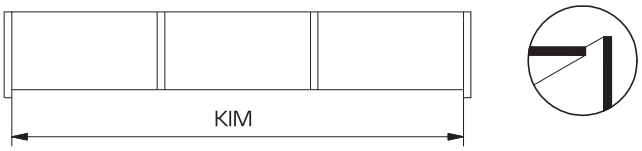

A ガイドレール(⑫⑬)をキャビネットの仕様に沿った寸法に切ってください

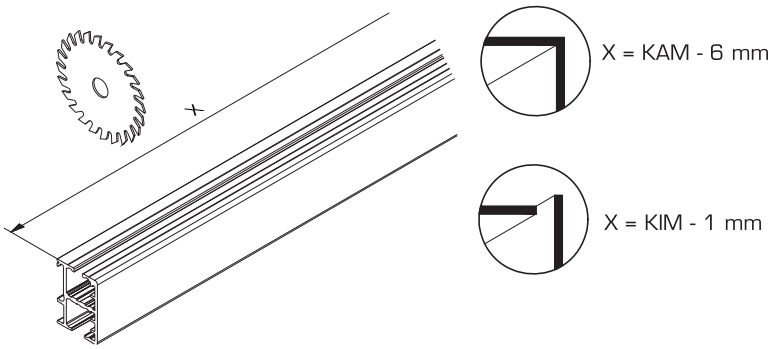

B 1 ガイドレールに部品を入れてください

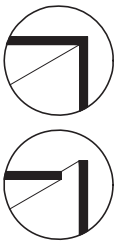

ただし、オプション部品のソフトクロージングダンパー⑱併用の場合 B 2 ～ D へ進んでください。

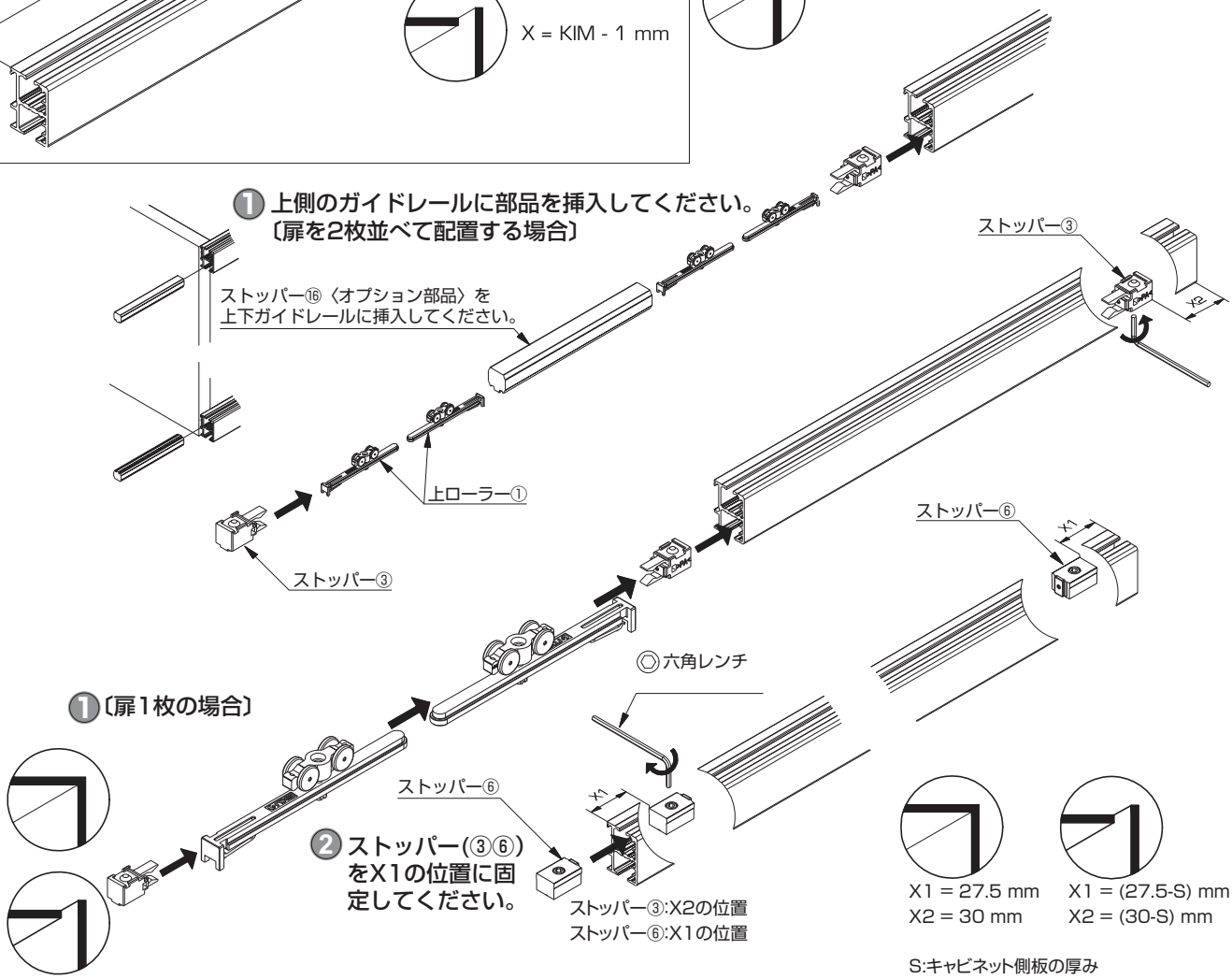

B 2 ソフトクロージングダンパー⑱〈オプション部品〉を組み込む場合

③ まっすぐに組んでください。

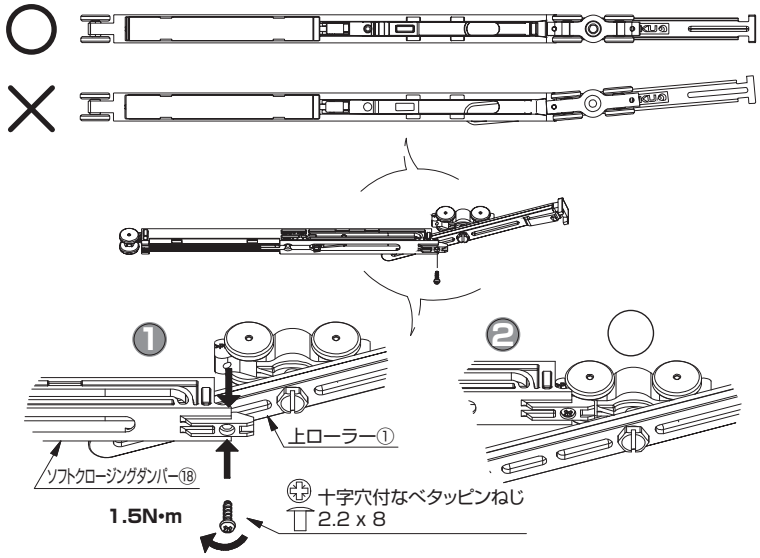

完成後のソフトクロージングダンパー脱着に備えて、上レールが取り外しできる構造にしておいてください。

〔閉じ側・開き側のどちらか一方向に効かせる場合〕

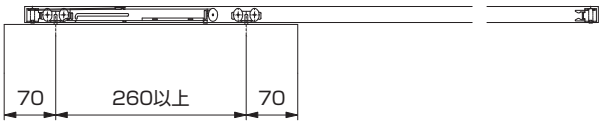

〔閉じ側・開き側両方に効かせる場合〕

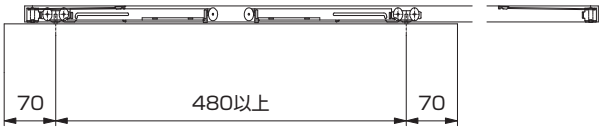

C

閉じ側・開き側のどちらか一方に効かせる場合は、ソフトクロージングダンパー⑱を1本挿入してください。

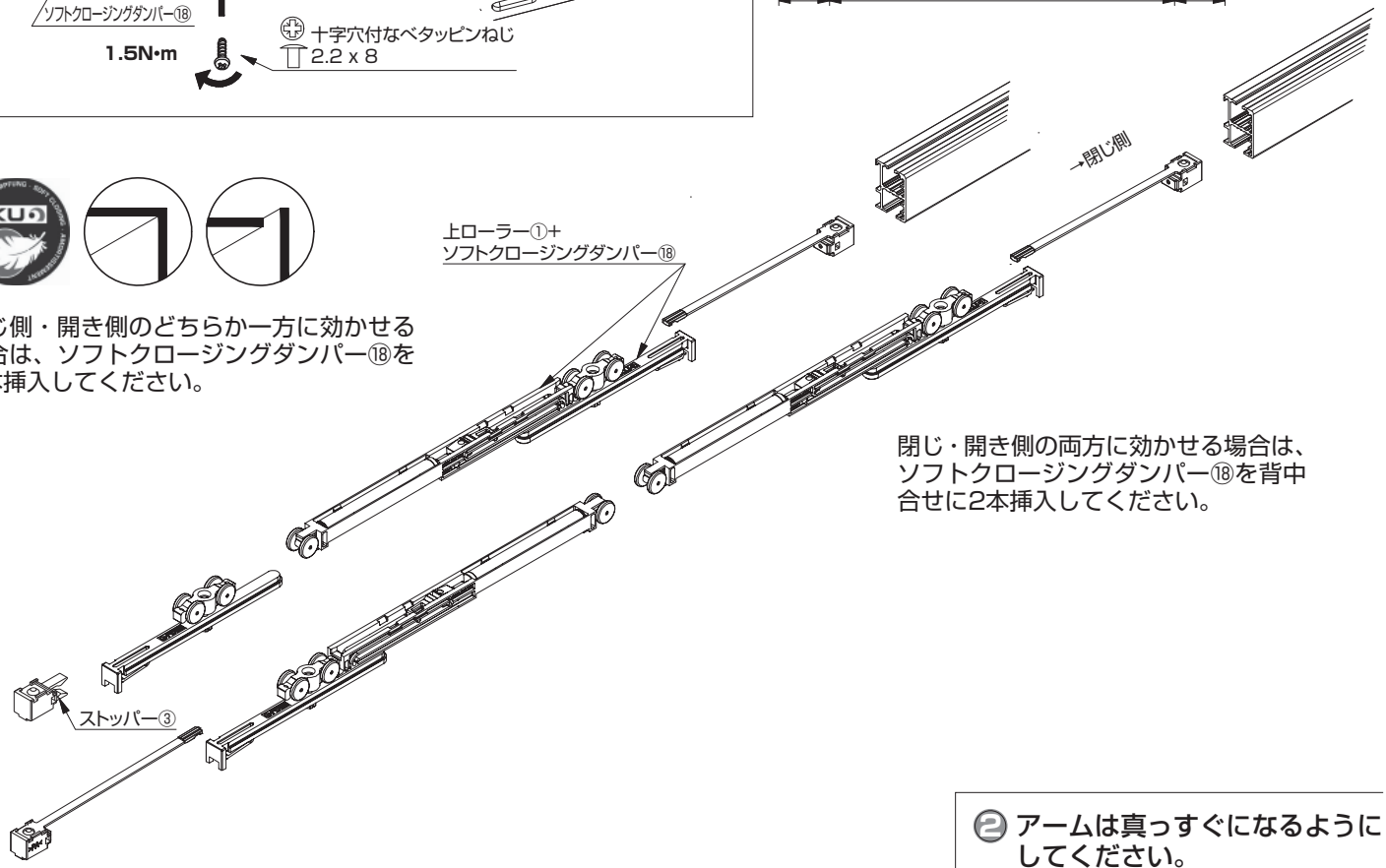

閉じ・開き側の両方に効かせる場合は、ソフトクロージングダンパー⑱を背中合せに2本挿入してください。

D ストッパー⑥を固定してください（位置はP.4の B 1 ②に準じます）

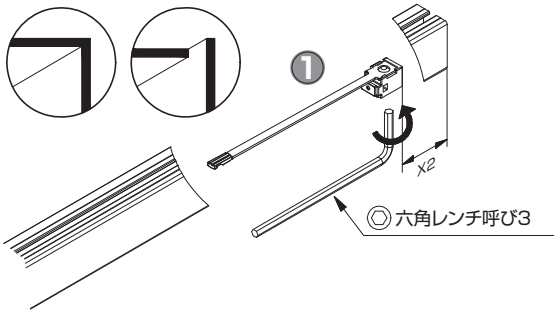

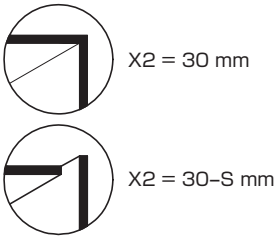

S = キャビネット側板の厚み

② アームは真っすぐになるようにしてください。

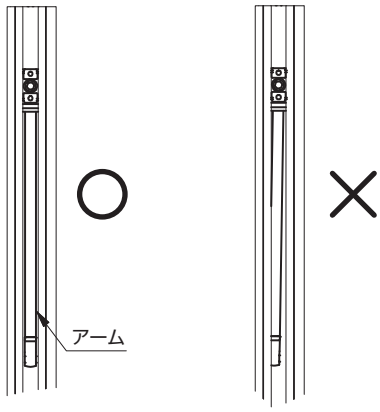

E ガイドレール（⑫⑬）を取り付けてください

① 天板および地板前面の両側に治具⑧を当てて正面をたたいて、2つのくぼみを付けてください。

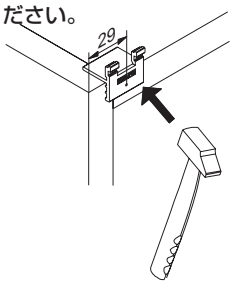

① または治具⑧を当てて下穴を開けてください。

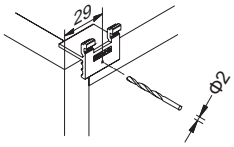

② 治具⑧を定規にして、レール固定パーツ⑤とレール端固定パーツ⑩を取り付けてください。

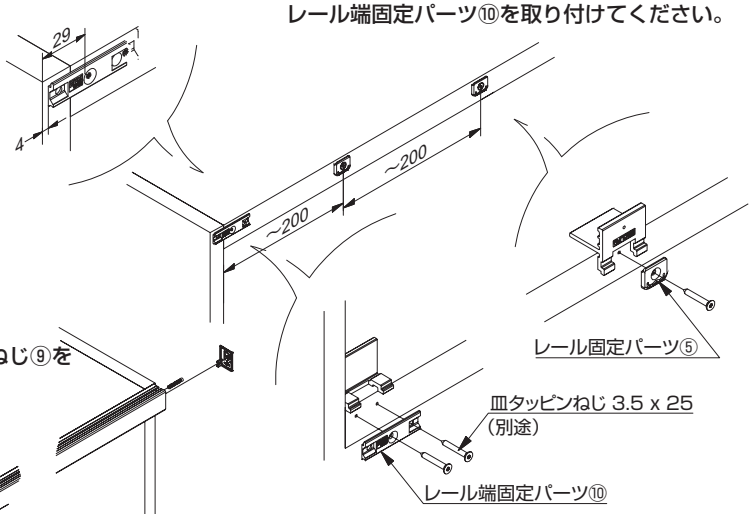

③ 部品を入れたガイドレールを取り付けてください。
上を掛けて、下に押すようにしてはめてください。

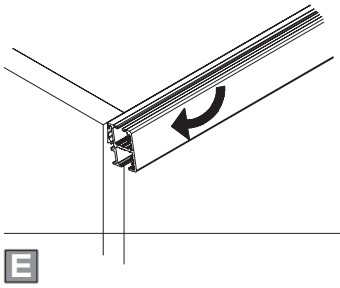

④ レール固定用タッピンねじ⑨をねじ込んでください。

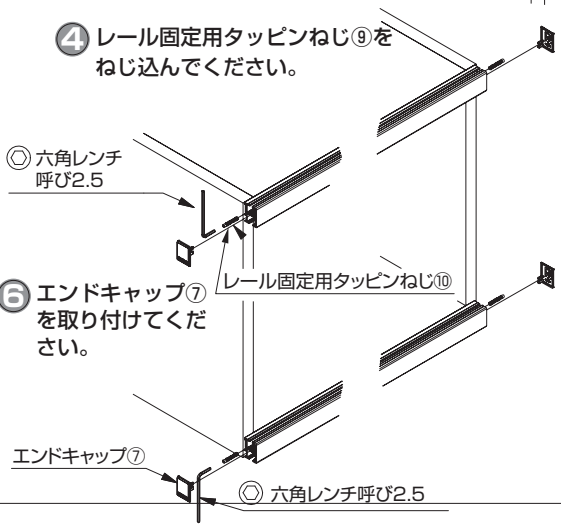

⑤ いっぱいまでねじ込んだ後、1/4回転戻してください。

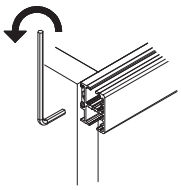

⑥ エンドキャップ⑦を取り付けてください。

E

① 治具⑧を当てて正面をたたいてください。

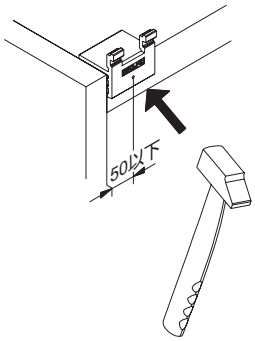

① または治具⑧を当てて、下穴を開けてください。

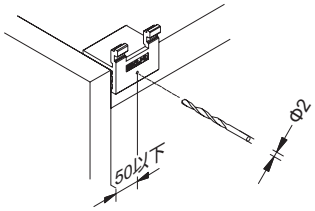

② 傾きが出ないように治具⑧を定規にしてレール固定パーツ⑤を取り付けてください。

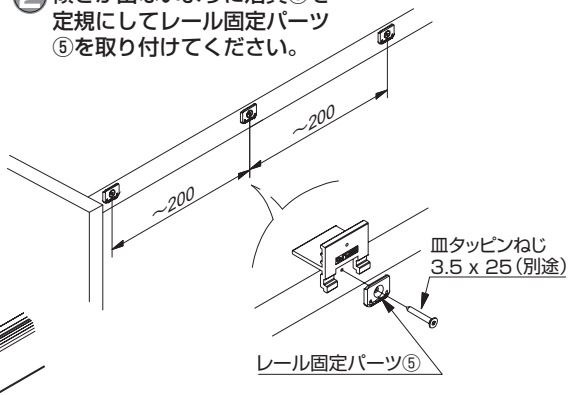

③ 部品を入れたガイドレールを取り付けてください。

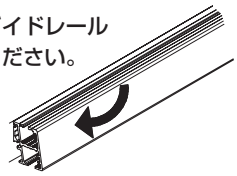

F 化粧プロファイル⑭を取り付ける場合（要オプション部品）

〈オプション部品〉
レール端固定パーツ⑩
（4ヶセット）を E ① ② に準じた手順で取り付けてください。

なお、治具⑧は、側板の外側に合わせ、天板下面および地板上面から20 mmの隙間けた場400 mm以下の間隔で当ててください。

① 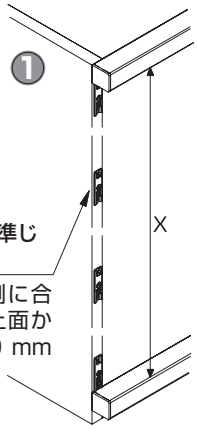

② 枠材を左図の寸法に切ってください。

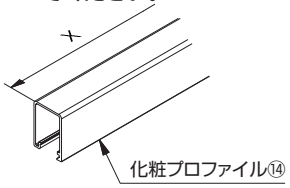

③ 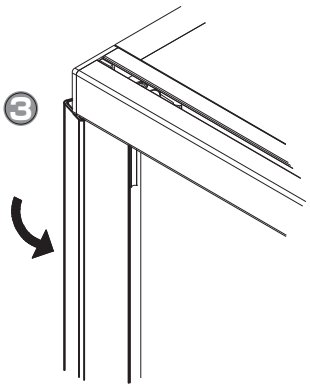

枠材を E ③ と同様の手順で取り付けてください。

G 扉の加工をしてください

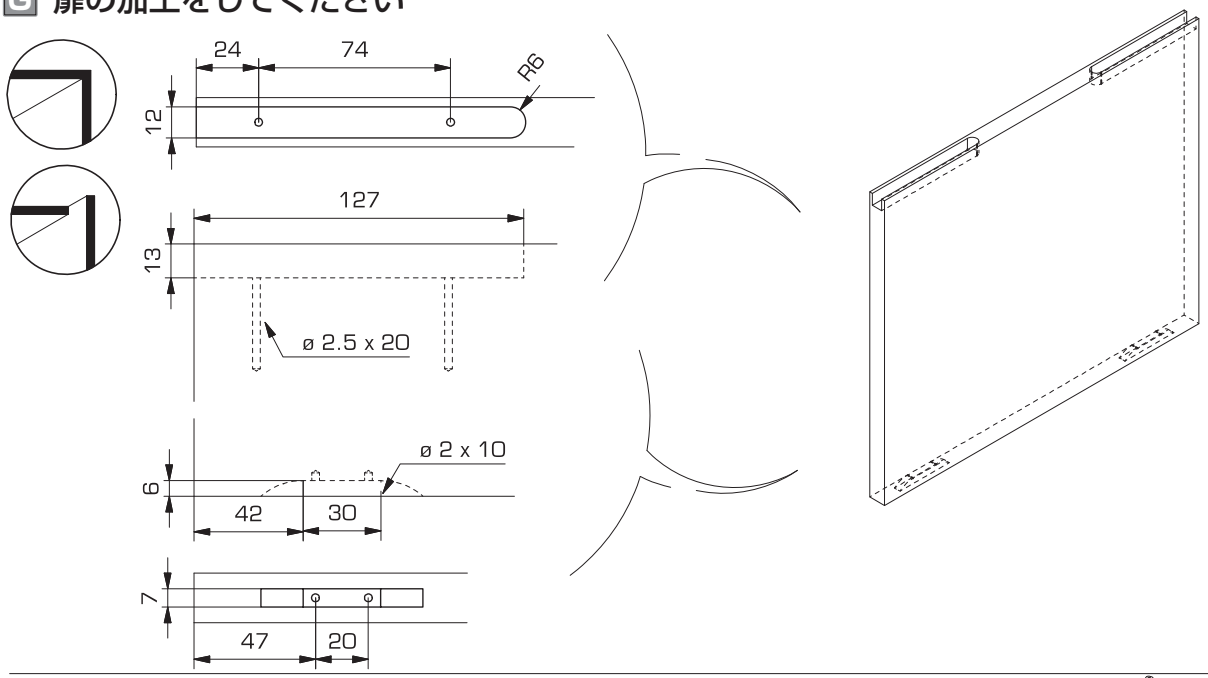

H 扉に部品を取り付けてください

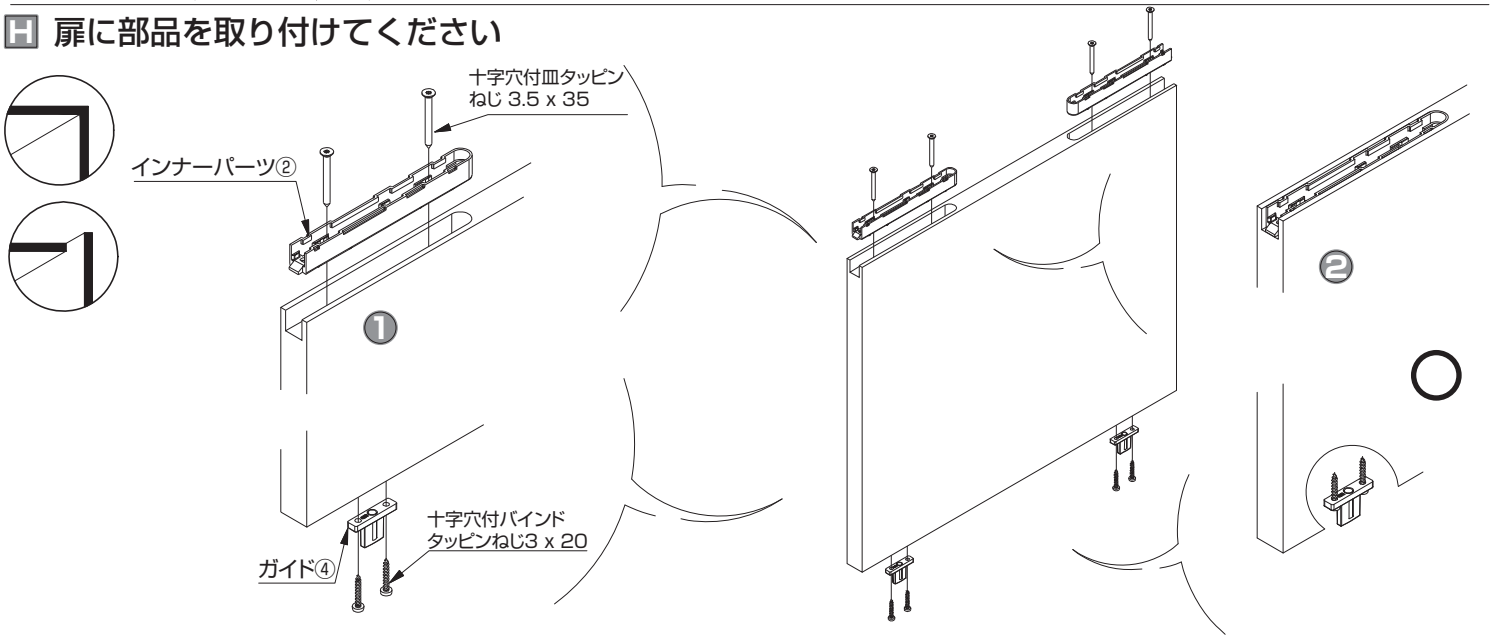

I 扉を取り付けてください

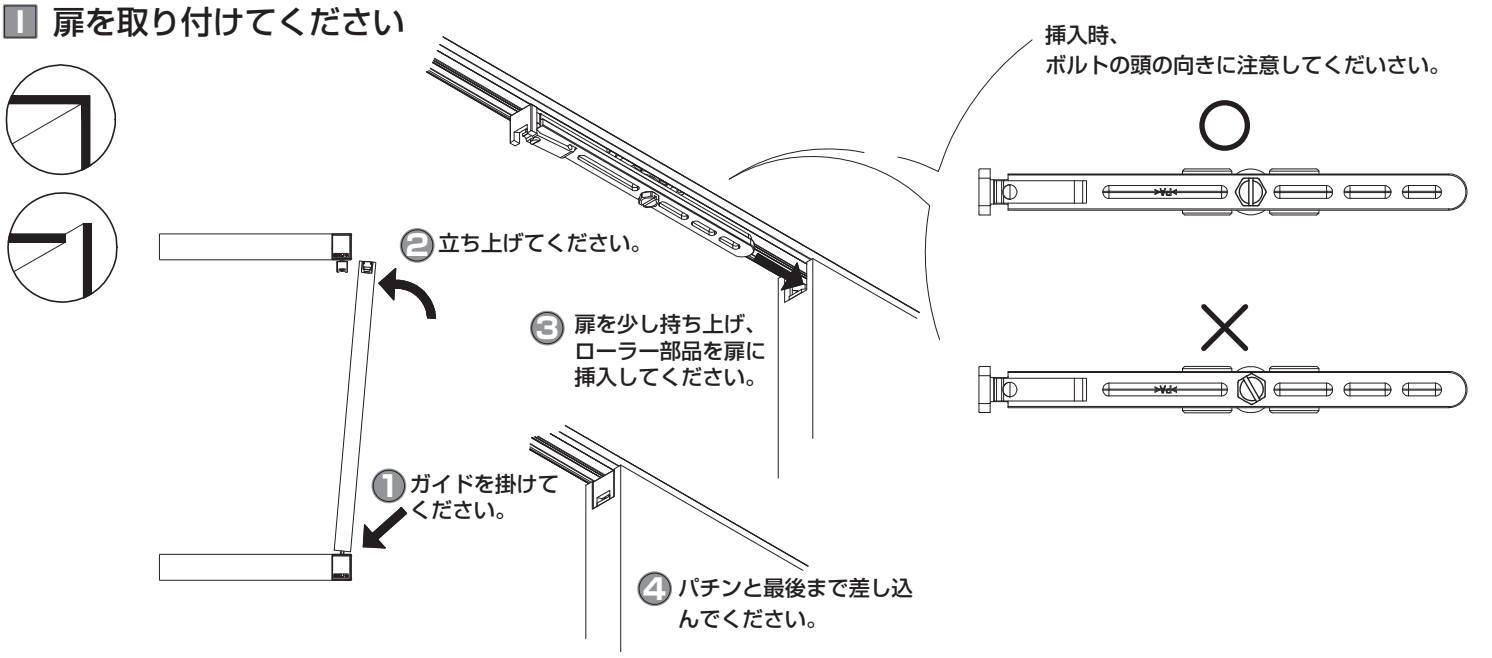

SUGATSUNE

J 扉の高さを調節してください

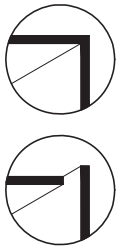

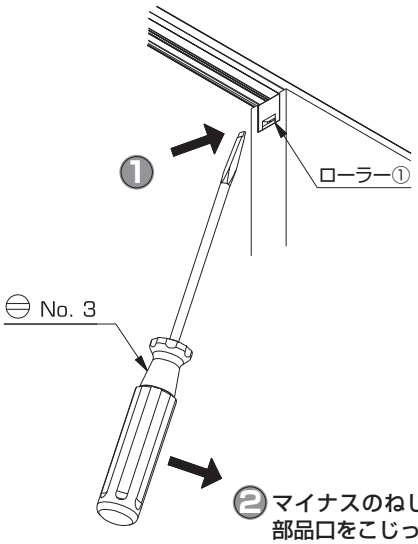

2 マイナスのねじ回しでローラ部品口をこじってください。

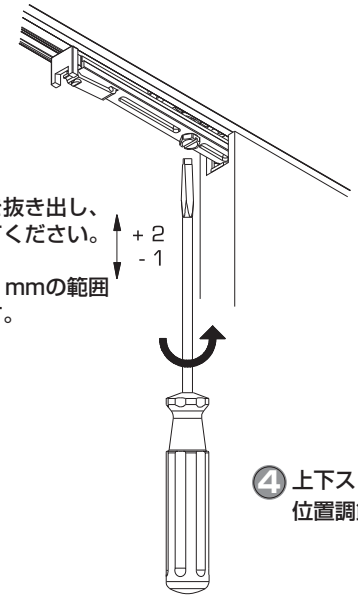

3 ローラー部品を抜き出し、高さを調節してください。

上下合わせて3 mmの範囲で調節できます。

4 上下ストッパー (③⑥)の位置調節をしてください。

本製品に関するご質問・ご相談は、お買い求めいただいた販売店、または下記の窓口にお願いいたします。

電話番号 **03(3864)1122**

受付時間 **月～金 9:00～17:30** (年末・年始・夏季休暇等は除く)

FAX 03(3863)6875

E-mail : support@sugatsune.co.jp

東京都千代田区岩本町2-5-10 〒101-0032

SUGATSUNE スガツネ工業

LAMP 印の機能&デザイン金物メーカー

ISO 9001(JSAQ384)・ISO 14001(JSAE597) 審査登録

※ISO9001: 物流 WEST を除く、国内拠点 ※ISO14001: 千葉工場および物流センター (SBC)

http://www.sugatsune.co.jp/

2017.11 0657-2