エクリーガル B25H　取付説明書

このたびは、弊社製品をご採用いただきありがとうございます。取付作業前に本説明書をよくお読みのうえ、正しく取り付けてください。取り付け後は、本書をいつでも取り出せるよう保管してください。

本製品について

- インセット仕様、インセット／かぶせ仕様の木製キャビネット用引戸金物です。
- 扉の表面に鏡を貼ることがことができます。
- オプションのソフトクロージングダンパーを使用すると、扉が静かにゆっくりと閉まります。

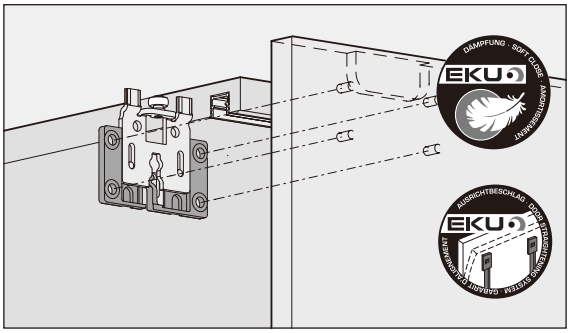

取り付けできる扉

1 枚当たりの質量	25kg 以下
厚さ	16 ～ 50mm
幅	1200mm 以下
高さ	2000mm 以下

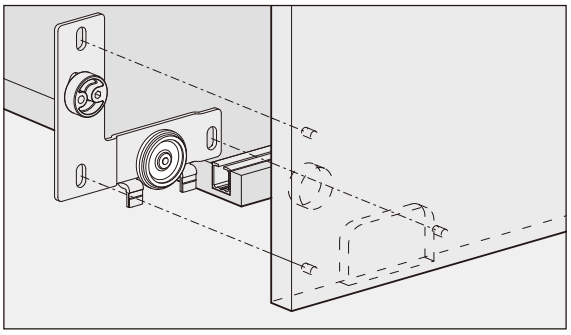

安全にお使いいただくために

⃠	**本記号はしてはいけない行為（禁止行為）であることを告げるものです。**
❗	**本記号は、必ず従っていただく内容（強制、指示）であることを告げるものです。**

⚠ 警告　死亡または重傷を負うおそれがある内容を示しています。

❗ 扉の質量、扉の開閉時の衝撃に耐えうる強度のキャビネットを製作してください。
また、ねじは必ず指定したものを使用し確実に締めつけてください。取付強度が不足していると、扉などが脱落してけがをするおそれがあります。

⃠ 本来の目的とは異なる使用方法や本書に示す仕様以外の扉には使用しないでください。

⃠ 本書で説明する部分以外の分解、および改造は行わないでください。

⚠ 注意　軽傷を負うことや、物的損害が発生するおそれがある内容を示しています。

❗ 本製品の取付工事は、知識、経験がある方が本書に従い正しく行なってください。取り付けに不備があると、本来の性能が発揮できないばかりではなく、破損などにより思わぬけがをするおそれがあります。

❗ 本製品は家具を構成するための部品です。取付終了後に、最終製品としての機能および安全性をご確認ください。

❗ 指定寸法、仕様、各部の水平、垂直を必ず守ってください。枠、扉の反り、傾きやねじれは、故障や本来の動きに影響が出るおそれがあります。

❗ 部材を切断した場合、切断面のバリやかえりはきれいに取り除いてください。切りくずがレールの中に残らないように、きれいに取り除いてください。

❗ ねじの緩み等異常がないか、定期的に点検し、増し締めしてください。（お使い始めから1ヶ月後と6ヶ月後、その後は1年ごとが目安となります。）

❗ 各部の取り付けには、必ず手で回すねじ回しをご使用ください。電動ドライバーなどを使用すると、ねじの締め過ぎにより部品が破損するおそれがあります。

部品セット一覧

品番：40-3146-071

① ローラー 1ヶ	② ローラー 1ヶ	③ ガイドローラー 2ヶ	④ ガイドローラー固定パーツ 2ヶ	⑤ ストッパー 2ヶ
⑥ ストッパー 2ヶ	取付ねじ 4.5×20：十字穴付皿タッピンねじ　4.5×20 ……8本 4.5×17：特殊ねじ　4.5×17 ……6本			

品番：40-3146-072

① ローラー 2ヶ	② ローラー 2ヶ	③ ガイドローラー 4ヶ	④ ガイドローラー固定パーツ 4ヶ	⑤ ストッパー 4ヶ
⑥ ストッパー 4ヶ	⑦ 戸当り 1ヶ	取付ねじ 4.5×20：十字穴付皿タッピンねじ　4.5×20 ……18本 4.5×17：特殊ねじ　4.5×17 ……12本		

必要な部品とオプション部品

⑧ レール 長さ：2500mm　品番：40-3121-250 長さ：3500mm　品番：40-3121-350	⑨ ガイドレール 長さ：2500mm　品番：40-3137-250 長さ：3000mm　品番：40-3137-350
⑩（オプション）レールエンド 品番：40-3149-052 4ヶセット	⑪（オプション）ソフトクロージングダンパー（各2ヶセット） 品番：53-3147-071（扉質量 15kg まで） 53-3147-072（扉質量 25kg まで） 本体　トリガー

使う工具と準備していただくもの

・十字ねじ回し　2番

・六角棒スパナ　3

・接着剤
木とアルミ合金を接着できるもの

寸法図

インセット仕様

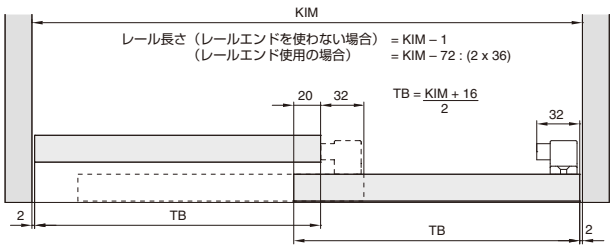

インセット／かぶせ仕様

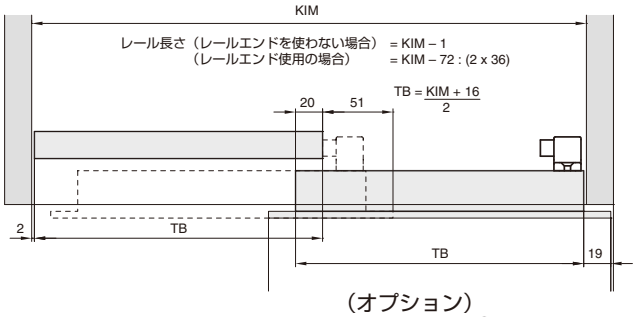

インセット仕様

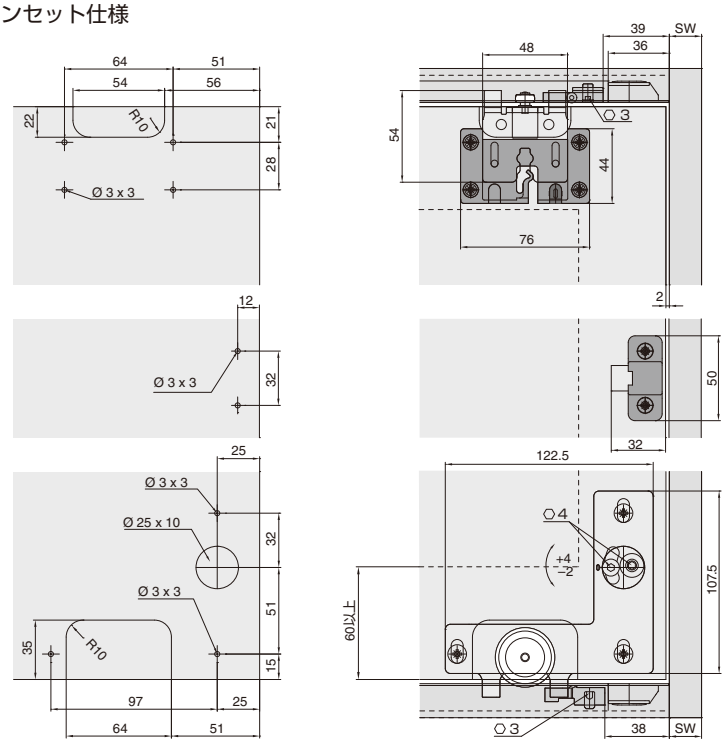

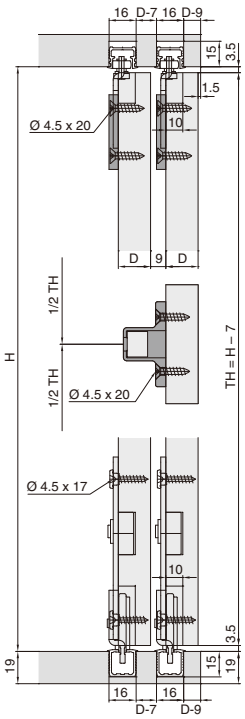

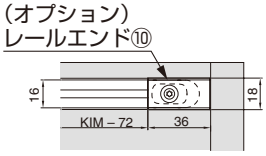

インセット／かぶせ仕様

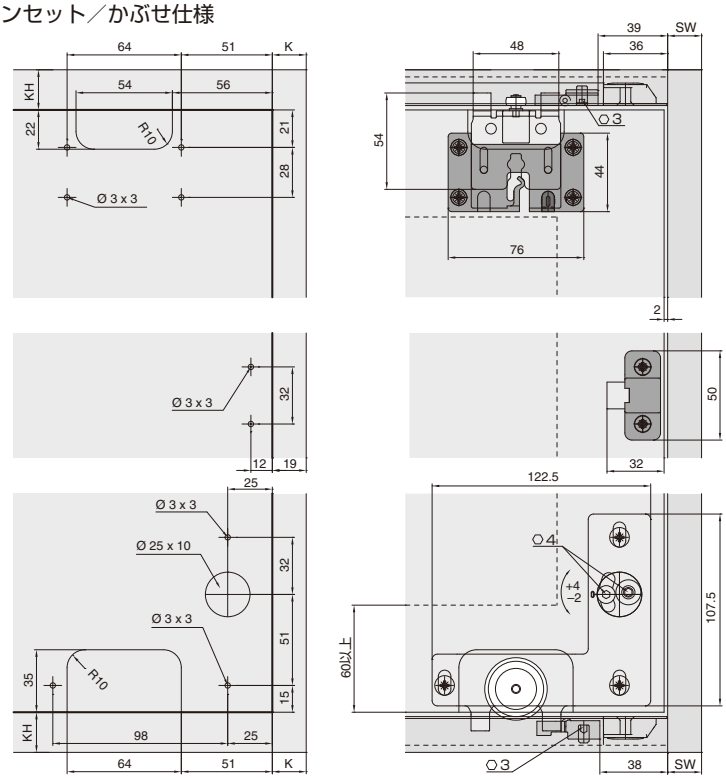

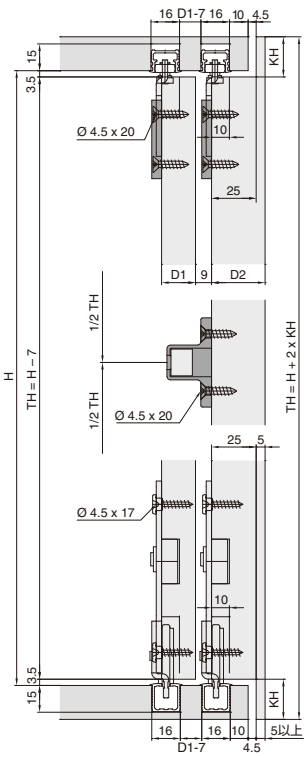

D、D1、D2（扉厚）　：16 ～ 50
K（左右かぶせ代）　：任意設定
SW（側板厚）　：任意設定
KH（上下かぶせ代）：任意設定

インセット(鏡貼り)仕様

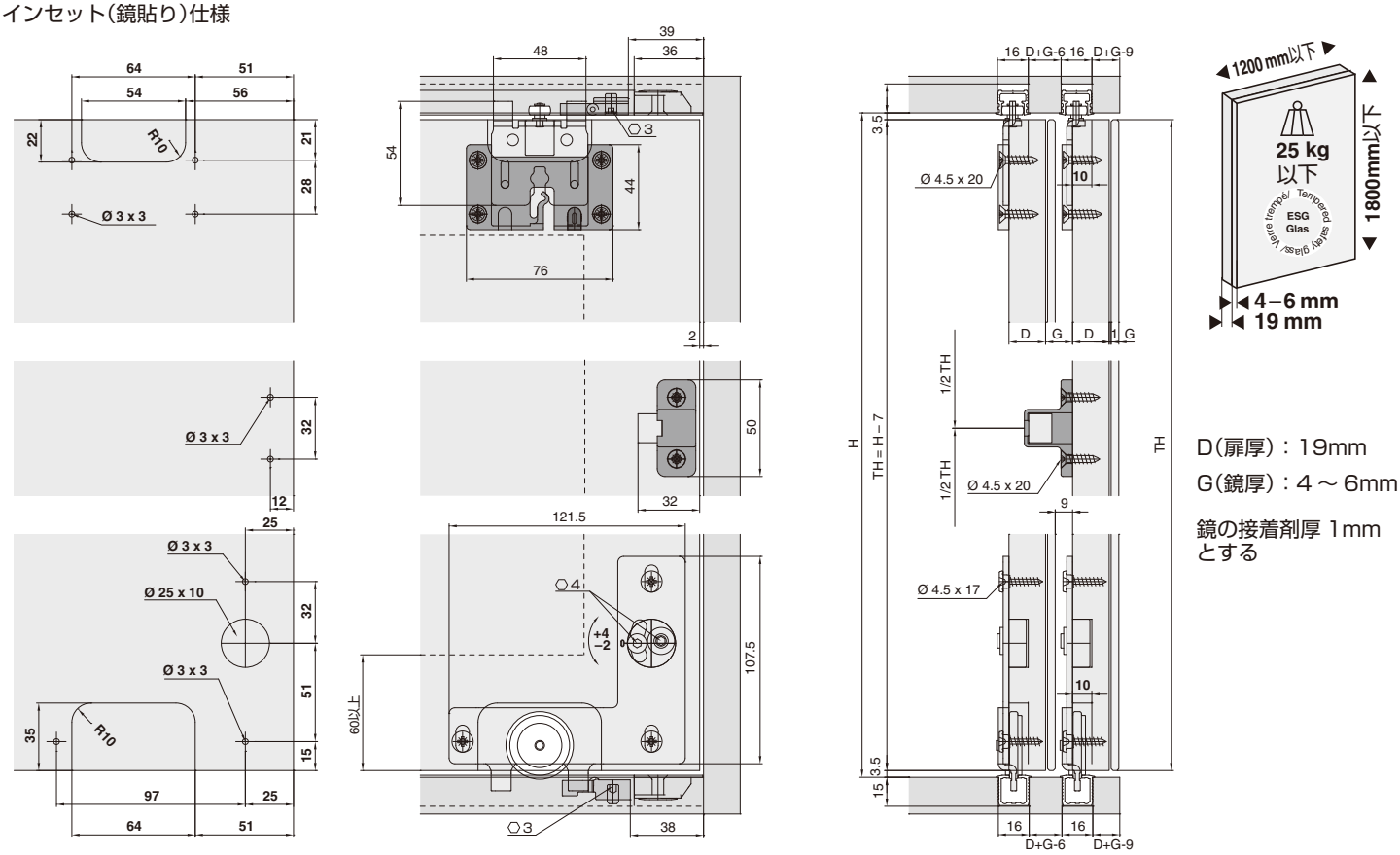

D(扉厚)：19mm

G(鏡厚)：4 ～ 6mm

鏡の接着剤厚 1mm
とする

扉の寸法

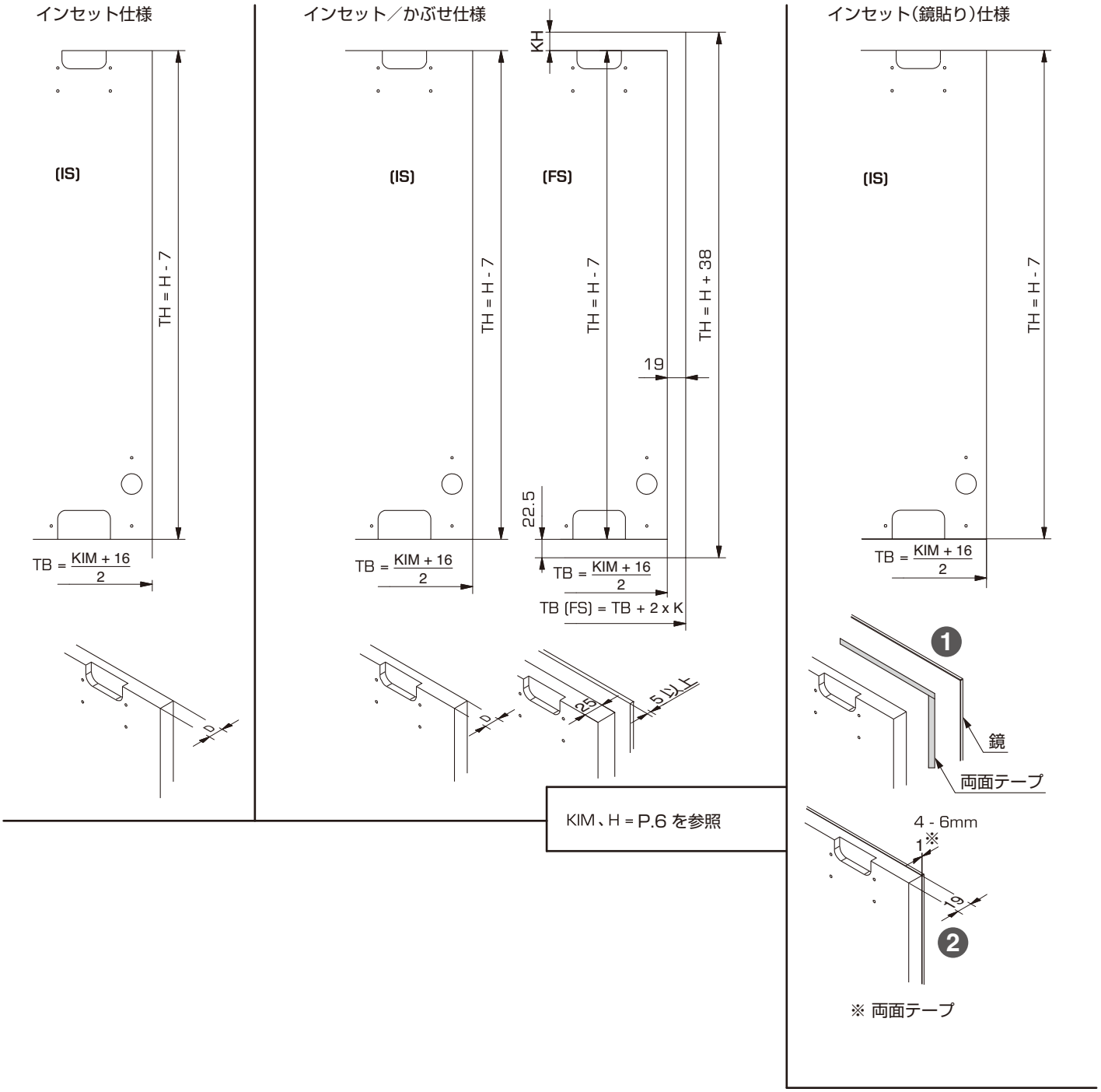
インセット仕様
(IS)
TH = H - 7
TB = KIM + 16 / 2
D
インセット／かぶせ仕様
(IS)
TH = H - 7
TB = KIM + 16 / 2
D
(FS)
KH
TH = H - 7
TH = H + 38
19
22.5
TB = KIM + 16 / 2
TB (FS) = TB + 2 x K
25
5以上
インセット(鏡貼り)仕様
(IS)
TH = H - 7
TB = KIM + 16 / 2
1
鏡
両面テープ
4 - 6mm
1※
19
2
※ 両面テープ
KIM、H = P.6 を参照

取り付け手順

1 キャビネットの寸法を確認し、掘込加工を施してください。

（寸法詳細は P.3 ～ P.4 をご覧ください）

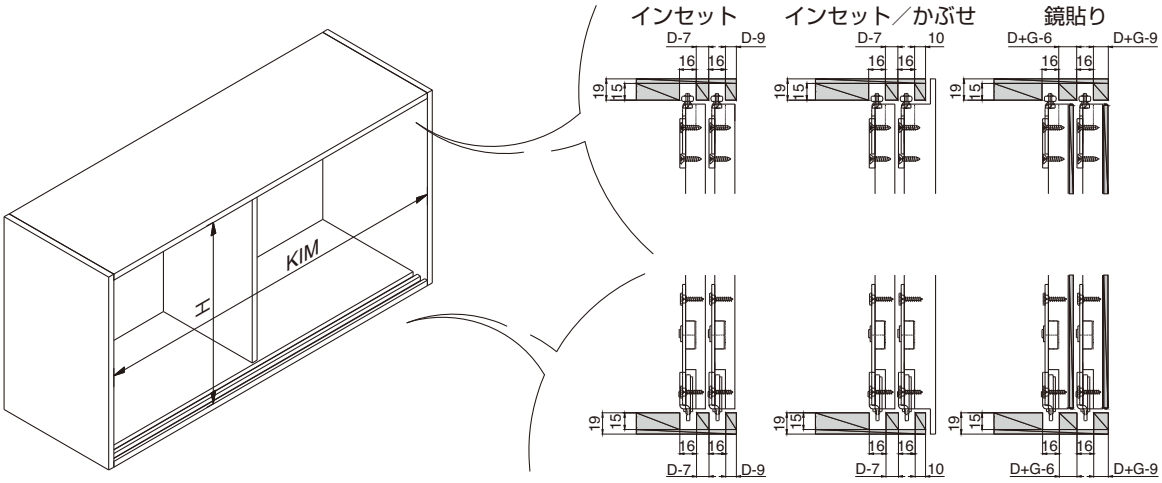

2

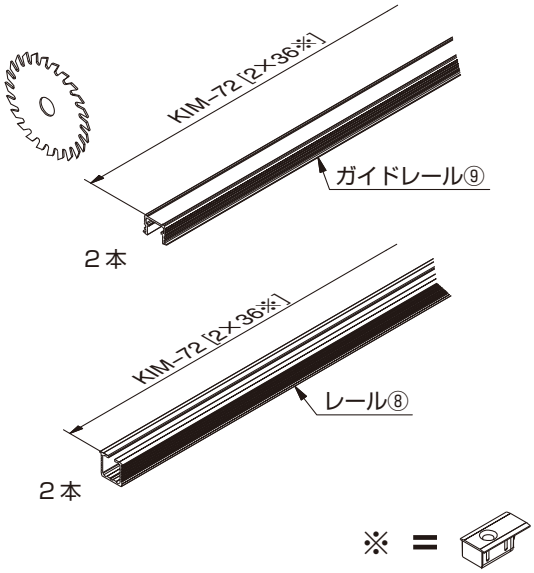

3 【1】レールへの部品挿入

ソフトクロージングダンパー（オプション）を使う場合、3 【2】へ進んでください。

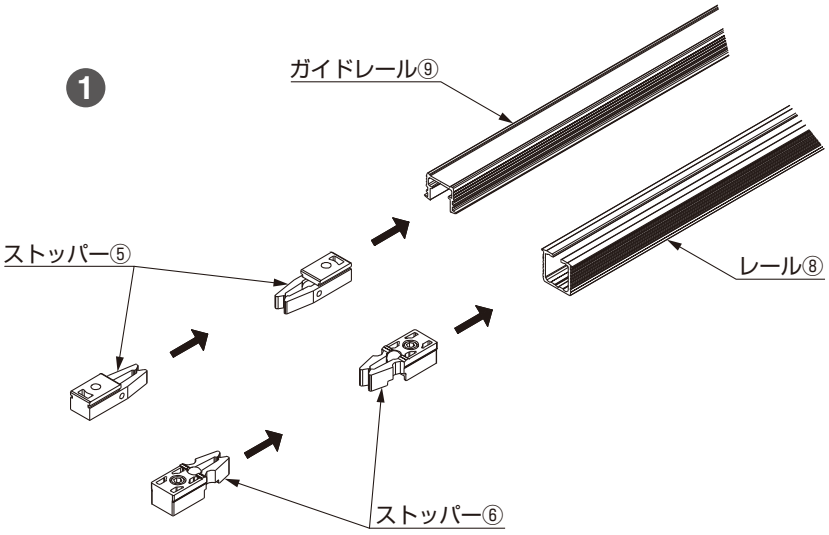

2 ストッパー⑤、⑥を固定してください。

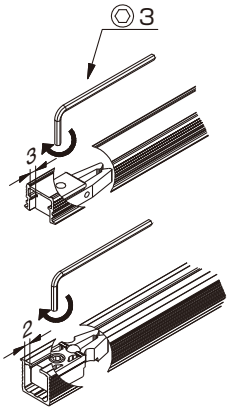

3 【2】 （オプション）ソフトクロージングダンパーの取り付け

トリガー

3

~3

ストッパー⑥

0

戸尻寄

戸尻寄

ダンパー本体

戸先寄

戸先寄

片側（閉じ方向）だけ
ダンパーを効かせる場合

300 以上

両方向にダンパーを
効かせる場合

540 以上

トリガーはまっすぐに取り付けてください。

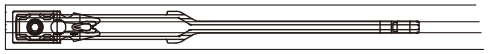

4 レール類の取り付け

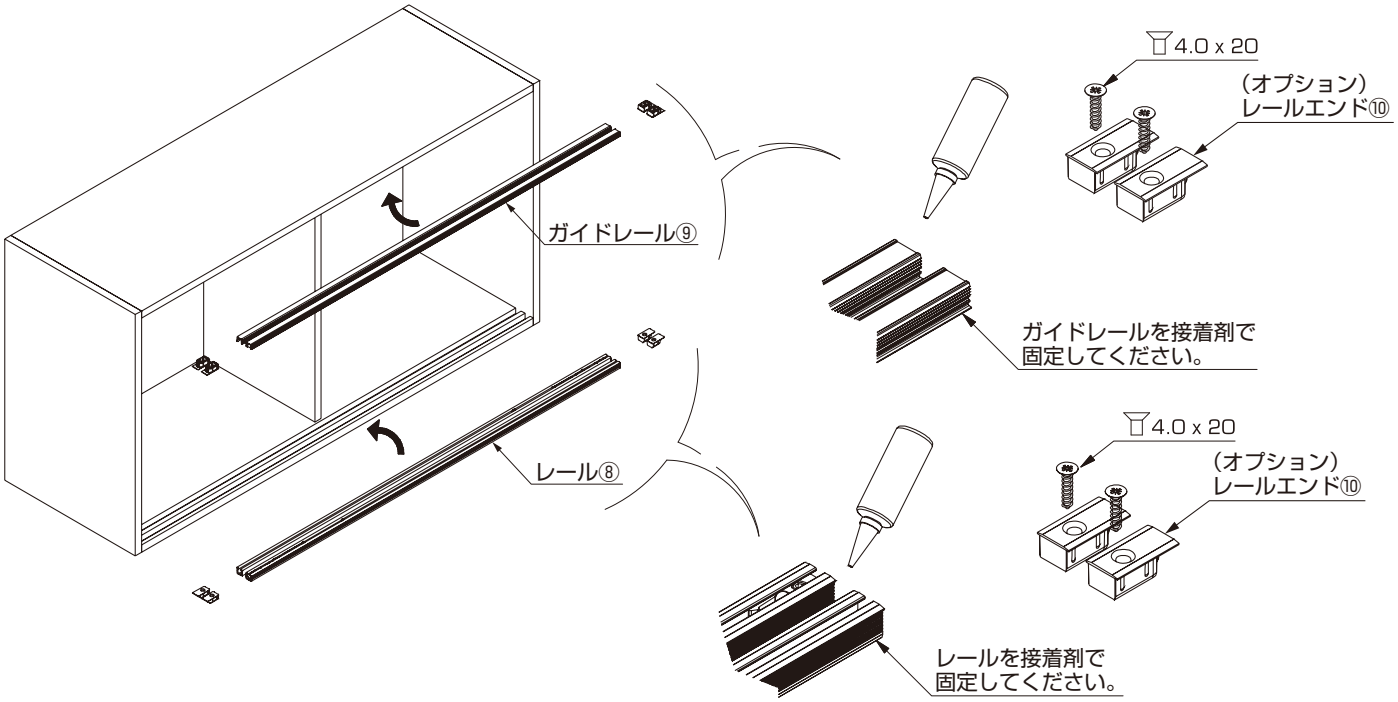

5 扉の加工

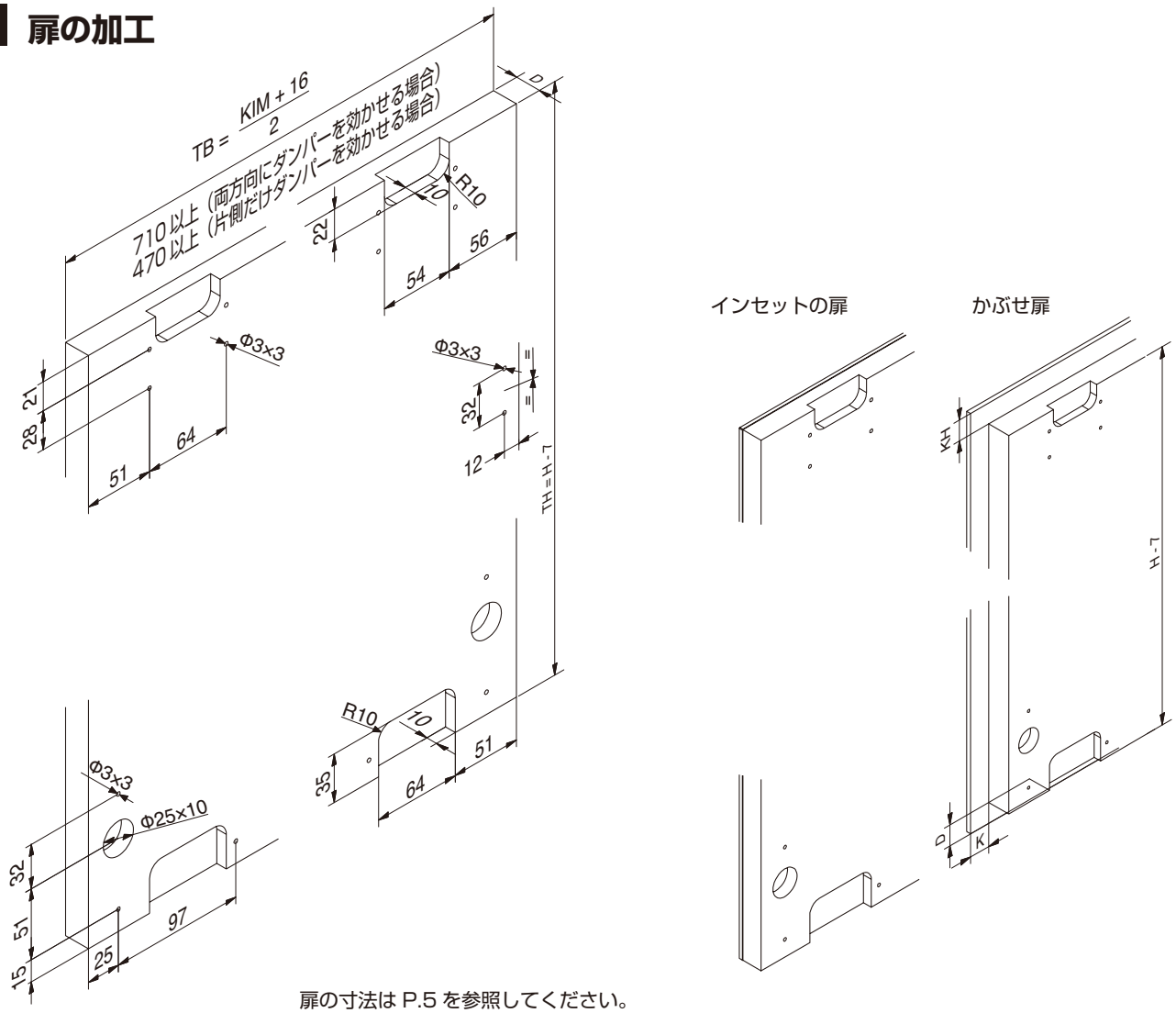

扉の寸法は P.5 を参照してください。

SUGATSUNE

6 ローラー、ガイドローラーの取り付け

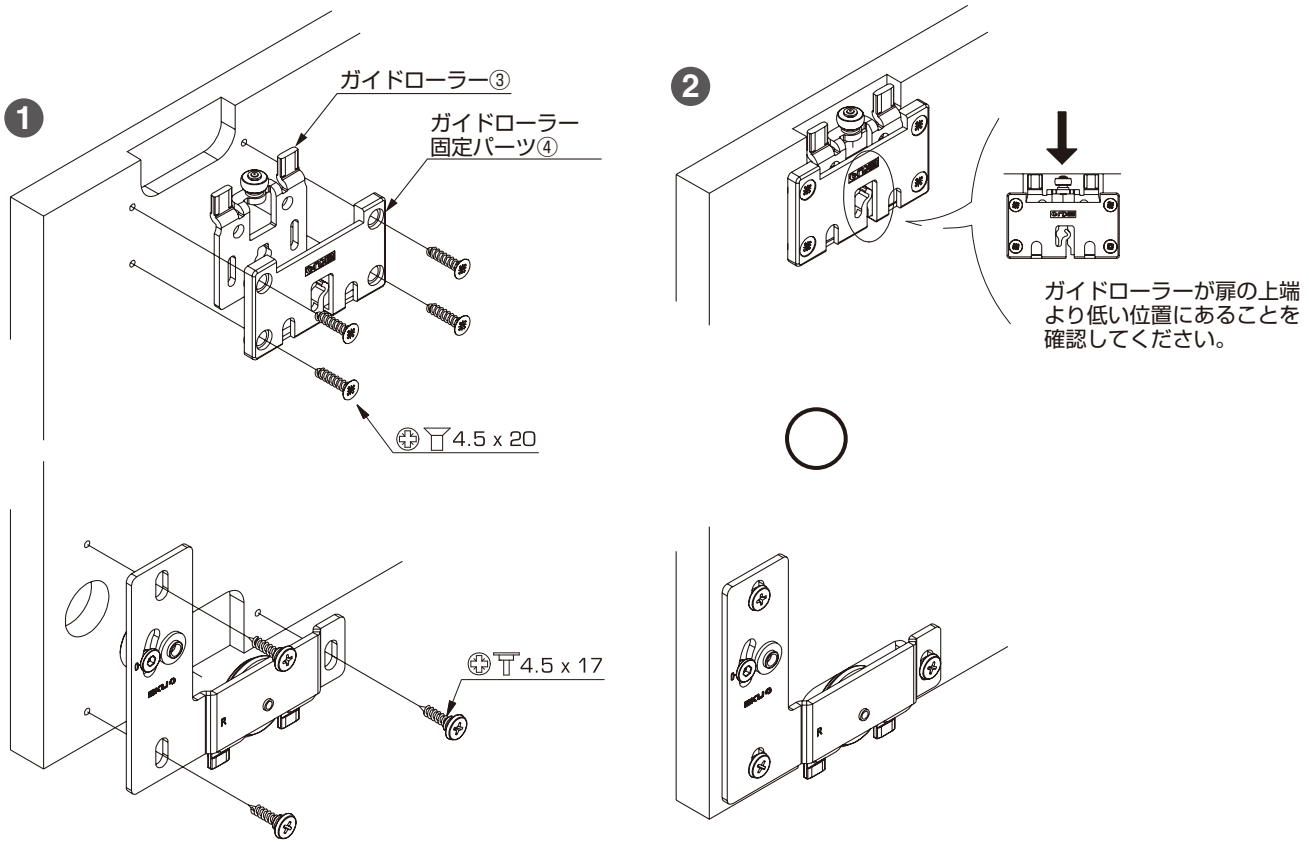

7 扉の取り付け

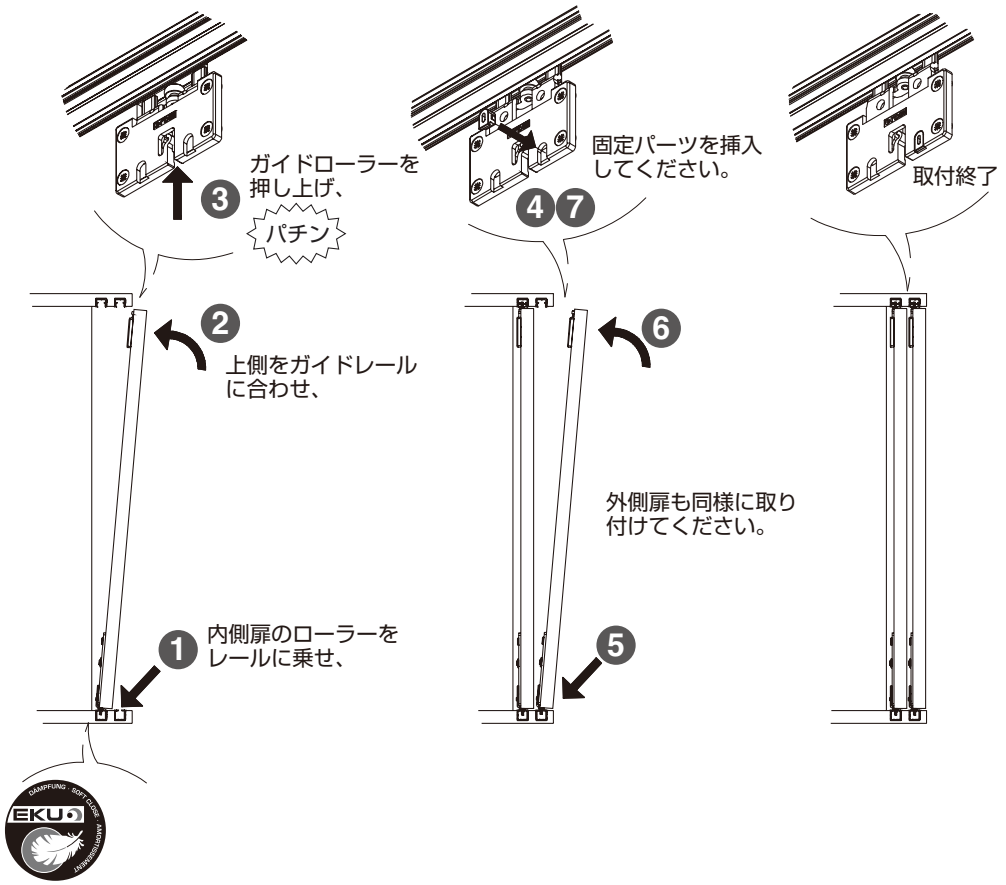

8 扉の高さ調整

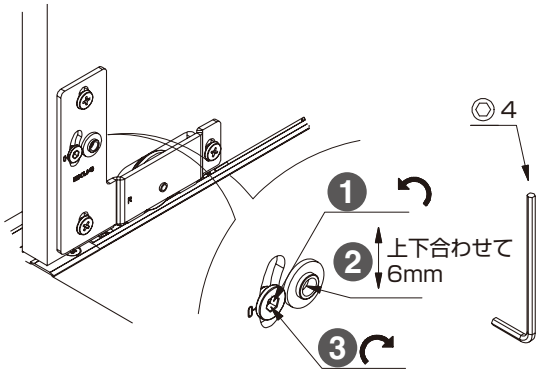

9 （オプション）ソフトクロージングダンパーの装着

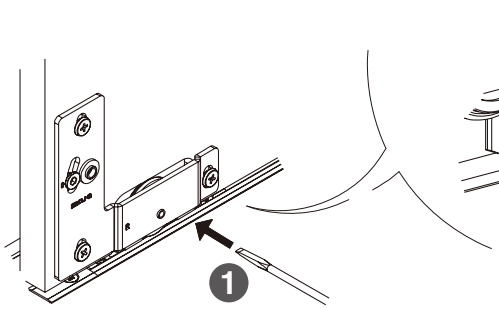

ソフトクロージングダンパーをドライバーで引き寄せて、ローラーに結合してください。

10 戸当りの取り付け

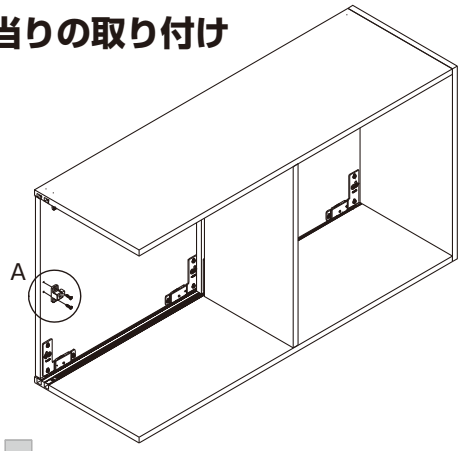

A 部詳細

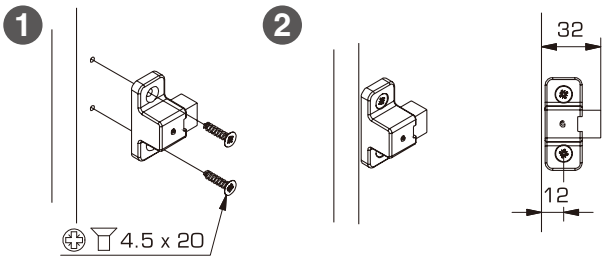

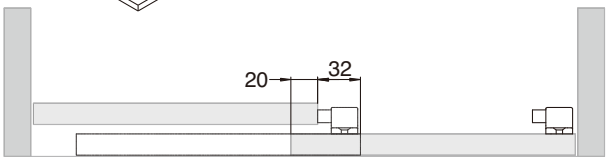

インセット仕様

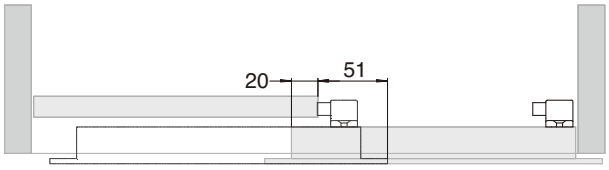

インセット／かぶせ仕様

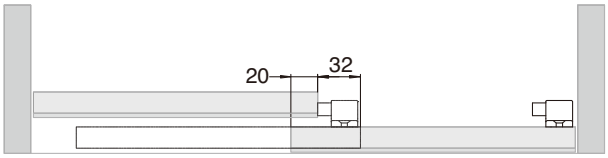

インセット（鏡貼り）仕様

11 扉の外し方

1 戸当りを外します。

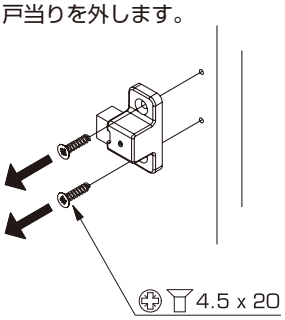

2 固定パーツを外します。

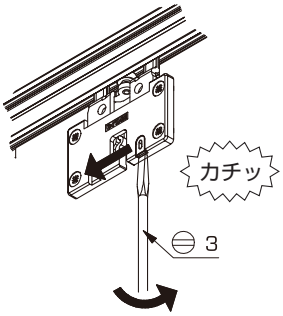

3

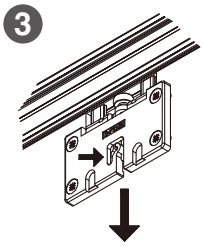

ドライバーを使いガイドローラーを引っ込めてください。

本製品に関するご質問・ご相談は、お買い求めいただいた販売店、または下記の窓口にお願いいたします。

アーキテクトサポート室　電話番号 **03（3864）1122**

受付時間　**月～金　9:00～17:30**（年末・年始・夏季休暇等は除く）

FAX 03（3863）6875

E-mail：support@sugatsune.co.jp

東京都千代田区岩本町2-5-10　〒101-0032

SUGATSUNE スガツネ工業

LAMP 印の機能&デザイン金物メーカー

ISO 9001（JSAQ384）・ISO14001（JSAE597）審査登録

※ISO9001：国内各拠点　※ISO14001：千葉事業部 千葉工場 および 物流事業部 物流センター

http://www.sugatsune.co.jp/

2014.10　PRINTED IN JAPAN　0842-1