バーンドア用金物 SB1770ST 施工説明書

このたびは、弊社製品をご採用いただきありがとうございます。施工前に本書をよくお読みのうえ、正しく施工してください。
施工後は、本書をいつでも取り出せるよう保管してください。

本製品について

- インダストリアルインテリアに最適なアイアンの金物がむき出しの引戸金物です。
- 開閉の双方向で扉がゆっくり静かに動く、ソフトオープニング＆ソフトクロージング機構付です。

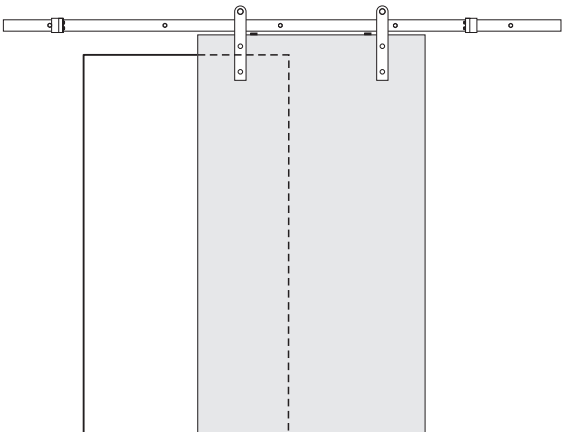

取付けできる扉

幅	1000 mm 以下
高さ	2500 mm 以下
厚さ	35 ～ 45 mm
質量	80 kg 以下 (扉 1 枚当り)

使う工具と準備していただくもの

プラスドライバー

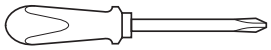

スパナ　呼び 13、16、17

穿孔用ドリル　φ 10、φ 6
(コンクリートに施工する場合)

正しく安全に取り付けていただくために

図記号の意味

警告 注意	禁止	厳守

警告 死亡または重傷を負うおそれがある内容を示します。

- 本製品の施工は、知識、経験のある方が本書に従い正しく行ってください。施工に不備があると、扉の脱落などにより思わぬけがをするおそれがあります。
- 扉の質量、扉の開閉時の衝撃に耐えうる強度の枠を製作してください。また、ねじは必ず指定したものを使用し確実に締めつけてください。取付強度が不足していると、扉が脱落してけがをするおそれがあります。
- 本来の目的とは異なる使用方法や本書に示す仕様以外の扉には使用しないでください。
- 本書で説明する部分以外の分解、および改造はしないでください。

注意 軽傷を負うことや、物的損害が発生するおそれがある内容を示します。

- 指定寸法、仕様、各部の水平、垂直を必ず守ってください。枠、扉の反り、傾きやねじれは、故障などの原因になります。
- 部材を切断した場合、切断面のバリやかえりはきれいに取り除いてください。
  切りくずが上レールの中に残らないよう、きれいに取り除いてください。
- 本製品は建具を構成する為の部品です。施工後に、最終製品としての機能及び安全性をご確認ください。また、使用者へ建具を安全に使用するための注意事項を伝えてください。
- ねじの緩み等異常がないか、定期的に点検し、増し締めしてください(お使い始めから 1 ヶ月後と 6 ヶ月後、その後は 1 年ごとを目安にしてください)。

部品一覧

①上レール 1本	②ローラー 六角ボルト M10×55 2本 六角ボルト M10×60 2本 六角ボルト M10×65 2本 六角袋ナット M10 2ヶ 平座金 呼び10 4ヶ 2組	③ブラケット 5ヶ	④⑤ストッパー 2.5 mm ④ ⑤ 1組
⑥下ガイド 1ヶ	⑦跳ね上がり防止スペーサー 十字穴付き皿タッピンねじ 4×20 2組	⑧ハンドル 六角穴付皿ボルト M8×65 2本 3 mm（不使用） 5 mm 1組	
⑨ダンパーセット 本体 2ヶ ブラケット 4ヶ トリガー 2ヶ 十字穴付き皿小ねじ M4×25：4本 十字穴付きトラスタッピンねじ 4×25：6本 呼び2 呼び2.5		⑩コーチスクリュー 8×90 5本	⑪平座金 呼び8 5ヶ
⑫六角ボルト M8×60 5本	⑬ M8めねじアンカー φ9.6×28 5本	⑭なべタッピンねじ ST4.2×25 2本	⑮プラグアンカー φ6×28 2ヶ

施工手順

1 レールの取付穴加工

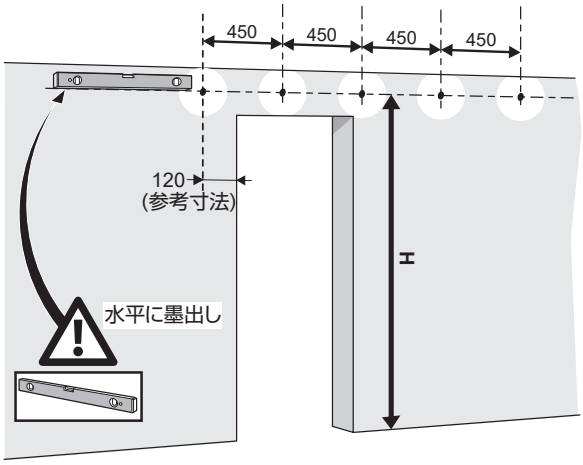

2 レールの取付け

ストッパー④⑤は、取付位置に応じて挿入しておく。

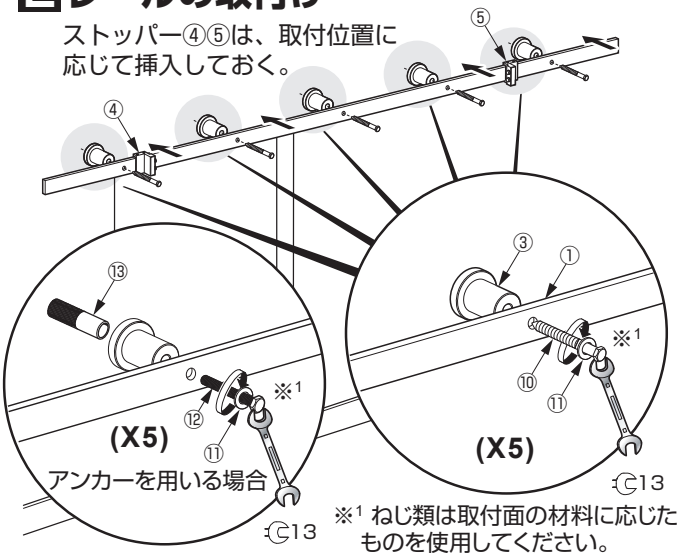

※1 ねじ類は取付面の材料に応じたものを使用してください。

3 ローラーの取付け

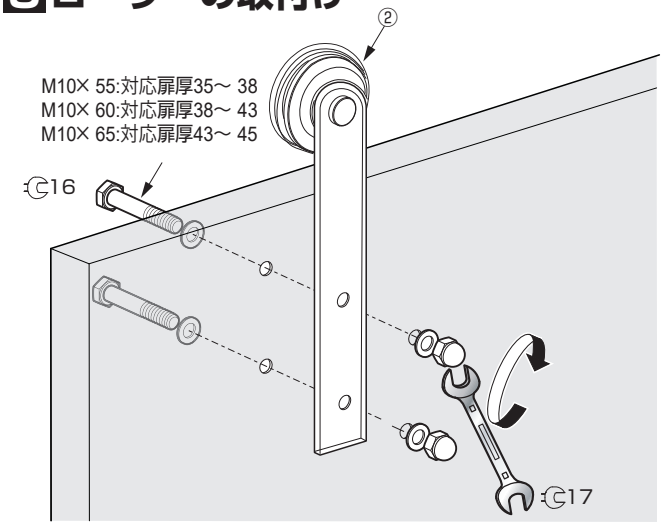

4 跳ね上がり防止スペーサーの取付け

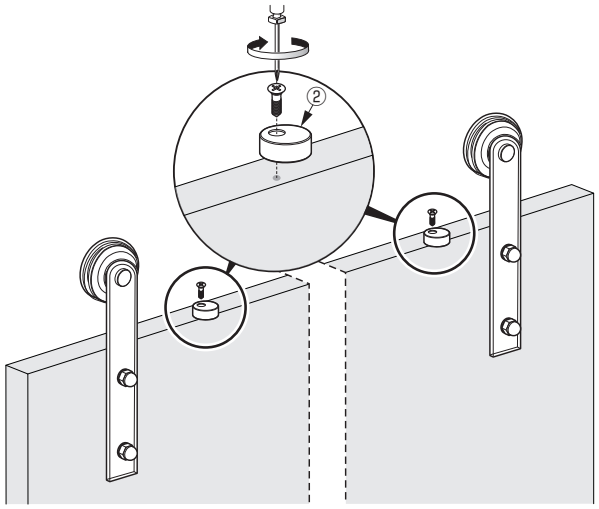

SUGATSUNE

5 下ガイドの取付け

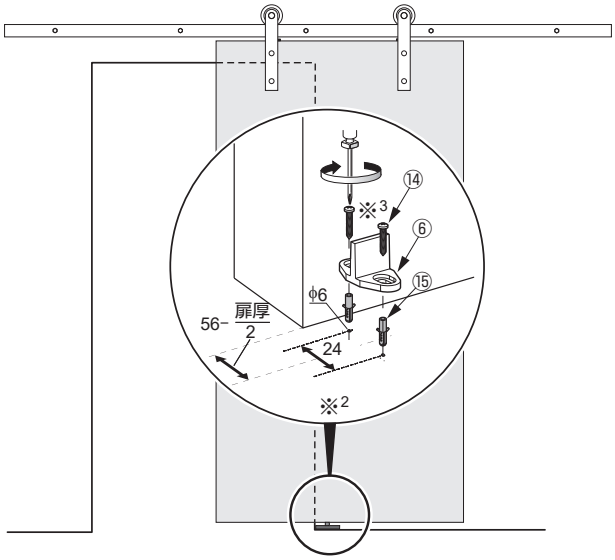

※ 2 扉下側の加工については、P.6(寸法図) 参照
※ 3 付属ねじが床の材料に合わない場合、床の材料にあったものを、別途用意してください。

6 扉の吊込み

【1】ローラーを上レールに乗せる

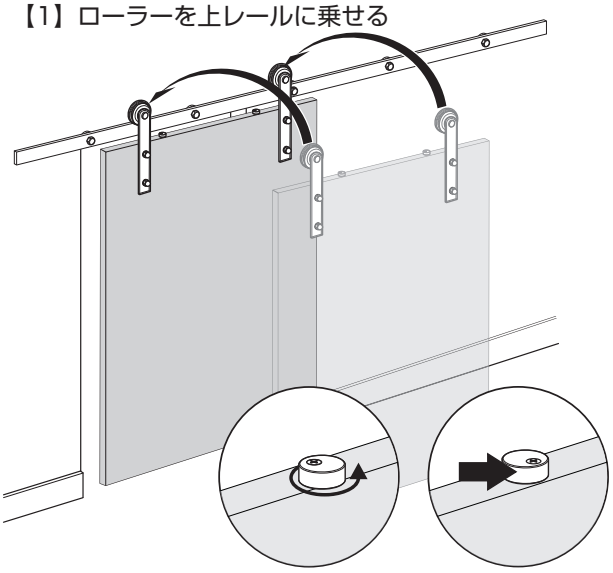

【2】跳ね上がり防止スペーサーを反転させる

7 ストッパーの取付け

イラストは戸先側の作業を示します。
戸尻側も同様に作業してください。

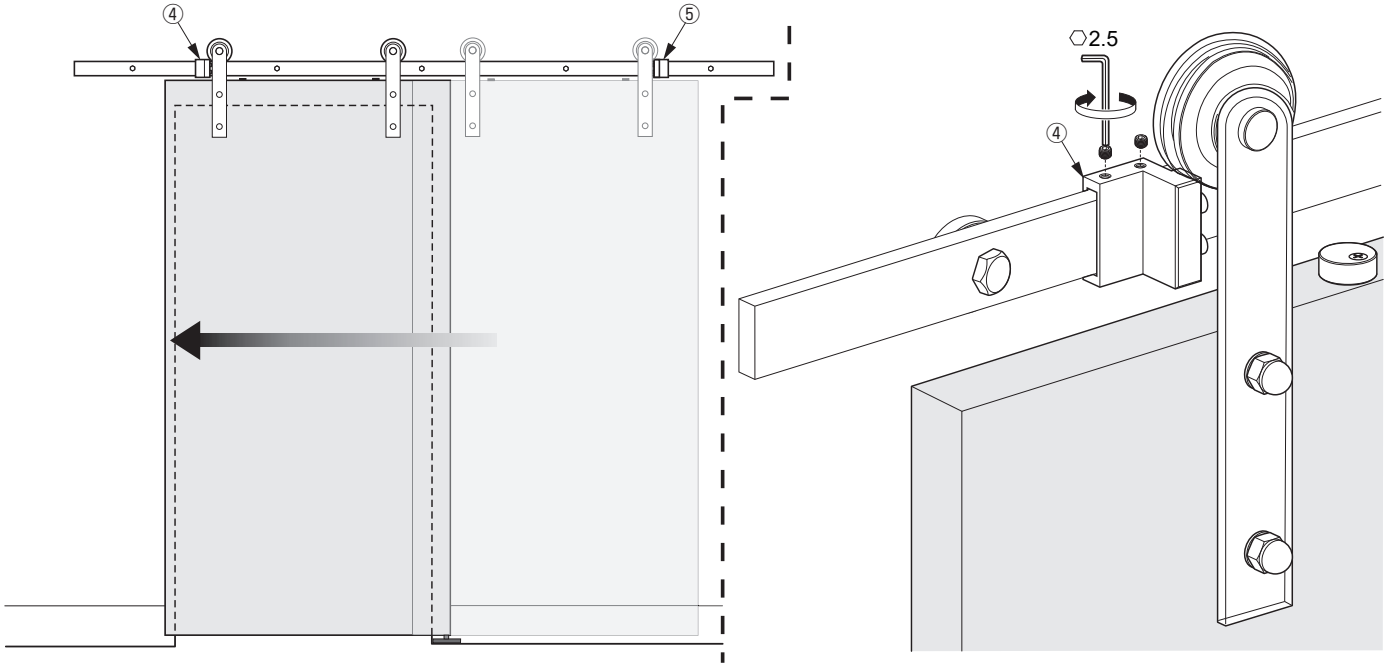

8 ダンパーセットの取付け

本図は左方向にダンパーを利かせる場合を示します。右方向に利かせる場合、本体は左右逆向きになります。

【1】ブラケットの取付け

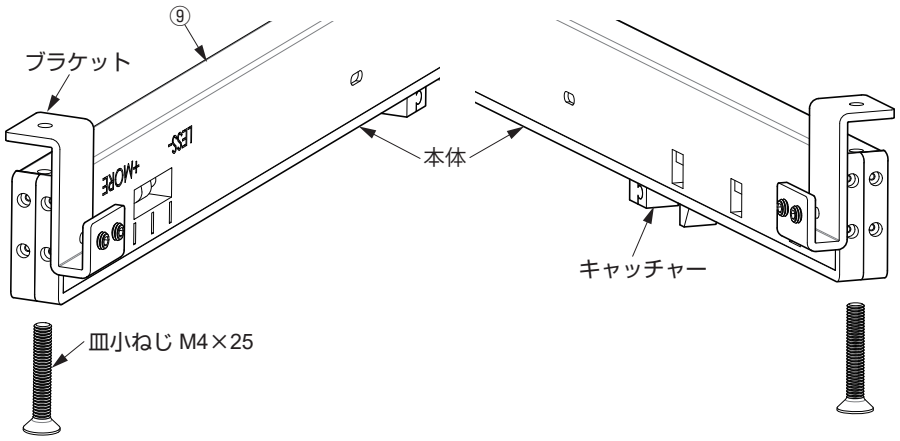

【2】ダンパー本体の取付け (仮止め)
上レールと壁とのすき間に下側から挿入 (取付位置は寸法図参照)

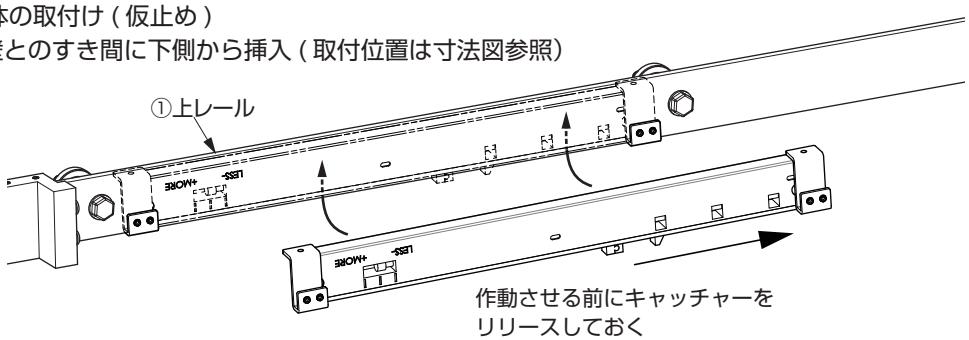

【3】トリガーの取付け・調整

イラストは戸先側の作業を示します。戸尻側も同様に作業してください。

扉の閉じ位置が合わない場合、ダンパー本体の取付位置
(必要に応じてストッパーの取付位置) を左右に
ずらして調整してください。

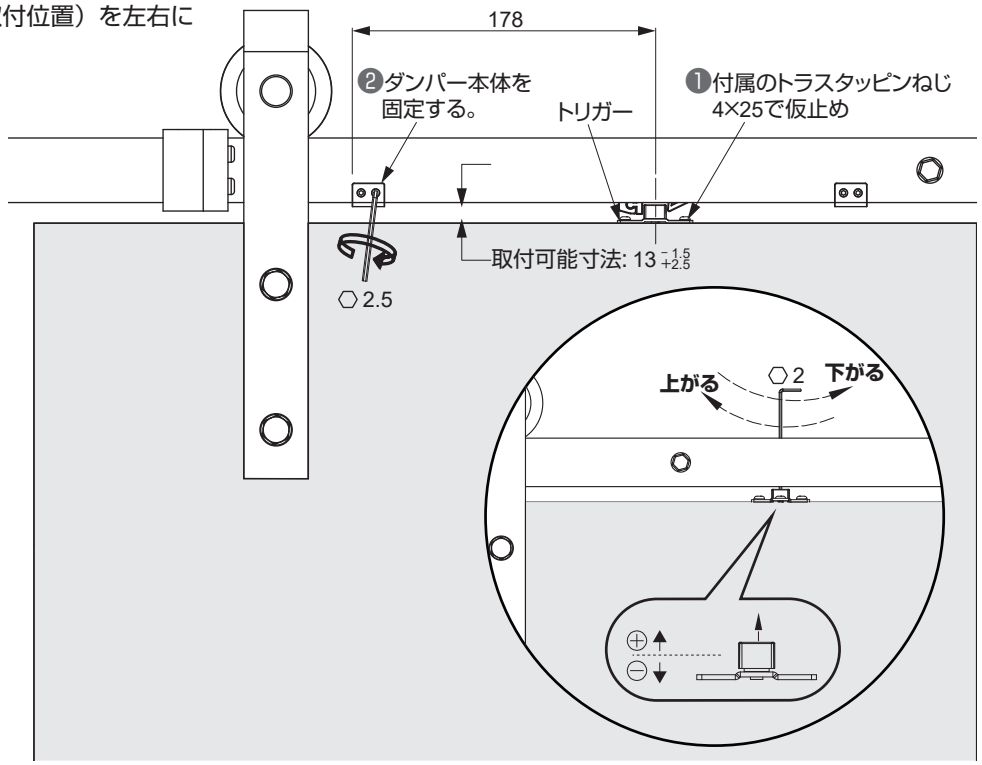

9 ハンドルの取付け

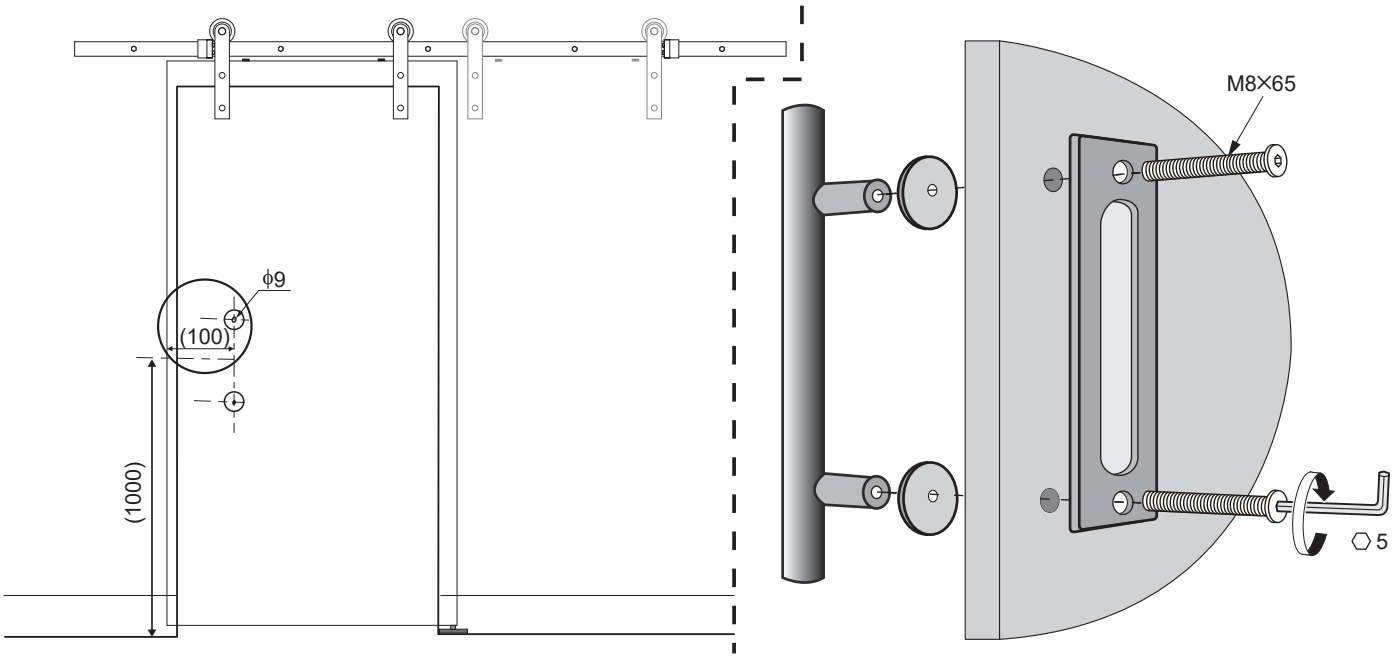

表示の取付位置は、一例です。
全体の構造、使用条件に応じて位置を決めてください。

寸法図

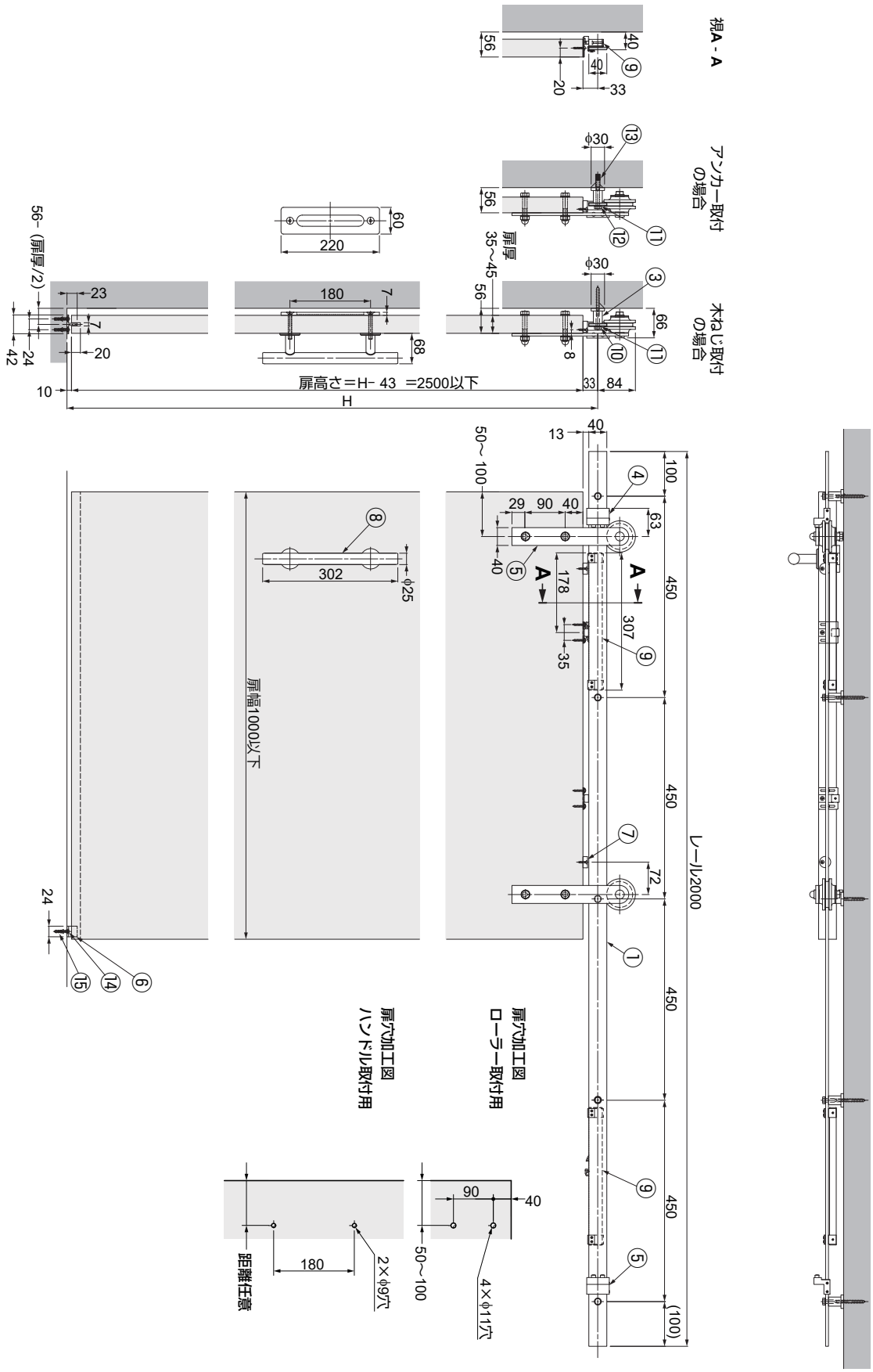

本製品に関するご質問・ご相談は、
ご購入先の販売店 へのお問い合わせを推奨しております。

※弊社は代理店販売をメインとしておりますので、販売代理店へ先ずお問い合わせいただく事が、スムーズな対応にもなります。

SUGATSUNE スガツネ工業
LAMP 印の機能&デザイン金物メーカー
TEL:03-3864-1122(代)　平日9:00～17:30
E-mail : support@sugatsune.co.jp

2021.05. 1443-1