本製品に関するご質問・ご相談は、お買い求めいただいた販売店、または下記の窓口にお願いいたします。

アーキテクトサポート室　電話番号 03（3864）1122
受付時間　月～金 9:00～17:30（年末・年始・夏季休暇等は除く）
FAX 03（3863）6875
E-mail：support@sugatsune.co.jp
東京都千代田区岩本町2-5-10　〒101-0032

SUGATSUNE スガツネ工業
LAMP印の機能&デザイン金物メーカー
ISO 9001（JSAQ384）・ISO14001（JSAE597）審査登録
※ISO9001:国内各拠点　※ISO14001:千葉事業部 千葉工場 および 物流事業部 物流センター
http://www.sugatsune.co.jp/

2013.04　PRINTED IN JAPAN　0342-3

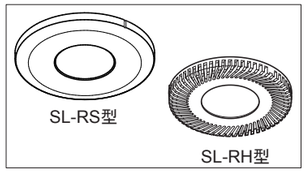

ランプ用 LEDスリムライトSL-R型取付/取扱説明書

この度は、弊社製品をお買い求めいただき、誠にありがとうございます。取付作業前に本説明書をよくお読みのうえ、正しく取り付けを行ってください。誤った取り付けは、思わぬけがをする恐れがありますので、おやめください。本製品の取付が終わっても、本説明書は、いつでも取り出せるよう大切に保管してください。

安全に関するご注意

●ご使用の前に本説明書をよくお読みの上、指定された取付方法を必ず守ってご使用ください。
●注意事項は次のような表示をしています。

⚠警告　この表示を無視して誤った取り付け、取り扱いを行った場合、人が死亡や重傷を負う可能性が想定される内容を示しています。

⚠注意　この表示を無視して誤った取り付け、取り扱いを行った場合、人が障害を負う可能性が想定される内容、および物的障害の発生が想定される内容を示しています。

△ このような絵記号は、気をつけるべき［警告・注意］内容です。
⊘ このような絵記号は、してはいけない［禁止］内容です。
● この絵記号は、必ず実行していただく［強制・指示］内容です。

電気工事は必ず電気工事店（有資格者）に依頼してください。

取付上の注意

⚠警告

●本製品を取り付ける場合、取付方法にしたがい確実に行ってください。施工に不備があると落下、火災、感電の原因となります。また、本製品を取り付ける部分の材料は、器具質量、操作力に十分耐えるよう、取付部の強度を確保してください。

●取付作業を行う場合は必ず電源を切ってください。感電、やけどの原因となります。

●直射日光の当たる場所、腐食性ガスの発生する場所、海岸隣接地帯では使用しないでください。短寿命、器具の破損、感電、火災の原因となります。

●電線に傷をつけないでください。感電、火災の原因となります。

●冠水する恐れのある場所へは取り付けないでください。感電、火災の原因となります。

⚠注意

●本製品に無理な力を加えないでください。また、落としたり、物をぶつけたりしないよう注意してください。器具の破損、けがの原因となります。

使用上の注意

⚠警告

●器具の改造、構成部品の交換をしないでください。火災、感電、短寿命の原因となります。

●異常を感じたら、ただちに電源を切り、販売店・電気工事店にご相談ください。火災、感電の原因となります。
なお、絶縁抵抗試験時や雷などの影響でＬＥＤに微弱な電流が流れた場合、点灯することがあります。

●お手入れは、必ず電源を切ってから行ってください。感電の原因となります。

●点灯中に光源を直視しないでください。目を痛めたり、視力障害の原因となります。

⚠注意

●周囲温度-15～40℃以外で使用しないでください。過熱、短寿命の原因となります。

仕　様

■SL-R型（丸型）

品番	直径	定格電圧	定格消費電力	色温度※	質量	本体カラー	主材料	保護仕様	使用温度範囲	保存温度範囲
SL-RS-100-WN-SL	95	AC100V	2.6W	5000K	125g	シルバー	アルミニウム合金	IP66（防塵・防滴）	-15～40℃	-20～60℃
SL-RS-100-WL-SL				2900K						
SL-RH-100-WN-SL	85	AC100V	2.6W	5000K	95g	シルバー	アルミニウム合金	IP66（防塵・防滴）	-15～40℃	-20～60℃
SL-RH-100-WL-SL				2900K						

※ 5000K ： 昼白色
2900K ： 電球色

【ケーブル仕様】　AWG22

SUGATSUNE

AC100V SL-R型（丸型タイプ）各部の名称と取付方法 （安全のため、必ず電源を切ってから作業を行ってください。）

構成部品

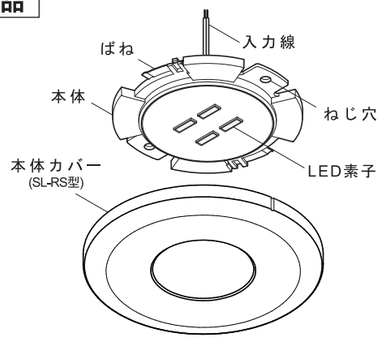

本体カバー
(SL-RH型)

■付属品

なべタッピングねじ4×12（2ヶ）

⚠注意
- ●LED素子へ力が加わらないように作業を行ってください。力を加えるとLED故障の原因となります。
- ●器具に衝撃、振動を与えないでください。破損の原因となります。

取付寸法図

SL-RS型

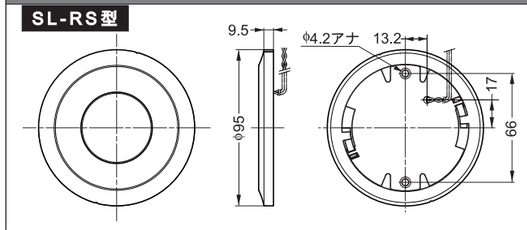

SL-RH型

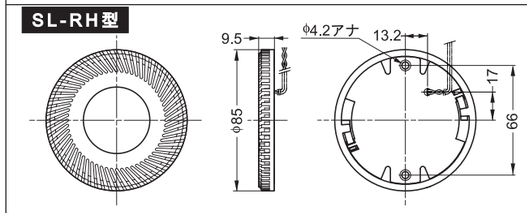

調光について

調光器との併用はできません。調光器と組合わせて使用すると故障の原因となります。

1 本体を取り付ける

① 付属のねじで本体の2ヶ所を固定してください。取り付けに不備があると落下の原因となります。

② 本体のA点とB点をあわせ、時計まわりに「かちっ」となるまで回してください。

⚠注意 本体カバーを取り付けるときに無理な力で回し過ぎないように取り付けてください。ばね破損の原因になります。

SL-RS型

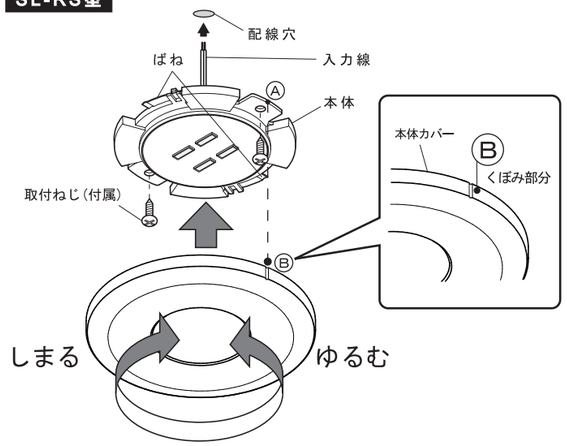

SL-RH型

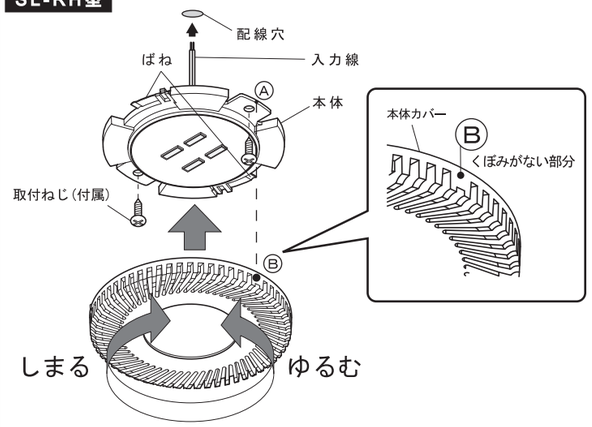

取付スペースについて

・本体放熱のため、周囲10mm以上のすき間をあけてください。

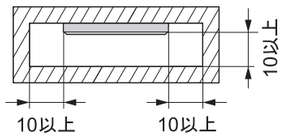

2 入力線を電源と接続する （安全のため、必ず電源を切ってから作業を行ってください。）

・本製品の入力電圧はAC100Vです。

・電源に接続する際は、端子台または電気工事士の認める器具を必ず使用して接続してください。

※端子台は別途ご用意ください。

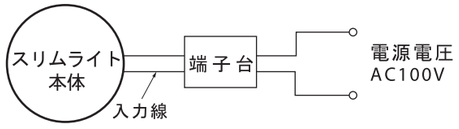

SUGATSUNE

お手入れ方法

お手入れの際は、安全のため必ず電源を切ってから行ってください。

●明るく安全に使用していただくため、定期的(6ヶ月に1回程度)に清掃、点検をしてください。

●汚れを落とす場合は、うすめた石鹸水をしみこませたやわらかい布を固く絞り、汚れを拭き取ってください。その後に乾いた布で仕上げてください。

●シンナー、ベンジン、アルカリ系洗剤では拭かないでください。変色、強度低下による破損の原因となります。

保　証

●保証期間

本製品の保証期間は、商品お買上げ日(お引渡し日)より1年間です。

24時間連続使用など、1日20時間以上の長時間使用の場合は、上記の半分の期間とします。

●保証の免責事項

保証期間内でも次の場合には原則として有料にさせていただきます。

（1） 使用上の誤り及び不当な修理や改造による故障及び損傷

（2） お買上げ後の取付場所の移設、輸送、落下などによる故障及び損傷

（3） 火災、地震、水害、落雷、その他天災地変、異常電圧、指定外の使用電源(電圧、周波数)などによる故障及び損傷

（4） 車両、船舶等に搭載された場合に生ずる故障及び損傷

（5） 施工上の不備に起因する故障や不具合

（6） 法令、取扱説明書で要求される保守点検を行わないことによる故障及び損傷

（7） 日本国内外での使用による故障及び損傷

●保証書

保証書が必要な場合は、弊社代理店または弊社営業部門へお申し入れ下さい。

●製品の不具合があった場合は

1：保証期間中は

万一故障がおきた場合は、お買上げ日を特定できるものを添えてお買上げの販売店(工事店)までお申し出下さい。

良品との交換をもって責任の範囲とさせていただきます。

2：保証期間を過ぎているときは

お買上げの販売店(工事店)にご相談下さい。

SUGATSUNE