収納テーブル金物 スナック カウンターテーブル用 取付説明書

このたびは、弊社製品をご採用いただきありがとうございます。取付作業前に本説明書をよくお読みのうえ、正しく取り付けてください。取付後は本書をいつでも取り出せるよう保管してください。

本製品について

・キャビネットのトップに取り付けたテーブルをスライドさせる金物です。
・テーブルの荷重を家具が保持する片持ちタイプです。

テーブル幅 E	1050 ～ 2450 mm	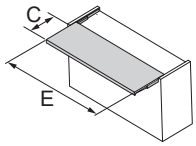
テーブル移動量 C	640 mm	
耐荷重	80 kgf	

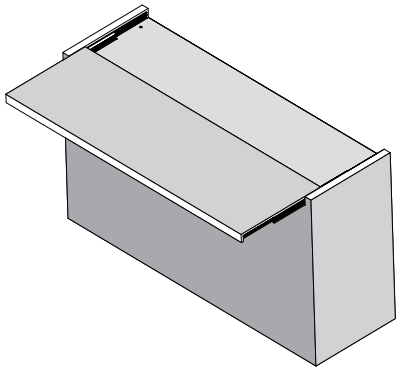

部品一覧

① レール（2 本）

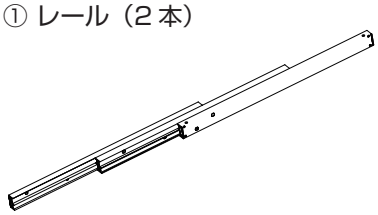

③ 縦フレーム (1 本)

② 横フレーム (2 本)
キャビネット外幅 2600 mm用です。
キャビネット外幅に応じてカットしてください。

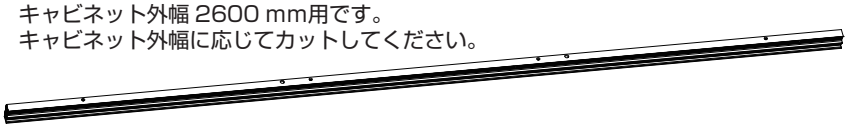

④ 丸落し （2 ヶ）

⑤ 皿タッピンねじ 3.5 × 14 （10 ヶ）

⑥ 皿小ねじ M6 × 40 （12 ヶ）

⑦ なべタッピンねじ 3.5 × 9.5 （8 ヶ）

⑧ カバーキャップ （1 セット）

⑨ 注意ステッカー （1 枚）

正しく安全に取り付けていただくために

図記号の意味

警告 注意	禁止	厳守

警告 死亡または重傷を負う恐れがある内容を示します。

- 本製品の取付工事は、知識、経験のある方が本書に従い正しく行なってください。取付けに不備があると、部品の脱落などにより思わぬけがをするおそれがあります。
- テーブルにかかる偏荷重に耐えうる強度のキャビネットを製作してください。また、偏荷重で転倒しないよう、キャビネットは床または壁に固定してください。

注意 軽傷を負うことや、物的損害が発生する恐れがある内容を示しています。

- 本製品は家具を構成するための部品です。取付終了後に、最終製品としての機能および安全性をご確認ください。
- 指定寸法、仕様、各部の水平、垂直を必ず守ってください。板の反り、傾きやねじれは、故障や作動不良のおそれがあります。
- 使用者のけが防止のため、レール端部にカバーキャップを必ず装着してください。装着方法についてはカバーキャップ説明書をご覧ください。
- ねじの緩み等異常がないか、定期的に点検し、増し締めしてください。（お使い始めから1ヶ月後と6ヶ月後、その後は1年ごとが目安となります。）
- 付属の注意ステッカーをテーブルの見えやすいところに貼ってください。

テーブルの操作について… 使用する方に必ず伝えてください。

- テーブルを出し入れするときは指を挟まないよう注意してください。
- テーブルの使用中はお子様が下をくぐったり、テーブルで遊んだりしないよう注意してください。思わぬけがの原因になります。
- テーブルを使わないときは、収納するようにしてください。テーブルの存在を忘れて思わぬけがをするおそれがあります。

寸法図

本書では、テーブルを引き出すときの視点で、前後左右を表記しています。
フレームを組み立ててキャビネットに取り付ける際、フレームを奥側から挿入する構造のため、作業スペースおよび設置手順に注意してください。

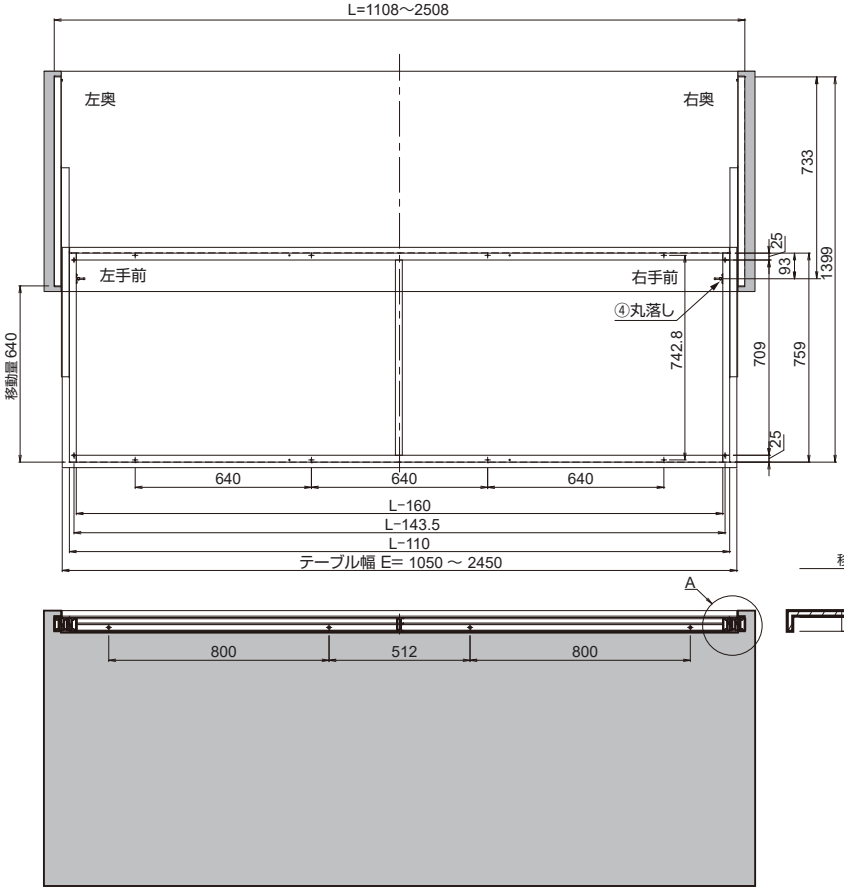

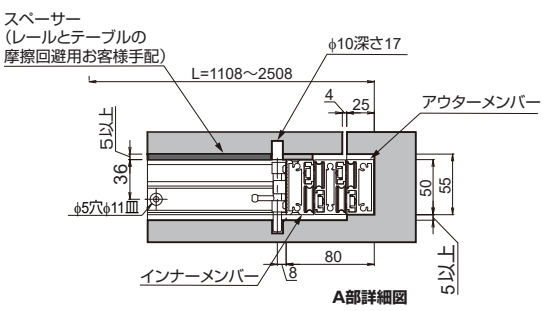

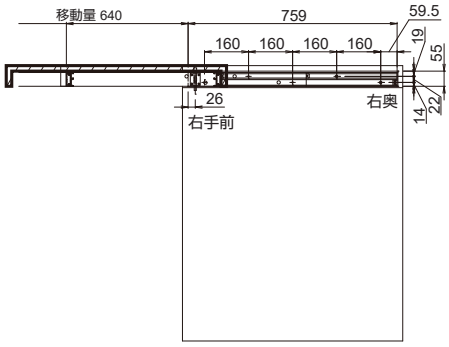

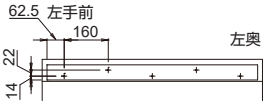

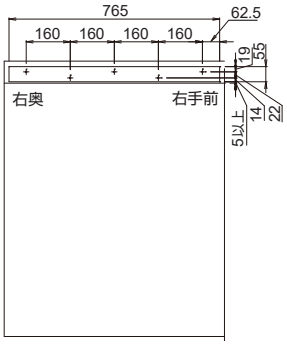

取付手順

1 レールの分解

動画をご覧ください

❶ インナーメンバーを止まるところまで引き出す。

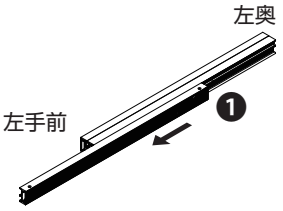

❷ アクセスホールを覗き、ローラーの止めねじを六角レンチで緩める。

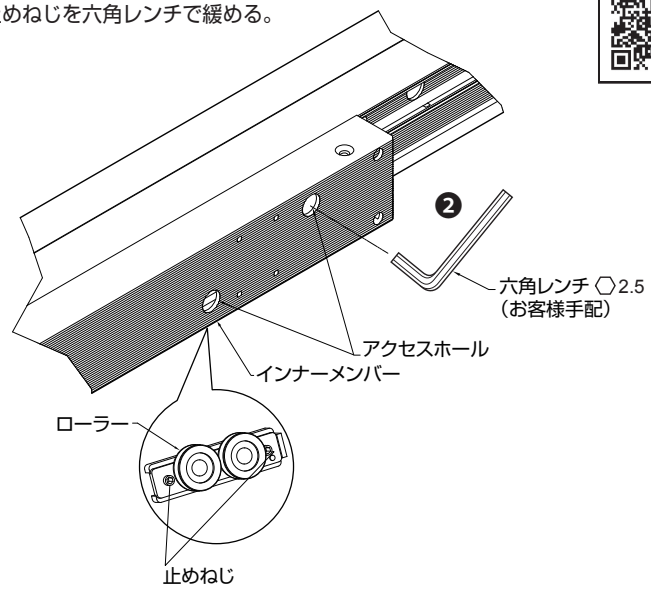

❸ インナーメンバーを❶とは逆の方向に抜く。

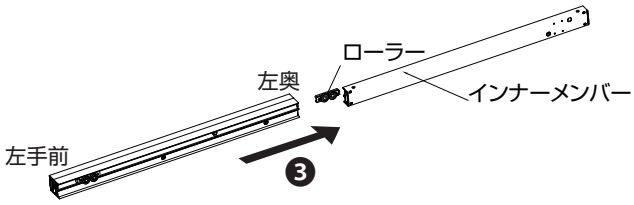

2 フレームの組立て

②横フレームは、キャビネット外幅 2600 mm用です。
キャビネット外幅に応じてカットしてお使いください。

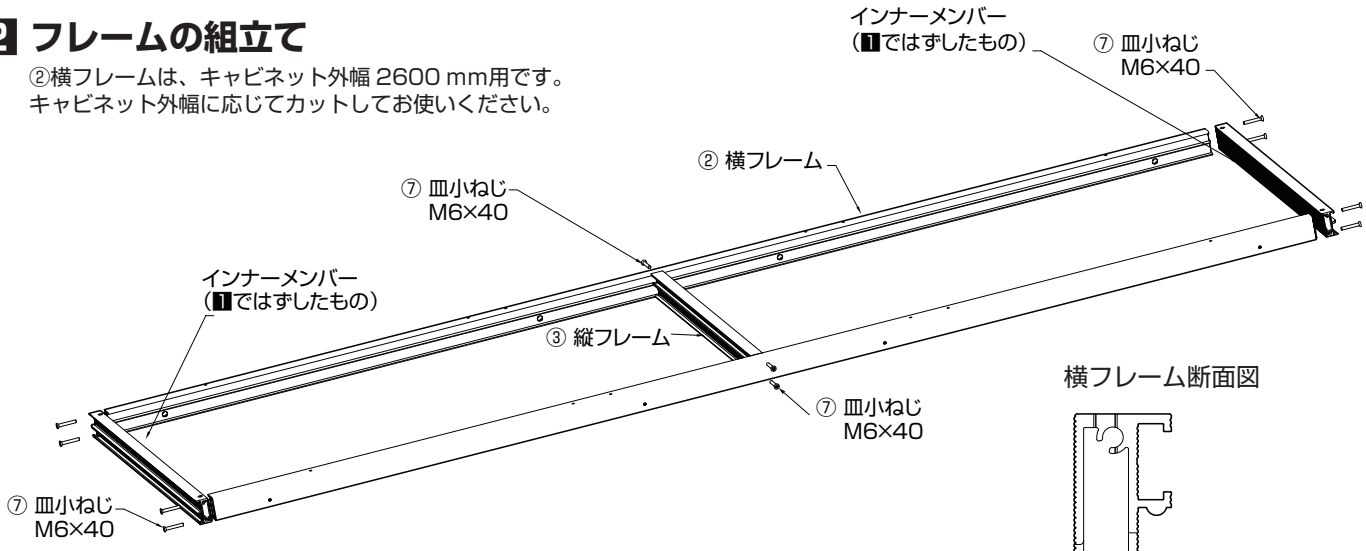

横フレーム断面図

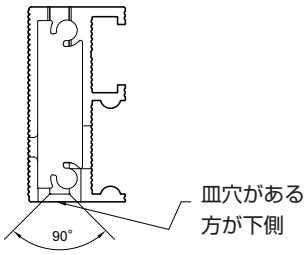

3 丸落しの取付け

（テーブルを出したときのロック機構）

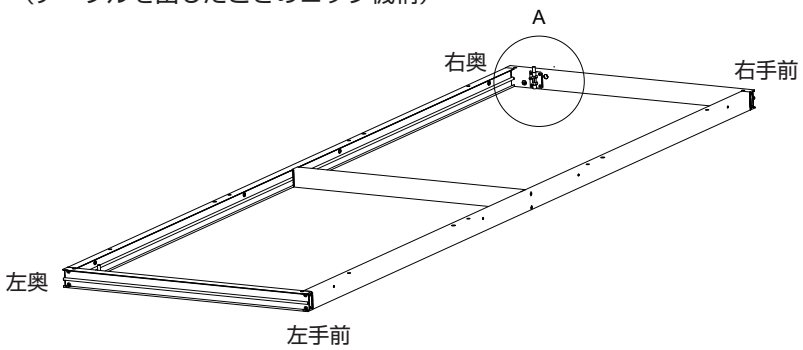

A 部詳細

テーブルをスライドするとき
押し棒はテーブル下側の穴に入る

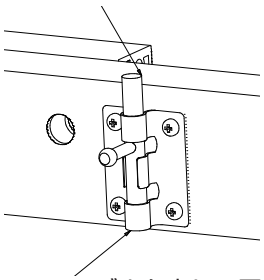

テーブルを出して固定するとき
押し棒は天板上側の穴に入る

4 フレームの取付け

この作業はテーブルを引き出す方向の反対 (奥) 側から
フレームを挿入する必要があり、作業スペース / 設置手順に
注意してください。

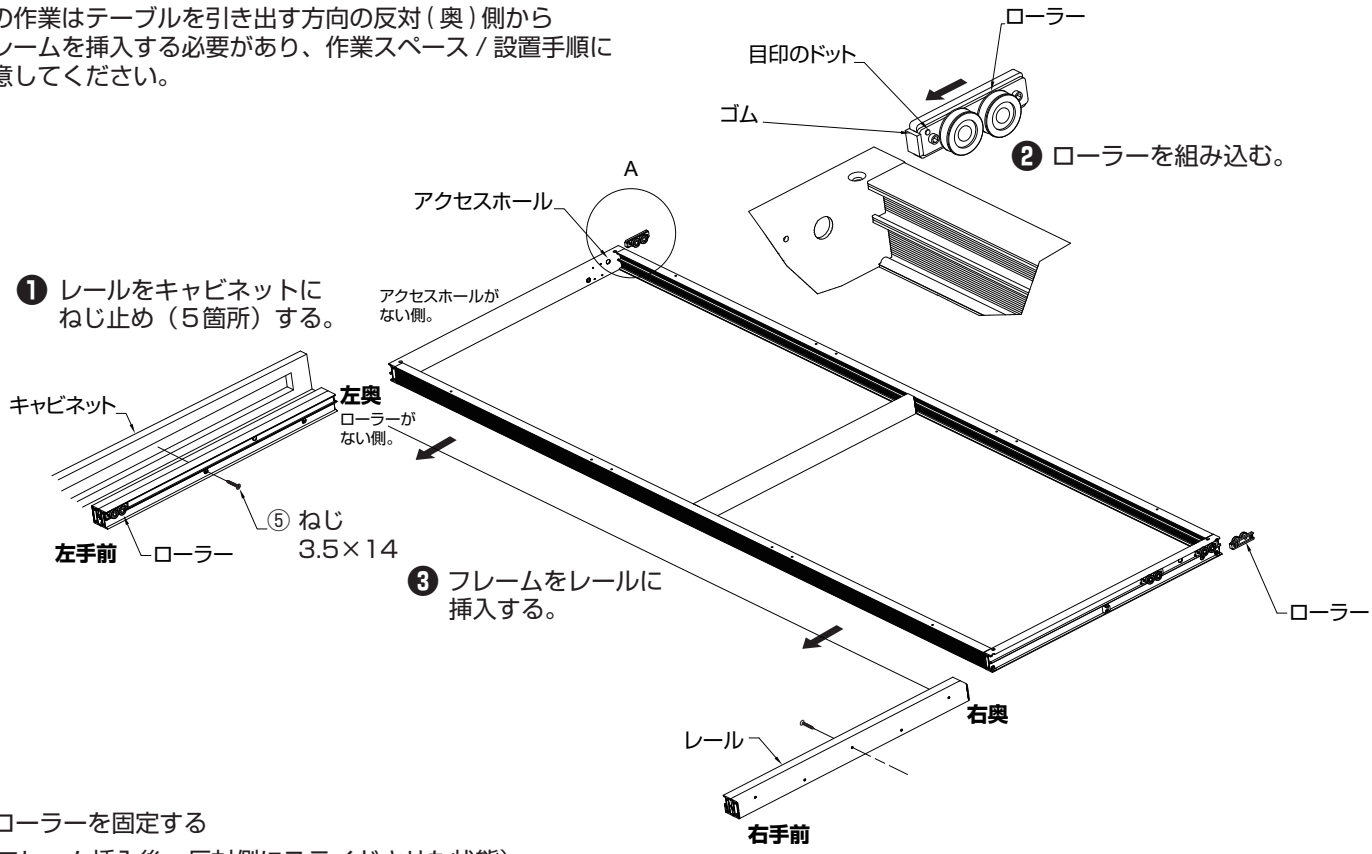

❹ローラーを固定する
（フレーム挿入後、反対側にスライドさせた状態）

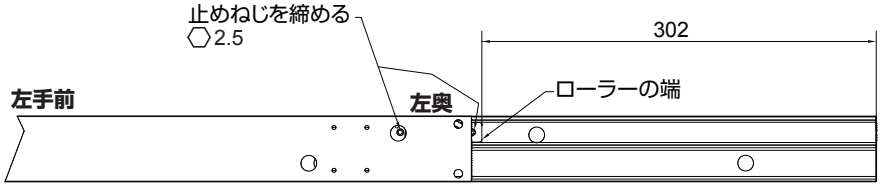

5 テーブルの取付け

引き出したフレームにスペーサー、テーブルの順に固定する。

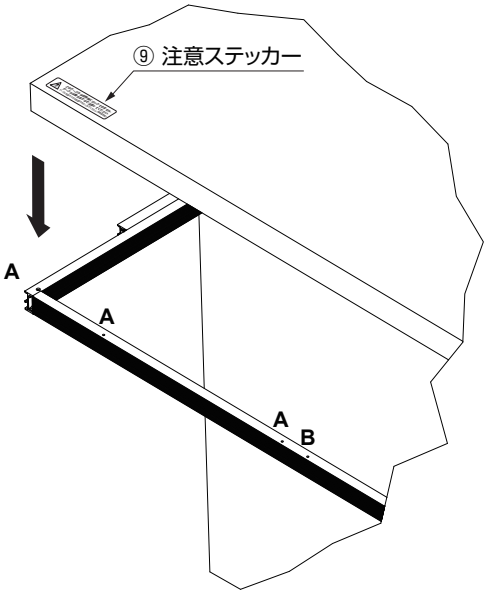

A : テーブル固定用の穴
（インナーメンバーに２箇所、縦・横フレームに各４箇所）

B : スペーサー固定用の穴

⚠ 注意

- 使用者のけが防止にため、レール端部にカバーキャップを必ず装着してください。装着方法についてはカバーキャップの説明書をご覧ください。
- テーブルが収納時にロックできないことを記した、注意ステッカー⑨を必ず貼ってください。

本製品に関するご質問・ご相談は、
ご購入先の販売店 へのお問い合わせを推奨しております。
※弊社は代理店販売をメインとしておりますので、販売代理店へ先ずお問い合わせいただく事が、スムーズな対応にもなります。

SUGATSUNE スガツネ工業
LAMP 印の機能&デザイン金物メーカー
TEL:03-3864-1122(代)　平日9:00～17:30
E-mail : support@sugatsune.co.jp

2023.02 1091-3