MAGNALOCK®
タッチスイッチ　SP-1　　取付・取扱説明書

このたびは、弊社製品をご採用いただきありがとうございます。
取付作業前に本説明書をよくお読みのうえ、正しく取り付けてください。
取付後は、本書をいつでも取り出せるよう保管してください。

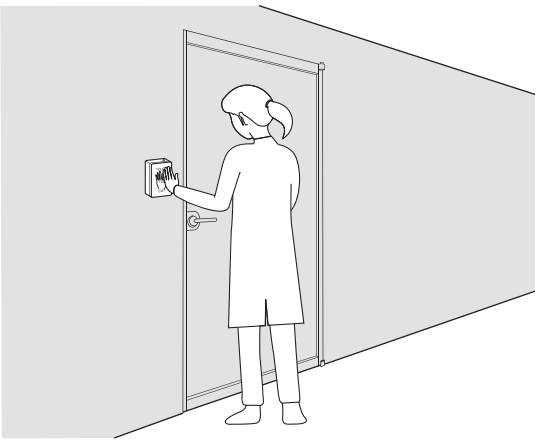

本製品について

- 素肌のタッチで反応する屋内専用スイッチです。
- 感度を上げて手袋や服地越しに反応させることができます。

仕　様

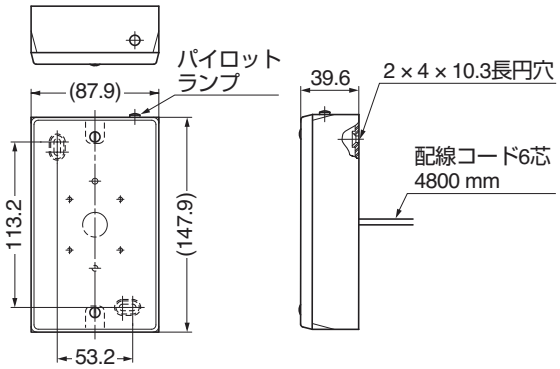

電源	DC 12 V、DC 24 V
電流	待機時:40 mA、作動時:25 mA
接点出力	無電圧a接点、無電圧b接点
接点容量	2 A
タイマー（反応時間）	約0.5秒 ～ 25秒
付属電線	0.3 sq（AWG22）× 6芯、4.8 m
使用温度範囲	0 ℃ ～ +43 ℃
質量	300 g

部品一覧

	名称		数量
①	本体		1
②	付属電線		1
③	アンカープラグ		3

	名称		数量
④	十字穴付なべタッピンねじ ST3.5×19 ※		3
⑤	十字穴付丸小ねじ No.6-32 UNC×19 ※		2

※ 本体取付用のねじを付属していますが、取付箇所の材料に合わない場合、適したねじを別途ご用意ください。

注意事項

・水滴がかかったり、湿度が高いところでは使用できません。水分の影響で誤作動する場合があります。

・正面のタッチプレート周辺25 mm以内には金属（導電体）を設置しないでください。
　導電体を通じて反応してしまうことがあります。

・付属電線の長さが余った場合、本体内に巻かず、本体から出しきってください。誤作動の原因になります。

・電線は背面中央から出します。取付面の電線の経路を確保しておいてください。

設　定

上側のねじを少しゆるめ、**下側のねじだけ外し**、右図のように開いて、本体内の調整ねじで設定してください。

⚠注意

⚠上側のねじは、タッチプレート内でスプリングに通しています。外すとき、スプリングが飛び出さないよう、また、紛失しないように注意してください。

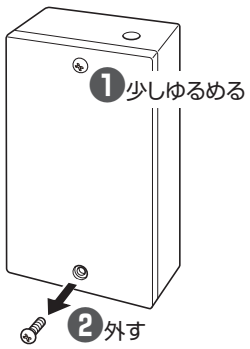

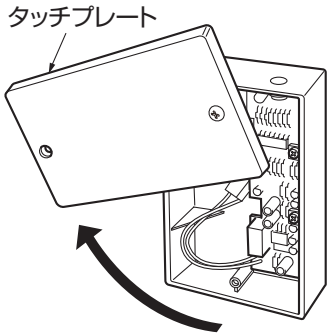

1　感度調整

⚠注意

⊘ タッチプレートを金属板などの導電体に隣接させないでください。誤作動するおそれがあります。

❗ **感度を高くし過ぎると周辺の金属（導電体）にまで反応してしまいます。**
確実に反応させるために、高めに設定しがちですが、できるだけ低めに設定してください。

タッチプレートに触れるのは素手か、手袋や服地越しにするか、条件に応じて感度を調整します。

（1）感度調整ねじ（橙色）で感度を **“最低”** してください。

（2）手をタッチプレートに触れたまま感度調整ねじで感度を少しずつ上げてください。

（3）パイロットランプが点灯したら感知する感度まで達したので、設定完了です。

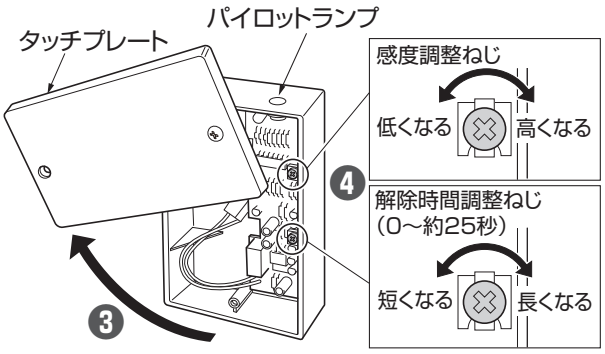

⚠注意

❗感度を高くし過ぎると周辺の金属にまで反応してしまいます。できるだけ低く設定してください。

2　タイマー（開放時間）設定

〈マグナロックを直接制御する場合（b接点使用）〉

・タッチプレートに手が触れ続けている間は、タイマーに関係なくスイッチは開いた状態を維持します。手を離したときからタイマーで設定した時間の間（約0.5秒 ～ 25秒）開いた状態を維持します。

・タイマー作動中に、再度手を触れた場合、その手を離したときから設定時間までの間に更新されます。

・何回も触れる場合、最後に触れて離したときからの設定時間までに更新されます。

〈他の制御器や機器の操作スイッチとして接続する場合（ワンショット無電圧a接点使用）〉

・開放時間調整ねじ（橙色）でタイマーを“最短”にしてください。

・パイロットランプはタッチプレートに手が触れたときだけ点灯します。

・タッチプレートに手が触れ続けている間は、スイッチは反応し続け、パイロットランプが点灯し続けます。

結　線

スイッチ自体が作動する為に電源（DC 12 V または DC 24 V）が必要です。

赤　── DC 12 V ／ DC 24 V　＋
黒　── DC 12 V ／ DC 24 V　－
青、橙 ── 待受中ブレイク
タッチ中およびタイマー時間中にメイクする無電圧 a 接点出力。
白、緑 ── 待受中メイク
タッチ中およびタイマー時間中にブレイクする無電圧 b 接点出力。

【a 接点と b 接点について】

・それぞれ独立しています。
・同時に動きます。
・白と青をつなげて３線にし、無電圧 C 接点出力として使うこともできます。

配線構成図

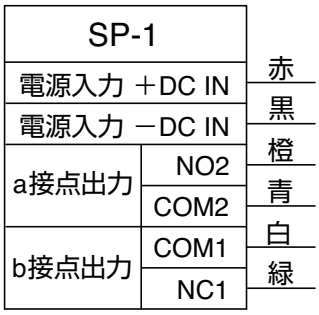

〈マグナロックを直接制御する場合（b接点使用）〉

～ タッチスイッチ 1台 ～

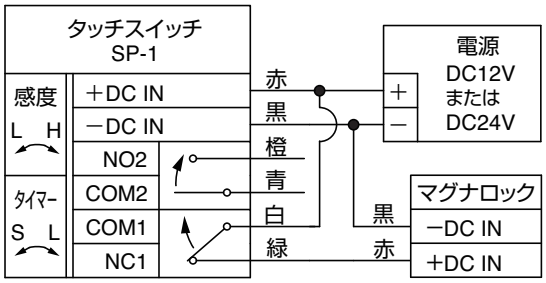

※図は施錠中を示しています
※橙、青は使用しません

～ タッチスイッチ 2台 ～

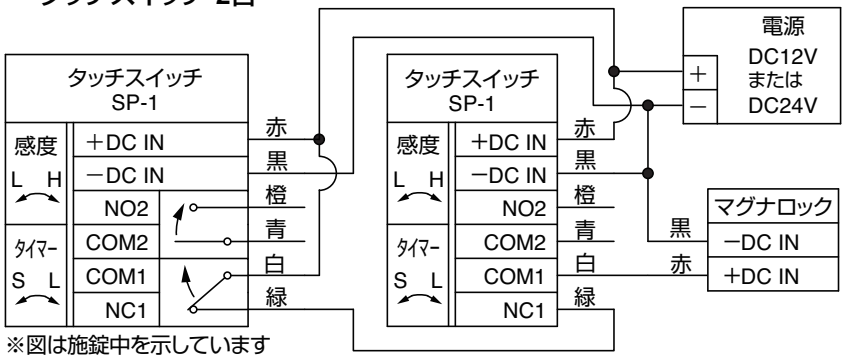

※図は施錠中を示しています
※橙、青は使用しません

〈他の制御器や機器の操作スイッチとして接続する場合（ワンショット無電圧a接点使用）〉

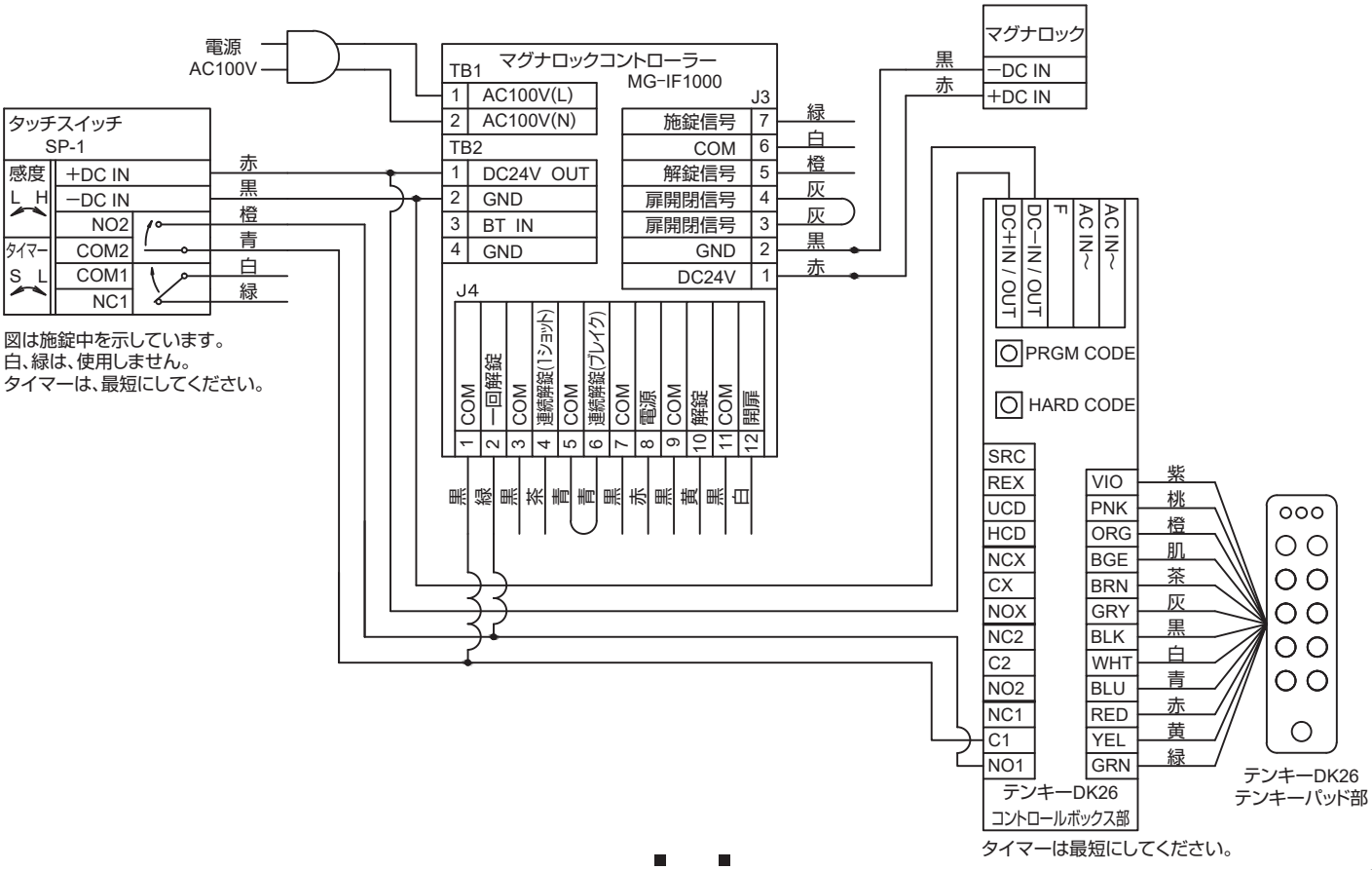

非常スイッチ （白、緑線接続時のみ）

⚠注意

❗ 非常スイッチを使用しない場合でも【※印】部の電線を切断しないでください。本製品が作動しなくなります。

・非常スイッチは本体に収蔵されています（使用しない場合はそのままにしておいてください）。

・センサーの故障や、何かの事情でタッチスイッチが反応しない事態に備えることができます。

・非常スイッチを押すと白、緑の **b 接点**を強制ブレイクします。
青、橙の **a 接点**には働きません。

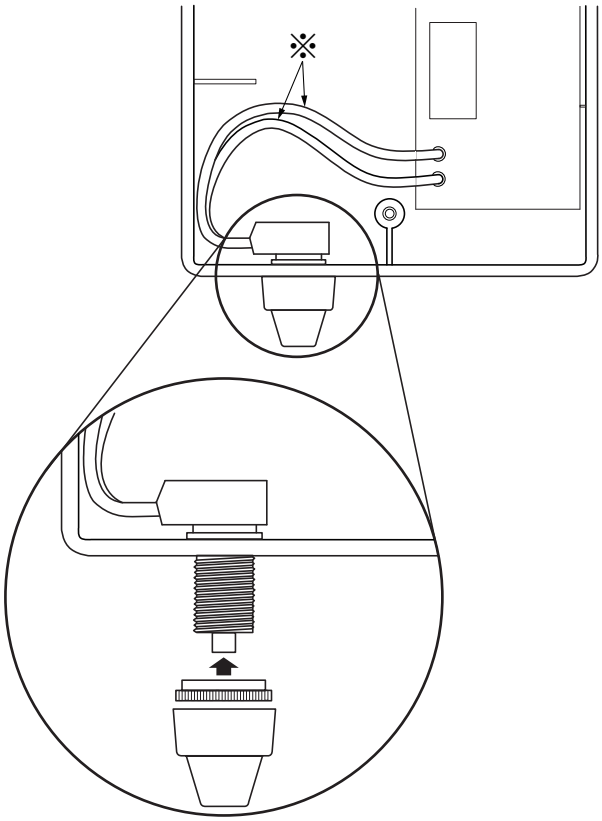

取付方法

（1）本体下側に 9.5 mm ～ 10 mm の丸穴を開けてください。

（2）非常スイッチのキャップを外して分解し、本体を挟むように再び組み立てて取り付けてください。

本製品に関するご質問・ご相談は、
ご購入先の販売店 へのお問い合わせを推奨しております。

※弊社は代理店販売をメインとしておりますので、販売代理店へ先ずお問い合わせいただく事が、スムーズな対応にもなります。

SUGATSUNE スガツネ工業
LAMP 印の機能&デザイン金物メーカー
TEL:03-3864-1122(代)　平日9:00～17:30
E-mail : support@sugatsune.co.jp

2022.02. 0927-2