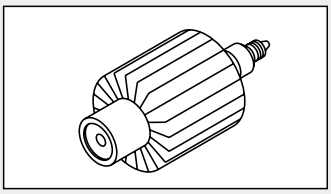

ランプ印 LED 工業用スポットライト取扱説明書 PAT.P

このたびは、弊社製品をお買い求めいただき、まことにありがとうございます。
本品を正しく安全に取り付け、ご使用いただくため、初めにこの説明書をよくお読みの上、正しく金物を取り付け、ご使用ください。

安全に関するご注意

- **LED 工業用スポットライトご使用の前に『取扱説明書』をよくお読みの上、指定された取付方法を必ず守ってご使用ください。**
- **注意事項は次のような表示をしています。**

⚠ 警告 この表示を無視、あるいは以下の注意事項を守らないで使用した場合、火災、感電、破損などにより死亡や、大けがなどの人身事故の原因となります。

⚠ 注意 この表示を無視、あるいは以下の注意事項を守らないで使用した場合、感電などの事故によりけがをしたり、家財に損害を与えたりすることがあります。

このような絵記号は、してはいけない［禁止］内容です。

この絵記号は、必ず実行していただく［強制］内容です。

使用上の注意 ⚠ 警告

注意事項

- 器具の取付や接続方法を必ず守ってください。
- また部品交換については必ずオリジナル（純正）の部品をご使用ください。

電気工事は必ず電気工事店（有資格者）に依頼してください

電線の接続は確実に行い、絶縁処理も確実に施してください。

ぬれた手で取付作業を行わないでください。

製品の改造や構成部品の変更は絶対にやめてください。

改造・分解禁止

水中には設置できません。

紙や布で覆ったりしないでください。火災の原因となります。

温度の高くなる物（ガスレンジやエアコンの吹き出し口等）の近くには設置しないでください。

ガソリンやシンナー、ベンジン等の揮発物でふいたり、殺虫剤をかけたりしないでください。変色・破損の原因となります

シンナー　ベンジン　ガソリン

■仕様

- 電源　：DC 700 mA 以下の電流を供給してください。
- 消費電力：3.0 W 最大
- 寿命　：40,000 時間（LED の寿命は、初期照度の 1/2 の光量になるまでの時間を表しております。）
- 光色　：昼光色
- 照度　：中心照度 80cm 先で 300 Lux 以上／広がり角 20°（中心照度の 1/2 の範囲）
- 材料　：アルミ合金／難燃性 ABS　CS アルマイトブラック／ブラック 3W（ランプ単体）

■構成部品

別売品　接続方法に合わせて、下記の部品（別売品）をお買い求めください。

スポットライト
品番 SP-R-31-CW-O

E11ソケット
品番 E11HS E11HS-A
品番 E11GS E11GS-A
コード長さ：150mm
（コネクタを含む）

ACアダプター
品番 NT24-1S2410（DC 24V）
コード長さ：1600mm

上記を使用しない場合はプラグ径 φ2.1×5.5（+）の物をご使用ください。

接続方法 1）　電源アダプター
品番 AV-A-30-08-O
AV-A-30-08-O-A
コード長さ：225mm
（コネクタを含む）

ショートハーネス
品番 CH-F-2I-01
CH-F-2I-01-A

接続方法 2）　AC 定電流電源
品番 AV-A-35-70-O
AV-A-35-70-O-A
コード長さ
（一次側）：約 1500mm
（二次側）：約 1000mm

4 本分岐ハーネス
品番 CH-E-2I-04
CH-E-2I-04-A

延長ハーネス
品番 CH-A-2I-50
CH-A-2I-50-A

※ショートハーネス CH-F-2I-01（-A）3 本付属しています。

※コード長さ 500mm（コネクタを含まず）

スイッチ

品番末尾に（-A）付はコネクタが AMP 製、（-A）なしはコネクタが日本圧着端子製です。

SUGATSUNE

■器具の取付

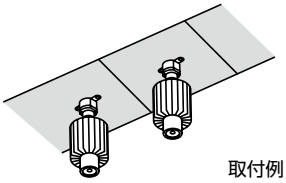

取付例

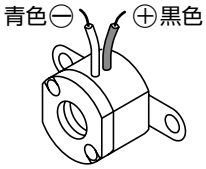

E11 ソケットの接続
※ ＋と－の接続は間違わないように

■4-1接続方法

電源アダプター（品番 AV-A-30-08-0、AV-A-30-08-0-A　スガツネ工業製）を使用の場合

① スポットライトを所定位置に設置します。

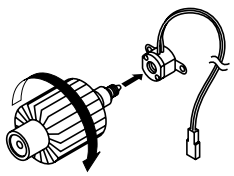

② スポットライトと電源アダプターを接続します。

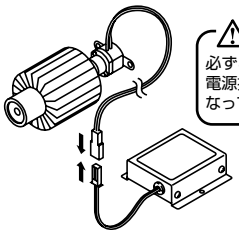

⚠注意
必ずこの接続を電源投入前に行なってください。

③ 電源アダプターとＡＣアダプター（DC 直流電源）を接続します。

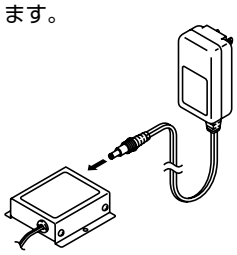

④ AC アダプターを AC100V に接続します。

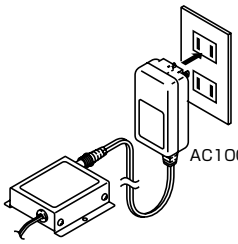

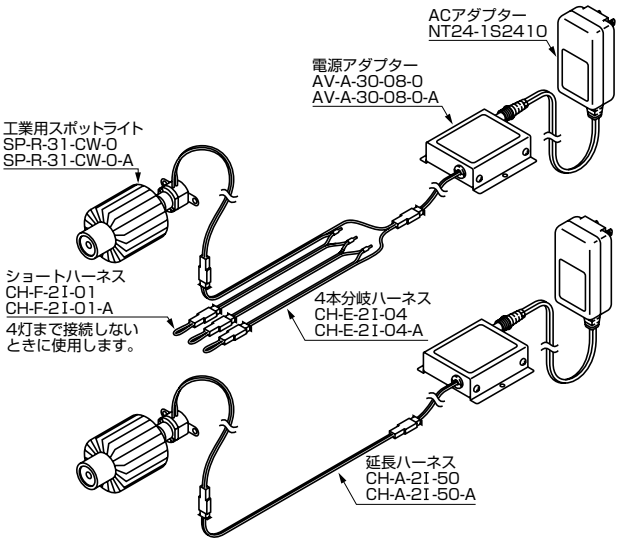

⚠注意
電源を入れた状態でスポットライトと電源アダプターの接続を行なうと、LEDが故障することがあります。

※ 当社販売の電源アダプター　品番 AV-A-30-08-0（-A）をご使用の場合は、４灯までご使用になれます。接続用ハーネス（別売）等についてご相談ください。
※ 接続方法　1）の場合は、電源アダプターとスポットライト間にはスイッチは設けないでください。設ける場合は、必ず100Vの電源側で設けるようにしてください。

■4-2 接続方法

AC定電流電源（品番 AV-A-35-70-0、AV-A-35-70-0-A　スガツネ工業製）を使用の場合

① スポットライトを所定位置に設置します。

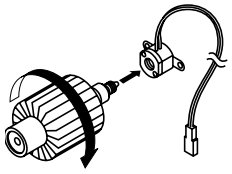

② スポットライトと AC定電流電源を接続します。

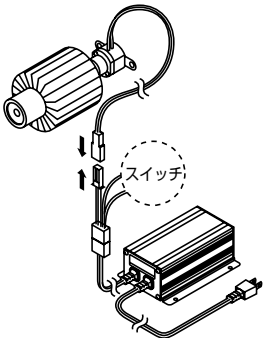

③ AC定電流電源をAC100Vに接続します。

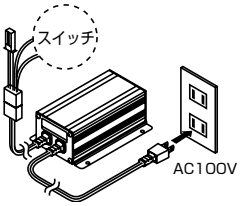

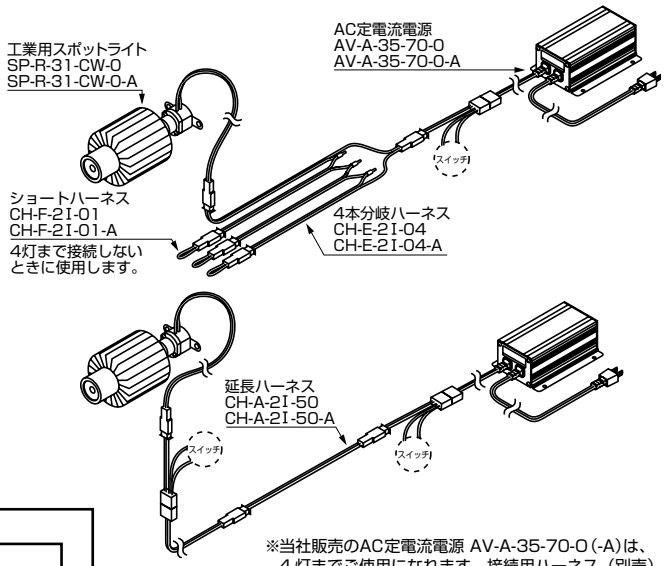

※当社販売のAC定電流電源 AV-A-35-70-0（-A）は、４灯までご使用になれます。接続用ハーネス（別売）等についてご相談ください。
※ 接続方法　2）の場合は、AC定電流電源用アダプターハーネスのスイッチ用リード線の断・続でランプの消灯・点灯制御ができます。
※ またCH-E-2I-04（-A）をご使用の場合は、４灯すべてが点灯、消灯するので、1灯毎にスイッチを設ける場合は当社へご相談ください。

■お手入れ方法

汚れがひどい場合はうすめた住宅用洗剤または石鹸水を布につけ、汚れを拭き取った後、乾いたやわらかい布で拭いてください。

本製品に関するご質問・ご相談は、お買い求めいただいた販売店、または下記の窓口にお願いいたします。

アーキテクトサポート室　電話番号 **03（3864）1122**
受付時間　**月～金 9:00～17:30**（年末・年始・夏季休暇等は除く）
FAX 03（3863）6875
E-mail：support@sugatsune.co.jp
東京都千代田区岩本町2-5-10　〒101-0032

SUGATSUNE スガツネ工業
LAMP印の機能&デザイン金物メーカー

ISO 9001（JSAQ384）・ISO14001（JSAE597）審査登録
※ISO9001：国内各拠点　※ISO14001：千葉事業部 千葉工場 および 物流事業部 物流センター
http://www.sugatsune.co.jp/

2013.04　PRINTED IN JAPAN　0194-2