LAMP® TMU-115 トランクハンドル 取付説明書

この説明書を必ずお読みのうえ正しく取付けてください。
尚、取付後は使用される方が、本書を保管してください。

TMU-115本体 写真1

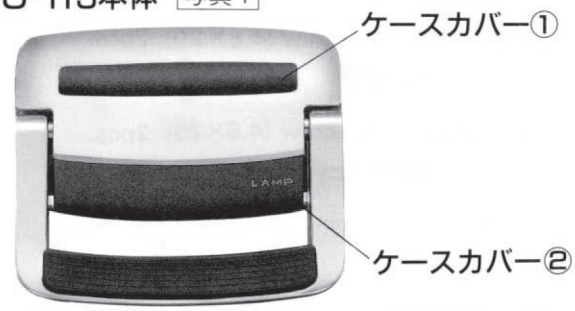

取付ねじ

サラ木ねじ 呼び4.8×20(2本)

サラ木ねじ 呼び4.8×25(2本)

トラスねじ M5×6(4本)

■取付方法 取付方法は下記のように2種類あります。

※耐荷重：40kg以下

表側から止める方法(木ねじ使用)

取付面――木部

1. 取付加工図に従って、取付面の加工をします。

取付加工図

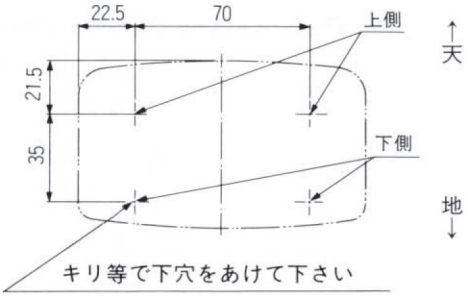

2. 本体からケースカバー①②をはずします。写真1
ケースカバー②は写真の様に裏側から指やドライバー等でケースカバーを押し込みそれから引っぱる様にするとはずれます。写真3 写真4

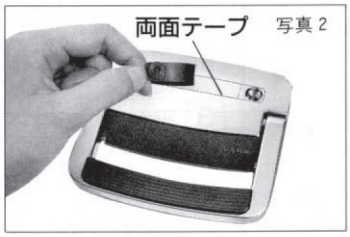

写真2

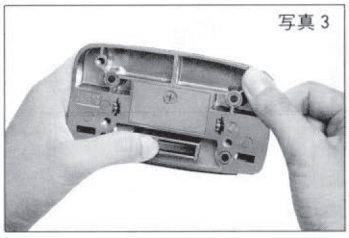
写真3

3. 本体の上側2ヶの穴には長い木ねじ(呼び4.8×25)下側2ヶの穴には短い木ねじ(呼び4.8×20)を使用し、4本とも締め付けます。
4. はずしたケースカバー①②を元にもどして取付完了です。写真4

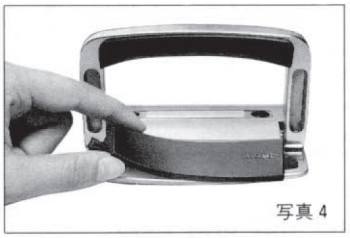
写真4

なお、ケースカバー①は両面テープの保護紙をはがして、しっかり接着させて下さい。写真2

裏側から止める方法(トラスねじ使用)

取付面――板金、木部

1. 取付加工図に従って、取付面の加工をします。

取付加工図

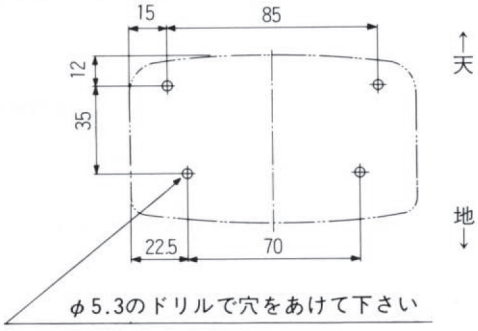

2. 本体を取付穴に合わせ、裏からトラスねじで締め付けます。図1

※板厚が厚い場合は、別途にねじをご用意下さい。

図1

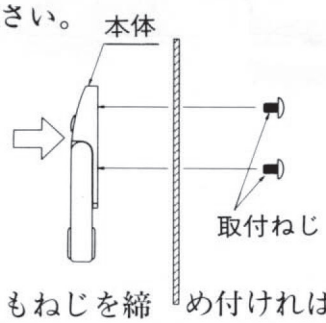

3. 4本ともねじを締め付ければ取付完了です。
4. 最後にケースカバー①をはずし両面テープの保護紙をはがしてしっかり接着させて下さい。写真2

本製品に関するご質問・ご相談は、
ご購入先の販売店 へのお問い合わせを推奨しております。
※弊社は代理店販売をメインとしておりますので、販売代理店へ先ずお問い合わせいただく事が、スムーズな対応にもなります。

SUGATSUNE スガツネ工業
LAMP 印の機能&デザイン金物メーカー
TEL:03-3864-1122(代) 平日9:00～17:30
E-mail : support@sugatsune.co.jp

2021.11 0736-3