Zwei L® ツヴァイルシリーズ
ステンレス鋼製 プッシュラッチ　ZL-2901

このたびは、弊社製品をご採用いただきありがとうございます。取付作業前に本書をよくお読みのうえ、正しく取り付けてください。取付後は、本書をいつでも取り出せるよう保管してください。

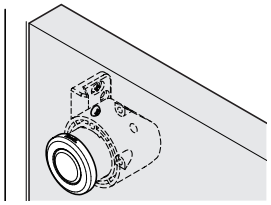

正しく安全に取り付けていただくために

図記号の意味

⚠ 警告 注意	⃠ 禁止	❗ 厳守

⚠ 注意　軽傷を負うことや、物的損害が発生するおそれがある内容を示しています。

- ❗ 本製品は屋内用です。屋外や水のかかる所には使用しないでください。
- ⃠ 指定寸法、仕様、各部の水平、垂直を必ず守ってください。板の反り、傾きやねじれは、故障などの原因になります。
- ⃠ ご使用の際は、必ず扉を閉めてからつまみを押し込んでください。つまみを押し込んだ状態で無理に扉を閉めると、部品や側板が破損する原因となります。
- ❗ 長期間の使用により、扉が反ったり垂れ下がったりすると、正常に作動しなくなることがあります。その場合は、扉の建て付けを調整するか本品の取付位置を調整してください。

構成部品

※1　組付けられた状態で梱包されています。

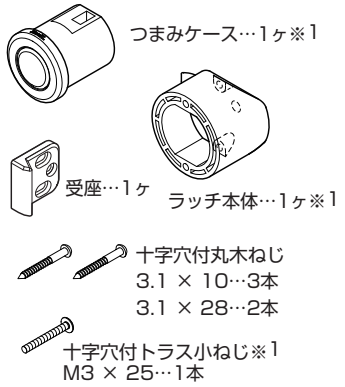

仕様および加工図

扉厚
13〜23

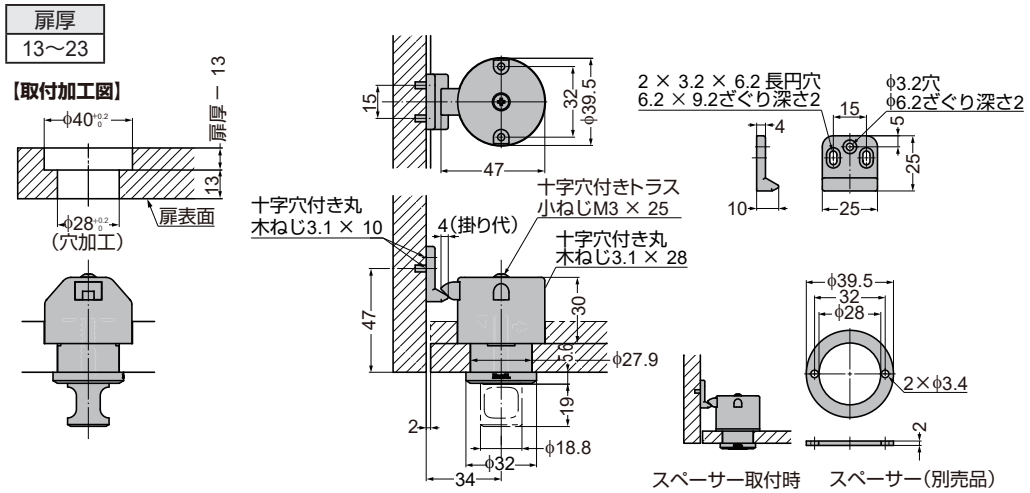

取付手順

1 加工穴の掃除

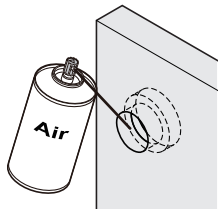

2 組立て前の準備

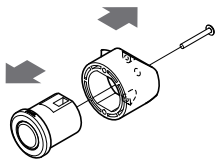

3 つまみケースとラッチ本体の組立て

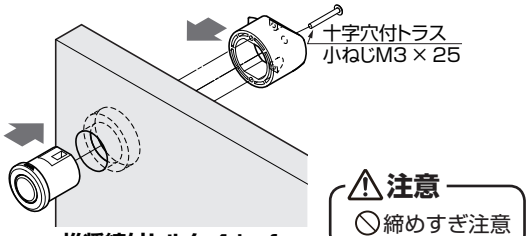

推奨締付トルク:4 kgf•cm

⚠ 注意
⃠ 締めすぎ注意

4 ラッチ本体の固定

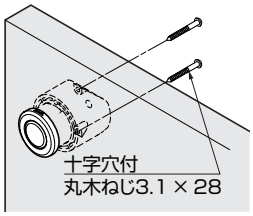

5 受座の仮止め

6 受座の位置調整

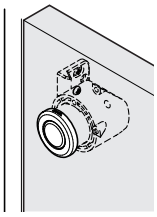

扉を閉め、ラッチの掛り具合を確認し、調整する。

操作方法

- 扉を閉じるとラッチがかかり、扉を仮保持。
- つまみを押し込むと、ラッチがロックする。
- ロックを解除するには、収納されたつまみを再度押し込む。

⚠ つまみ部は、必ず閉じた状態で押してください。

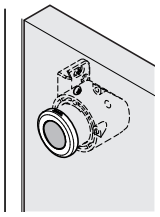

本製品に関するご質問・ご相談は、
ご購入先の販売店 へのお問い合わせを推奨しております。

※弊社は代理店販売をメインとしておりますので、販売代理店へ先ずお問い合わせいただく事が、スムーズな対応にもなります。

SUGATSUNE スガツネ工業
LAMP 印の機能&デザイン金物メーカー

TEL:03-3864-1122(代)　平日9:00〜17:30
E-mail : support@sugatsune.co.jp

2021.08. 0345-3